eco® S.r.l.

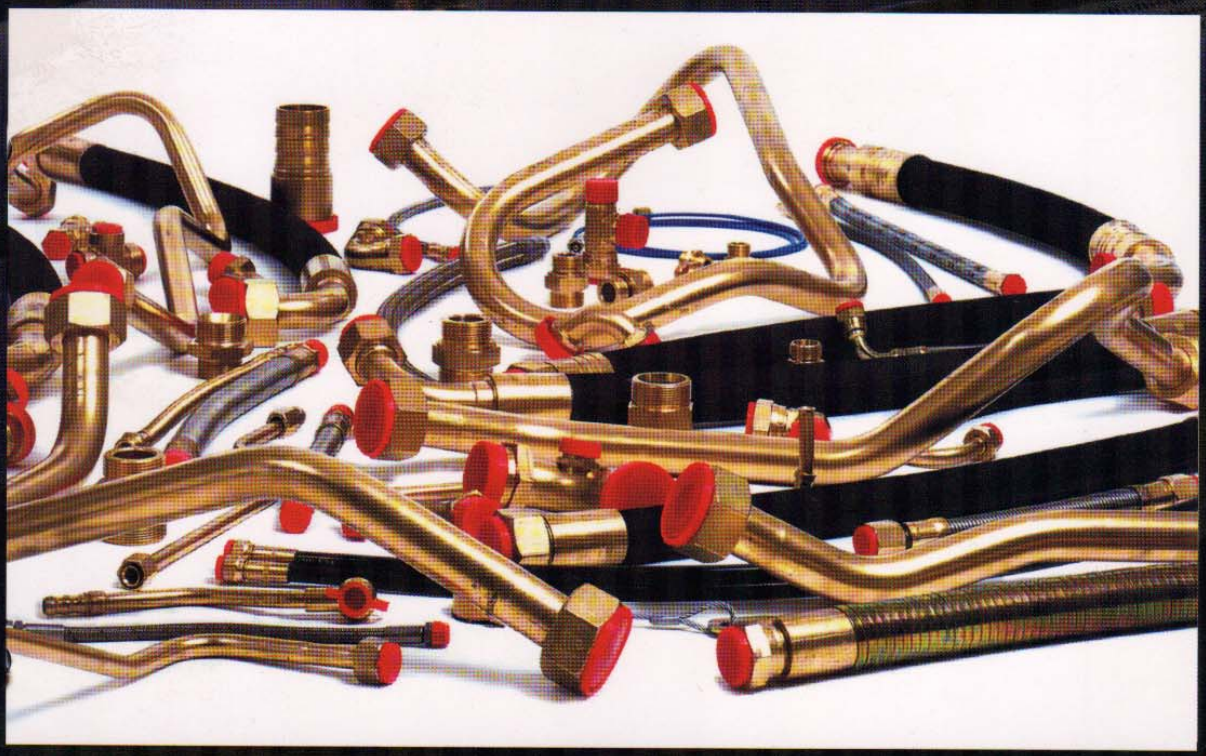

SISTEMI DI CONDUZIONE FLUIDICA

Federazione - *Federation*

CISQ

a member of IQNet

CISQ è una Federazione sovrasettoriale ed indipendente di enti di certificazione dei Sistemi di Gestione aziendali, operanti ciascuno nei settori di propria competenza.

CISQ is a multi-sector, indipendent, non-profit Federation of Italian organizations for the certification of company management systems, each operating in its own sector of responsibility.

CERTIFICAZIONE ITALIANA DEI SISTEMI QUALITÀ AZIENDALI
ITALIAN CERTIFICATION OF COMPANY QUALITY SYSTEMS

CSQ

CERTIFICATO n. / *CERTIFICATE n.* **9190.ECO1**

SI CERTIFICA CHE IL SISTEMA QUALITÀ DI
WE HEREBY CERTIFY THAT THE QUALITY SYSTEM OPERATED BY

ECO S.r.l.

UNITÀ OPERATIVE
OPERATIVE UNITS

Via Riccardo Lombardi, 6 – 10028 TROFARELLO (TO)

È CONFORME ALLA NORMA / *IS IN COMPLIANCE WITH THE STANDARD* **UNI EN ISO 9002**

PER LE SEGUENTI ATTIVITÀ
CONCERNING THE FOLLOWING ACTIVITIES

Fabbricazione di sistemi di conduzione fluidica – tubi flessibili raccordati – tubi di acciaio curvato – sagomati – raccordi – adattatori di connessione - accessori
Manufacturing of fluidic conduction systems – hose assemblies – flexible hoses – fittings - adaptors

IL PRESENTE CERTIFICATO È SOGGETTO AL RISPETTO DEL REGOLAMENTO PER LA CERTIFICAZIONE DEI SISTEMI QUALITÀ DELLE AZIENDE
THE USE AND THE VALIDITY OF THE CERTIFICATE SHALL SATISFY THE REQUIREMENTS OF THE RULES FOR THE CERTIFICATION OF COMPANY QUALITY SYSTEMS

Prima emissione / *First issue* 21 Luglio 2000

Emissione corrente / *Current issue*

IMQ - VIA QUINTILIANO, 43 - 20138 MILANO

La validità del presente certificato è subordinata a sorveglianza annuale e al riesame completo del Sistema di Qualità con periodicità triennale secondo le procedure dell'IMQ
The validity of the certificate is submited to annual audit and a reassessment of the entire Quality System within three years according to IMQ rules

SINCERT
N. Registrazione 003A/2

EA: 18

Mod. 373 - REV 10/99

THE INTERNATIONAL CERTIFICATION NETWORK

CERTIFICATE

IQNet and
CISQ/IMQ-CSQ
hereby certify that the organization

ECO S.r.l.

Via Riccardo Lombardi, 6

I – 10028 TROFARELLO (TO)

for the following field of activities

Manufacturing of fluidic conduction systems –
hose assemblies – flexible hoses – fittings - adaptors

has implemented and maintains a

Quality Management System

which fulfills the requirements of the following standard

ISO 9002

Issued on: 2000 - 07 - 21

Registration Number: IT - 13280

Catherine Neville
President of IQNet

Gianrenzo Prati
President of CISQ

Members of IQNet (registered association):

AENOR *Spain* AFAQ *France* AIB-Vinçotte International *Belgium* APCER *Portugal* CISQ *Italy*
CQS *Czech Republic* DQS *Germany* DS *Denmark* ELOT *Greece* FCAV *Brazil* HKQAA *Hong Kong*
ICONTEC *Colombia* IRAM *Argentina* JQA *Japan* KEMA *Netherlands* KSA-QA *Korea* MSZT *Hungary* NCS *Norway*
NSAI *Ireland* ÖQS *Austria* PCBC *Poland* PSB *Singapore* QAS *Australia* QMI *Canada* SFS *Finland*
SII *Israel* SIQ *Slovenia* SQS *Switzerland*

IQNet is represented in the USA by the following IQNet members: AFAQ, AIB-Vinçotte International, CISQ, DQS, KEMA, NSAI and QMI

INDICE

⇒ Adattatori ed accessori
⇒ Dispositivi di sicurezza
⇒ Guaine
⇒ Miniprese
⇒ Raccordi per microtubi
⇒ Raccordi serie "H" interlock
⇒ Raccordi serie "L"
⇒ Raccordi serie "P"
⇒ Spirali
⇒ Tappi in plastica
⇒ Tubi flessibili - Microtubi – Tubi Rigidi
⇒ Valvole

NORME E SPECIFICHE

⇒ Norma o specifica internazionale di prodotto – Applicazioni delle norme o delle specifiche

TUBI FLESSIBILI RACCORDATI

⇒ Lunghezze convenzionali - Tolleranze per il tubo finito riferite alla normativa DIN 20066
⇒ Orientamento angolare – Prescrizioni progettuali
⇒ Dimensionamento del tubo flessibile - Pressione operativa – Temperatura operativa – Compatibilità Chimica

PROCEDURA CONSIGLIATA DALLA SAE PER SCELTA, MONTAGGIO E MANUTENZIONE DI TUBI FLESSIBILI E TUBI FLESSIBILI RACCORDATI SAE J 1273 /MAGGIO 1986

⇒ Generalità – Avvertenza – Scelta – Pressione – Aspirazione – Temperatura – Compatibilità con i fluidi – Dimensione – Installazione – Ambiente
⇒ Carichi meccanici – Abrasione – Raccordi / Connessioni di estremità – Lunghezza – Standard e prescrizioni – Pulizia del tubo flessibile – Conduttività elettrica – Montaggio – Controllo prima del montaggio – Raggio minimo di curvatura
⇒ Angolo di torsione ed orientamento – Bloccaggio – Montaggio corretto – Evitare danni esterni – Verifica del sistema – Manutenzione – Immagazzinamento del tubo flessibile – Controllo visivo
⇒ Prova di funzionamento – Intervalli per la sostituzione

PROVE E PROCEDURE PER TUBI E TUBAZIONI RACCORDATE A NORME SAE 100 R – SAE J 343 / GIUGNO 1980 – DIN 20024

⇒ Generalità – Procedure di prova

PROVE STANDARDIZZATE

⇒ Prove controllo dimensioni – Prova di tenuta – Prova del cambiamento di lunghezza
⇒ Prova di scoppio – Prova di curvatura a freddo – Prova di resistenza agli oli - Prova di resistenza all'ozono – Prova ad impulsi
⇒ Prova di trafilamento – Controllo visivo del prodotto – Prova di conduttività elettrica (solo per tubi flessibili termoplastici) - Prova di resistenza al vuoto – Prova espansione cubica
⇒ Test ad impulsi secondo la norma DIN 20024 e SAE J 343 – Parametri di riferimento per prova ad impulsi per tubi raccordati
⇒ Determinazione del diametro di un tubo, della portata e della velocità di un fluido
⇒ Come calcolare la perdita di carico in una tubazione flessibile
⇒ I nostri metodi di collaudo
⇒ Modalità di pulizia mediante flussaggio e rilevamento del grado di contaminazione
⇒ Comparazione normative di contaminazione – Specifica: NAS 1638 limiti massimi di contaminazione

TUBI ACCIAIO CURVATI E SAGOMATI

⇒ Gamma dimensionale – Processo di curvatura – Processo di lavorazione dell'estremità – Processo di collaudo in pressione e/o flussaggio

NORMA O SPECIFICA INTERNAZIONALE DI PRODOTTO	APPLICAZIONI DELLE NORME O DELLE SPECIFICHE
AFNOR NF F 16-101	Comportamento al fuoco.
BRITISH COAL	Inghilterra: tubi raccordati per miniere.
BS	Uso, stoccaggio e termini di vita dei raccordi di tubi di gomma idraulici.
BS 5200	Raccorderia: BSP (gas) - CONO 60° - CONO 60° CON O RING TESTA CON OGIVA SFERICA
DIN 20066	Dimensioni e requisiti dei tubi assemblati.
DIN 7716	Stoccaggio, pulizia, manutenzione dei prodotti in gomma.
EN 250 / DEMA 104-105	Tubi per diving.
EN 81.2	Tubi per ascensori idraulici.
EN 982	Sicurezza dei sistemi a fluido e componenti.
ISO 12151	Raccordi per tubo flessibile nelle versioni standard per norme: METRICO 24° - JIC - ORFS - FLANGE - BSP
ISO 4413	Trasmissioni di potenza idraulica: REGOLE GENERALI RELATIVE AGLI IMPIANTI
ISO 6162 - 6163	Flange SAE
ISO 6164	Flange quadre intere 350 BAR - 400 BAR - 500 BAR
ISO 6802 / ISO 6803	Test ad impulsi con flessione per tubi flessibili idraulici assemblati e non.
ISO 8434	Connessioni per tubi metallici: METRICO CONO 24° - JIC CONO 37° - ORFS TENUTA PIANA CON O RING - METRICO CONO 24° CON O RING
ISO DIS 11237 / EN 857	Tubi idraulici (tipo compatto), con rinforzo in trecce metalliche. 1SC - 2SC
ISO DIS 1436 / EN 853	Tubi idraulici con rinforzo in trecce metalliche. 1ST - 1SN - 2ST - 2SN
ISO DIS 3862 / EN 856	Tubi idraulici con rinforzo in spirali metalliche. 4SP - 4SH - R12 - R13
ISO DIS 3949 / EN 855	Tubi idraulici termoplastici con rinforzo in trecce tessili. R7 - R8
ISO DIS 4079 / EN 854	Tubi idraulici con rinforzo in trecce tessili. 1TE - 2TE - 3TE - R6 - R3
ISO DIS 4671	Tubi di gomma e raccordi in plastica. Metodi di misura delle dimensioni.
JIS B 8363	Adattatori e riduzioni per raccordi di tubi idraulici.
LOBA	Germania: tubi per miniera.
MILITARY STANDARD MS 28762	Tubi idraulici assemblati e non.
MSHA	U.S.A.: tubi per miniera.
SAE J 1176	Classificazione delle perdite in un sistema idraulico: IL TUBO RACCORDATO COME SISTEMA IDRAULICO
SAE J 1927	Analisi cumulativa dei guasti per tubi oleoidraulici assemblati.
SAE J 343	Test per tubi SAE J517 assemblati e non.
SAE J 516	Adattatori per tubi idraulici.
SAE J 517	Tubi flessibili idraulici SAE 100 R
UNI ISO 4407	Contaminazione dei fluidi - Determinazione della contaminazione da particelle solide con il metodo del conteggio al microscopio.

LUNGHEZZE CONVENZIONALI

Specificare la lunghezza del tubo flessibile raccordato, considerando la tipologia dei raccordi impiegati: come rappresentato in figura. *NORMA DI RIFERIMENTO* ***DIN 20066***

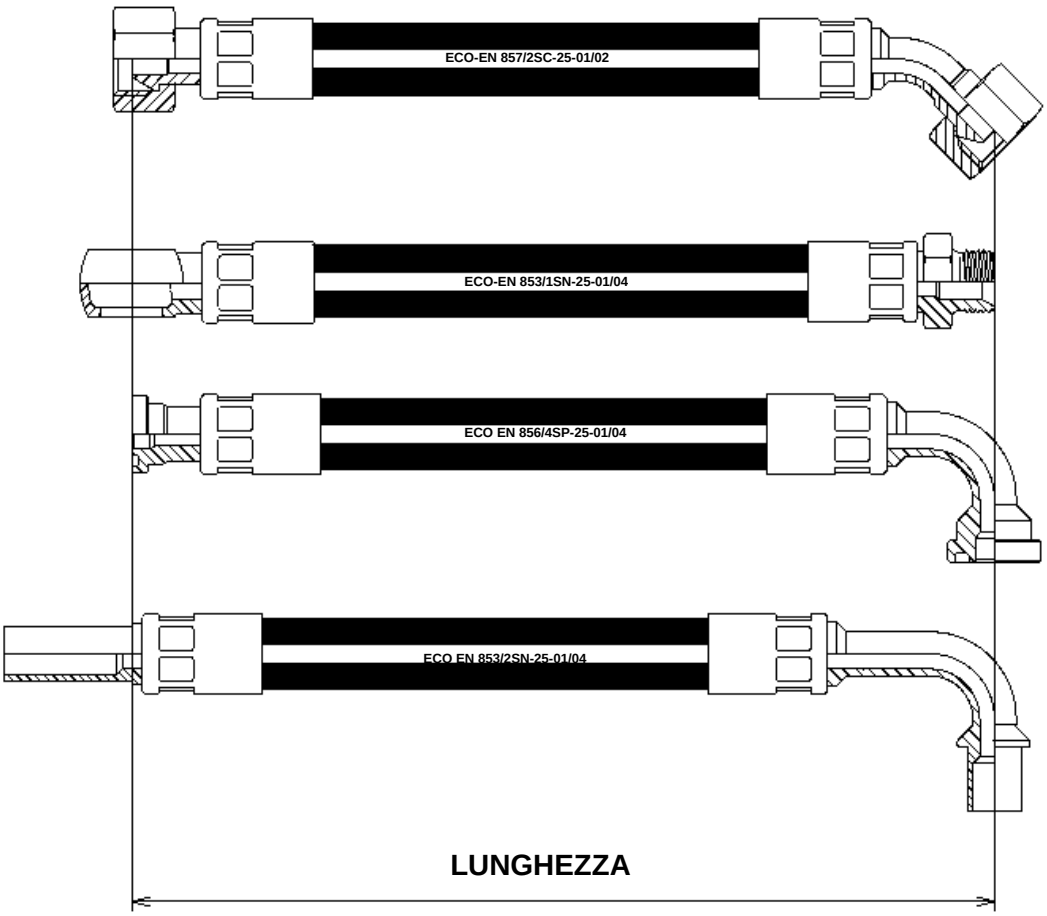

TOLLERANZE PER IL TUBO FINITO RIFERITE ALLA NORMATIVA DIN 20066

LUNGHEZZA	fino a DN25	da DN32 a DN50	da DN60 a DN100
fino a mm 630	**+7 / -3**	**+12 / -4**	**+25 / -6**
da mm 630 a mm 1250	**+12 / -4**	**+20 / -6**	**+25 / -6**
da mm 1251 a mm 2500	**+20 / -6**	**+25 / -6**	**+25 / -6**
da mm 2501 a mm 8000	**+1,5% / -0,5%**		
oltre mm 8001	**+3% / -1%**		

ORIENTAMENTO ANGOLARE CONVENZIONALE

Specificare in presenza ad entrambe l'estremità di raccordi curvi o ad occhiello, l'angolo che in senso antiorario forma l'asse dell'estremità più vicina, con l'asse dell'estremità più lontana.
La figura rappresenta un esempio di orientamento a 90°.

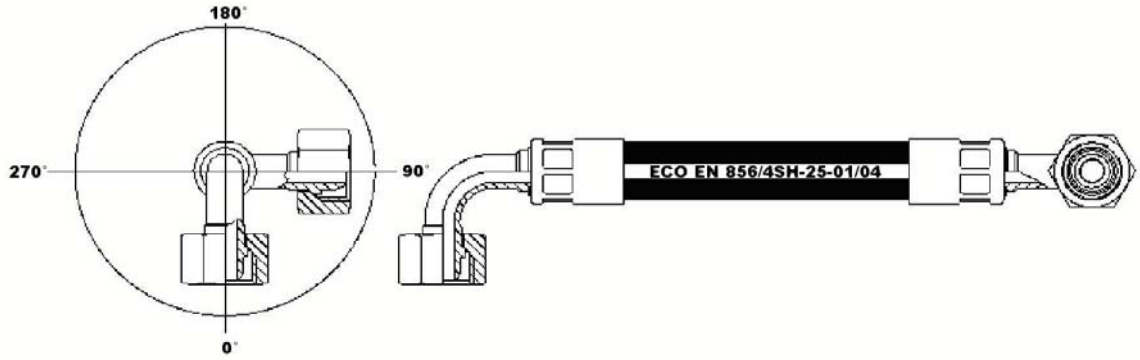

PRESCRIZIONI PROGETTUALI

Nei tubi flessibili raccordati rivestono, ai fini della durata, importanza fondamentale, il rispetto del raggio minimo di curvatura **"R"** indicato in tutte le tabelle riportanti le caratteristiche dei nostri tubi, e il rispetto della quota rettilinea **"A"** il cui valore minimo dovrà essere uguale al doppio del diametro esterno del tubo.

I valori **"R"** ed **"A"** congiuntamente allo spostamento funzionale **"B"** ed alla quota **"H"** indicato in tutte le tabelle riportanti le caratteristiche dei nostri raccordi, costituiscono gli elementi, che in sede progettuale determinano la lunghezza convenzionale del tubo flessibile raccordato.

Ulteriori considerazioni sono eventualmente da tenere presenti, in quanto **la lunghezza dei tubi flessibili subisce delle variazioni per effetto della pressione.** Come stabilito dalle norme **SAE, DIN, EN,** alla pressione operativa queste variazioni rientrano nei limiti compresi fra il +2% e il -4%. Qualora per il tipo di applicazione fosse prioritaria una più contenuta variazione dimensionale, consultate il nostro servizio tecnico. Sono possibili soluzioni specifiche: i nostri tubi termoplastici tipo **HPT** ad esempio rientrano nei limiti ± 1%, realizziamo esecuzioni speciali del tipo **2SC** che rientrano nei limiti +0% e il -1%.

Va tenuto presente in sede di montaggio, che i tubi in tutto il ciclo di lavoro non siano sottoposti a sforzi di torsione e trazione: consultate il nostro servizio tecnico per le possibili soluzioni.

Nei tubi flessibili soggetti a venire a contatto con superfici abrasive, al fine di non compromettere la durata, può rendersi necessario utilizzare le nostre apposite spirali metalliche o termoplastiche di protezione.

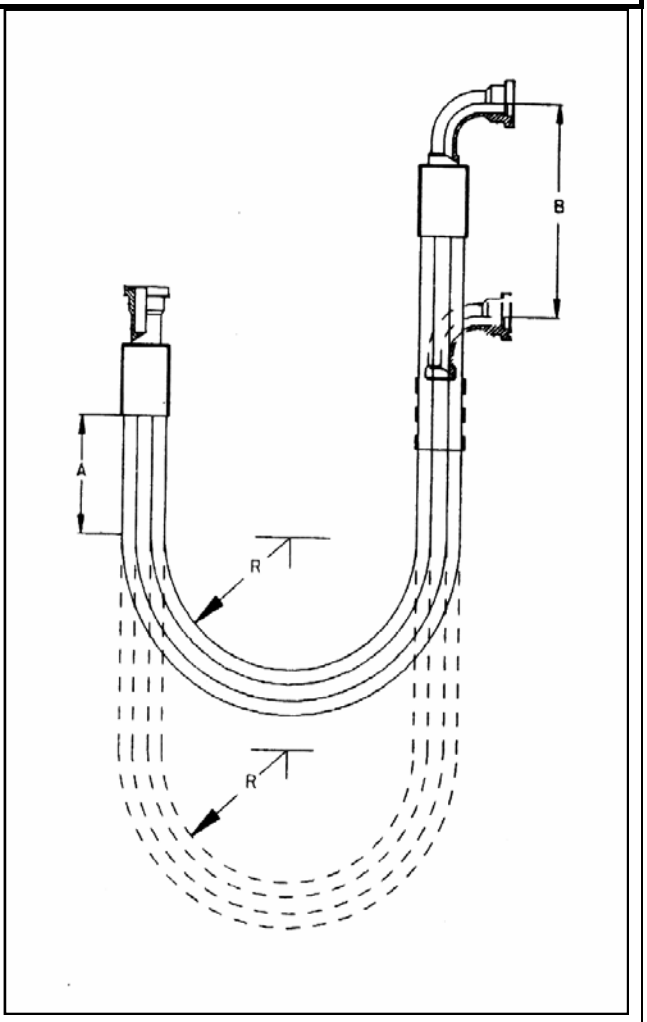

Eseguiamo versioni speciali con copertura antiabrasiva (resistenza all'abrasione circa 5 volte superiore al normale, secondo specifica DIN 20024) dei tipi **EN 857/2SC** e **EN 853/1SN.**

DIMENSIONAMENTO DEL TUBO FLESSIBILE

Nei circuiti di mandata è consigliabile mantenere la velocità dell'olio in valori compresi fra 2 e 4,5 mt/sec e in quelli di aspirazione in valori compresi fra 0,6 e 1,3 mt/sec. Come base, considerati i valori medi di viscosità e temperatura dell'olio, si potrà utilizzare la formula riportata sotto per le determinazione del diametro in mm del tubo flessibile. Andrà quindi verificata, da parte del cliente, l'idoneità per le specifiche applicazioni.

$$DN = \sqrt{\frac{Q \times 21{,}33}{V}}$$

Q = Portata in lt/min

V = Velocità in mt/sec

PRESSIONE OPERATIVA

I nostri tubi flessibili sono idonei all'utilizzo continuo fino ai valori massimi indicati nelle relative tabelle, e basati sulle conformità delle norme SAE, DIN e EN. Nel caso di convogliamento di liquidi, la pressione operativa per servizio dinamico, è pari ad 1/4 della pressione minima di scoppio. Nel caso di convogliamento di fluidi gassosi si dovrà considerare l'elevata pericolosità. Gli accorgimenti che consigliamo sono: la sensibile diminuzione del rapporto fra la pressione operativa e la pressione minima di scoppio, l'utilizzo dei dispositivi di sicurezza di nostra produzione, che in caso di rottura del tubo flessibile ne impediscono lo sbandieramento e per i tubi flessibili a più strati e per pressioni superiori ai 15 BAR, la microforatura del soprastrato.

TEMPERATURA OPERATIVA

I valori indicati nelle relative tabelle sono i valori massimi consentiti. Va però attentamente considerato che il fattore temperatura è estremamente rilevante agli effetti della durata: l'impiego continuo ai valori massimi consentiti dovrà essere accompagnato ad un abbassamento della pressione operativa e ad una maggiorazione del raggio minimo di curvatura, i valori minimi e massimi indicati non potranno valere per tutti i fluidi, attenzioni particolari andranno poste nel caso di convogliamento di fluidi gassosi: il nostro servizio tecnico è preparato ad analizzare e suggerire nei casi limite le soluzioni migliori.

COMPATIBILITÀ CHIMICA

Contattare il nostro servizio tecnico per individuare la compatibilità con i prodotti di maggiore impiego ed i flessibili disponibili nella gamma.

PROCEDURA CONSIGLIATA DALLA SAE PER SCELTA, MONTAGGIO E MANUTENZIONE DI TUBI FLESSIBILI E TUBI FLESSIBILI RACCORDATI SAE J 1273 / MAGGIO 1986

GENERALITÀ

I tubi flessibili (tubazioni raccordate incluse), hanno durata limitata: questa può essere ridotta da svariati fattori. La procedura consigliata si prefigge di aiutare (come un manuale) i progettisti di sistemi e/o gli utenti, nella scelta, montaggio e manutenzione del tubo flessibile. Progettisti ed utenti devono rivedere sistematicamente ogni applicazione e poi scegliere, montare e provvedere alla manutenzione del tubo flessibile per adempiere alle prescrizioni applicative. Quanto segue rappresenta un criterio - guida e non vuole necessariamente essere un elenco completo.

AVVERTENZA

Scelta, montaggio o manutenzione erronei si evidenziano in guasti precoci, deterioramenti o danni alla proprietà.

SCELTA

Segue un elenco di fattori da tenere ben presenti nella scelta del tubo flessibile.

PRESSIONE

Avendo stabilito la pressione del sistema occorre effettuare la scelta del tubo in modo che la pressione massima di funzionamento consigliata sia uguale o superiore alla pressione del sistema. Pressioni operative superiori alla massima consentita diminuiscono la durata del tubo flessibile, e questo deve essere considerato in sede progettuale.

ASPIRAZIONE

Occorre scegliere tubi flessibili specifici da utilizzare in aspirazione, per essere sicuri che questi resistano alla pressione negativa del sistema.

TEMPERATURA

Evitare che la temperatura ambientale e quella del fluido, sia continua che transitoria, superino le limitazioni del tubo flessibile, il quale non deve comunque venire installato in prossimità di fonti di calore.

COMPATIBILITÀ CON I FLUIDI

La scelta del tubo flessibile deve garantire la compatibilità del sottostrato, della copertura dei raccordi con il fluido impiegato. Si richiede ulteriore cautela nella scelta di tubi flessibili per fluidi gassosi.

DIMENSIONE

La trasmissione di potenza per mezzo di un fluido pressurizzato cambia a seconda della pressione e della portata. La dimensione dei componenti deve essere tale da mantenere le perdite di carico ad un livello minimo, evitando di danneggiare il tubo flessibile per una temperatura troppo elevata o per eccessiva turbolenza.

INSTALLAZIONE

Installare il tubo flessibile in modo ottimale per minimizzare possibili problemi connessi.

AMBIENTE

Verificare che il tubo flessibile ed i raccordi siano compatibili o protetti dall'ambiente in cui lavorano. Condizioni ambientali quali: raggi UV, ozono, acqua salata, sostanze chimiche o inquinanti possono causare deterioramento e guasti prematuri: è quindi opportuno prenderli in considerazione.

CARICHI MECCANICI

Forze esterne possono diminuire la durata del tubo flessibile in modo considerevole. Tra queste occorre tenere presenti: eccessiva flessione, torsione, attorcigliamento, carichi laterali o di trazione, raggio di curvatura e vibrazioni. Per evitare torsioni può rendersi necessario l'impiego di accessori girevoli o di adattatori. In caso di applicazioni di tipo non corrente è meglio eseguire una prova speciale prima di effettuare la scelta del tubo flessibile.

ABRASIONE

Sebbene i tubi flessibili siano fabbricati per avere un buon grado di resistenza all'abrasione, occorrerà se necessario proteggerli da un'azione abrasiva eccessiva che potrebbe erodere, sbavare o tagliare la copertura esterna. L'esposizione dei rinforzi accelera notevolmente guasti al tubo flessibile.

RACCORDI - CONNESSIONI DI ESTREMITÀ

E' bene assicurare una giusta compatibilità tra il tubo flessibile e i raccordi, l'accoppiamento andrà scelto seguendo i consigli del produttore avvalorati da prove per gli standard industriali quali SAE J 517 D (novembre 1976).

LUNGHEZZA

Per determinare la lunghezza corretta del tubo flessibile, che varia per effetto della pressione, tenere presente: assorbimento del moto, tolleranza del tubo flessibile e della macchina.

STANDARD E PRESCRIZIONI

Al momento di scegliere un tubo flessibile controllare se si possono applicare ed usare consigli e prescrizioni dell'industria statale e del fabbricante.

PULIZIA DEL TUBO FLESSIBILE

I componenti dei tubi flessibili hanno diversi gradi di pulizia. In considerazione dell'applicazione è necessario garantire un adeguato livello di pulizia ai gruppi scelti.

CONDUTTIVITÀ ELETTRICA

Alcune applicazioni esigono che i tubi flessibili non siano conduttori per evitare un flusso di corrente elettrica. Altre applicazioni, al contrario, esigono che i tubi flessibili siano sufficientemente conduttori per eliminare l'energia statica.

MONTAGGIO

Scelto il tubo flessibile adatto, l'installatore tenga a mente i seguenti fattori.

CONTROLLO PRIMA DEL MONTAGGIO

Prima di procedere all'installazione esaminare attentamente il tubo flessibile: accertarsi che tutti i componenti abbiano forma, dimensione e lunghezza corrette. Verificare pulizia, diametro interno, ostruzioni, rigonfiamenti, copertura esterna danneggiata, e qualsiasi altro difetto del tubo flessibile. **In fase di montaggio attenersi alle istruzioni del produttore.**

RAGGIO MINIMO DI CURVATURA

Il montaggio eseguito con un raggio di curvatura inferiore al minimo può ridurre in modo considerevole la durata del tubo flessibile. Prestare particolare attenzione per evitare che la connessione tubo/raccordi sia troppo angolata.

ANGOLO DI TORSIONE ED ORIENTAMENTO

Montare i tubi flessibili in modo che il moto relativo dei componenti della macchina faccia curvare il tubo flessibile piuttosto che torcerlo.

BLOCCAGGIO

In molte applicazioni può rendersi necessario incassare, proteggere, o guidare il tubo flessibile per evitare che questo sia danneggiato da flessioni, picchi di pressione e contatti con altri componenti meccanici. Prestare attenzione che a seguito di ciò non insorgano punti di tensione o di usura.

MONTAGGIO CORRETTO

L'esatto montaggio del tubo flessibile esige un collegamento eseguito in modo corretto per prevenire sollecitazioni di torsione.

EVITARE DANNI ESTERNI

Un montaggio corretto non è completo se non si prendono misure per correggere o eliminare carichi di rottura, carichi laterali, piegature, eventuali abrasioni, attorcigliamenti, schiacciamenti, danni alle filettature o alle superfici di tenuta.

VERIFICA DEL SISTEMA

A montaggio avvenuto eliminare tutte le sacche d'aria, portare il sistema alla sua massima pressione, verificare il corretto funzionamento e l'esistenza di perdite.

MANUTENZIONE

Anche effettuando una scelta esatta ed installando correttamente il tubo flessibile, la durata di questo può ridursi in modo considerevole se non si stabilisce un programma continuativo di manutenzione. La frequenza sarà stabilita in base alla rigorosità dell'impiego e al potenziale di rischio. Il programma di manutenzione deve prevedere come minimo quanto segue.

IMMAGAZZINAMENTO DEL TUBO FLESSIBILE

Sono fattori negativi ad una corretta fase di immagazzinamento l'elevata temperatura, l'umidità, l'ozono, la luce, le sostanze oleose, i solventi, i fumi, i liquidi corrosivi, gli insetti, i roditori, e i materiali radioattivi. Occorre che la zona di immagazzinamento sia abbastanza fresca, priva di polvere ed umidità, pulita ed esente da muffa.

CONTROLLO VISIVO

Qualora si verifichi una di queste situazioni, si deve sostituire il tubo flessibile.

1. Perdite dal tubo o dai raccordi (rischio incendio in presenza di fuoriuscita di liquido).
2. Copertura esterna danneggiata, tagliata o corrosa, rinforzo interno visibile .
3. Tubo flessibile attorcigliato, spezzato, appiattito, ritorto.
4. Tubo flessibile indurito, irrigidito, incrinato o bruciato dal calore.
5. Rigonfiamenti, deterioramento o cedimento della copertura esterna.
6. Raccordi danneggiati, rotti o altamente corrosi.
7. Slittamento dei raccordi dal tubo flessibile.

Gli elementi sono da serrare , riparare o sostituire - dove necessario - per:

1. Trafilamenti.
2. Chiusura, ripari, protezioni.
3. Rimozione sporco sovra - accumulato.
4. Ripristino del livello del fluido, infiltrazioni d'aria.

PROVA DI FUNZIONAMENTO

Fare funzionare il sistema alla pressione massima consentita, controllare eventuali difetti di funzionamento e verificare assenza di perdite.

INTERVALLI PER LA SOSTITUZIONE

Occorre fissare intervalli speciali per la sostituzione tenendo conto della precedente durata di funzionamento, di disposizioni di legge o di normative, o qualora guasti, danneggiamenti o rischi d'incidenti si verificassero in tempo inferiore alla media.

PROVE E PROCEDURE PER TUBI E TUBAZIONI RACCORDATE
A NORME SAE 100 R - SAE J 343 / GIUGNO 1980 - DIN 20024

GENERALITÀ

Questa norma si prefigge lo scopo di stabilire metodi unificati di prova e valutazione delle prestazioni di tubi flessibili e tubi flessibili raccordati della serie SAE 100 R. Queste prove specifiche e norme di funzionamento sono applicabili a qualsiasi tipo di tubo flessibile e/o tubazioni flessibili raccordati e sono riportate nelle specifiche SAE J 517.

PROCEDURE DI PROVA

Le procedure sono descritte nell'attuale edizione ASTM D 380, per le prove di tubi flessibili in gomma occorre seguire la metodologia standardizzata. Tuttavia, in caso di contrasto tra le specifiche ASTM e le norme riportate qui di seguito, ci si deve attenere a queste ultime.

PROVE STANDARDIZZATE

PROVE CONTROLLO DIMENSIONI

Il tubo flessibile deve essere conforme alle dimensioni elencate nelle specifica pertinente. Dalla misura della circonferenza esterna si ricaveranno il valore del diametro del rinforzo e del diametro esterno. Per misurare il diametro esterno direttamente è consentito l'uso di un nastro flessibile graduato, mentre la misura del diametro interno dovrà avvenire per mezzo di una sfera idonea a diametro variabile oppure di un calibro per interni. Per misurare la concentricità sul rinforzo e sul diametro esterno servirsi di un comparatore o di un micrometro. Per adattarsi alla curvatura del tubo flessibile ruotare la parte inferiore dello strumento di misura a contatto con la parte interna del tubo. Rilevare le indicazioni a distanza di 90° attorno al tubo. L'accettabilità si ricava dallo scostamento totale tra i valori massimi e minimi. Misurare diametro interno ed esterno ad una distanza minima di mm 25,4 e la concentricità ad una distanza minima di mm 12,7 dall'estremità del tubo flessibile.

PROVA DI TENUTA

Occorre testare i tubi flessibili e/o tubazioni raccordate idrostaticamente alla pressione di prova stabilita per un periodo non inferiore a 30 sec. e non superiore a 60 sec. Non dovranno manifestarsi ne perdite, ne cedimenti.

PROVA DEL CAMBIAMENTO DI LUNGHEZZA

Misurare l'allungamento o l'accorciamento su un gruppo di tubi flessibili mai provati e non invecchiati aventi lunghezza libera tra i raccordi di almeno 300 mm. Collegare le tubazioni raccordate ad una fonte di pressione e sottoporli alla pressione specificata per 30 sec., dopo questo intervallo di tempo allentare la pressione. Dopo 30 sec. dal rilascio della pressione, quando il tubo flessibile è ritornato in condizioni normali, sistemare accuratamente punti di riferimento a distanza di 250 mm sulla copertura esterna a metà tra i raccordi. Pressurizzare di nuovo il tubo flessibile alla pressione specificata per 30 sec. Dopo questo intervallo di tempo - mentre il tubo è ancora sottoposto alla pressione - misurare la distanza tra i punti di riferimento. Questa è la lunghezza finale. Calcolare le variazioni di lunghezza usando la formula seguente:

$$\%\ \text{VARIAZIONE} = \frac{(\text{LUNGHEZZA FINALE} - \text{LUNGHEZZA ORIGINALE}) \times 100}{\text{LUNGHEZZA ORIGINALE}}$$

(- %) VARIAZIONE = ACCORCIAMENTO

(+ %) VARIAZIONE = ALLUNGAMENTO

PROVA DI SCOPPIO

E' necessario sottoporre il tubo flessibile e/o il tubo flessibile raccordato su cui i raccordi d'estremità siano montati da non più di 30 gg. a pressione idrostatica aumentata a ritmo costante in modo da raggiungere la pressione minima di scoppio in non meno di 15 sec. e non più di 30 sec. A valori inferiori di questa pressione minima di scoppio stabilita non dovranno verificarsi perdite, cedimenti, guasti o scoppio.

PROVA DI CURVATURA A FREDDO

Mettere il tubo flessibile e/o il tubo flessibile raccordato in posizione rettilinea alla temperatura specificata per 24 ore. Dopo questo periodo, mantenendo la temperatura costante, curvare il campione in modo pari ed uniforme su in mandrino con un diametro pari a 2 volte il raggio minimo di curvatura specificato. Effettuare la curvatura in non più di 8 sec. e non meno di 12 sec. Sul mandrino piegare a 180° tubi flessibili aventi un diametro interno nominale inferiore a mm 25,4 mentre i tubi flessibili aventi diametro superiore saranno curvati a 90°. Dopo la curvatura è consentito portare il campione a temperatura ambiente, esaminarlo visivamente per controllare rotture sulla copertura esterna, quindi sottoporlo alla prova di tenuta: non dovranno insorgere perdite, cedimenti, ne danni alla copertura esterna. Tubi flessibili di diametro nominale di mm 25,4 o superiore e le relative coperture esterne, saranno ritenuti accettabili anche se, anziché essere sottoposti alla PROVA DI CURVATURA A FREDDO, supereranno la prova prevista da ASTM D 380 per tubi flessibili e coperture esterne.

PROVA DI RESISTENZA AGLI OLI

Dopo essere stato immerso per 70 h in olio ASTM N° 3 alla temperatura stabilita, la variazione di volume dei campioni prelevati dalla parte interna del tubo flessibile e dalla copertura esterna, dovrà mantenersi entro i limiti stabiliti.

PROVA DI RESISTENZA ALL'OZONO

Occorre testare il composto della copertura esterna in conformità con l'edizione più recente ASTM D 622, procedura 9, e ASTM D 1149. Nel caso che - per restrizioni di spazio - non si potesse usare un tubo flessibile, è ammesso sostituire questo campione di stock della copertura esterna in conformità con ASTM D 518, procedura B.

PROVA AD IMPULSI

Eseguire la prova con tubazioni raccordate non invecchiate e - qualora lo standard lo richiedesse - anche con campioni invecchiati. Trasmettere impulsi al tubo flessibile disposto sul raggio minimo di curvatura tramite apparecchiatura adatta. Curvare i tubi flessibili di diametro interno inferiore a mm 25,4 a 180° e i tubi flessibili di diametro uguale o superiore a mm 25,4 a 90°. Standard specifici possono richiedere la trasmissione di impulsi in posizione rettilinea. La lunghezza libera del tubo flessibile raccordato di prova - misurata tra i raccordi - si calcola nel modo seguente:

$$\text{LUNG. LIBERA DI CURV. A 90°} = \frac{3{,}14 \times (\text{RAGGIO MINIMO DI CURVATURA})}{2} + 2\,(\text{DIAM. EST. TUBO})$$

LUNG. LIBERA DI CURV. A 180° = 3,14 x (RAGGIO MINIMO DI CURVATURA) + 2 (DIAM. EST. TUBO)

LUNGHEZZA LIBERA RETTILINEA = 356 - 457 mm

Ove si richiedano campioni invecchiati fare riferimento a standard singoli. Il fluido per la prova circolerà attraverso il tubo flessibile alla temperatura specificata con una tolleranza di ± 3° C. La frequenza degli impulsi sarà di 30 - 75 cicli al minuto alla pressione specificata. Il fluido di prova dovrà circolare ad una velocità che consenta il mantenimento della temperatura di regime costante. Non è permesso ne riscaldare, ne raffreddare la camera di prova. La curva di pressione dell'impulso dovrà uniformarsi il più possibile alla curva di onda quadrata. A meno che si verifichino guasti, la prova dovrà continuare in base al numero di cicli stabilito. Per evitare interruzioni si consiglia di cambiare frequentemente il fluido di prova.

PROVA DI TRAFILAMENTO

Sottoporre tubi flessibili raccordati non invecchiati i cui raccordi siano stati applicati da non oltre 30 gg. ad una pressione idrostatica pari al 70% del valore della pressione minima di scoppio stabilita, per un periodo di 5 - 5,5 min., e azzerare quindi la pressione. Riapplicare una pressione pari al 70% del valore della pressione minima di scoppio per altri 5 min. Non dovranno comparire trafilamenti, ne cedimenti o danni evidenti. Trattasi di una prova distruttiva dopo la quale i campioni andranno distrutti.

CONTROLLO VISIVO DEL PRODOTTO

Esaminare visivamente, in blocco, tubi flessibili per controllare la corretta identificazione. I tubi flessibili raccordati sono da ispezionare per verificare il corretto montaggio dei raccordi.

PROVA DI CONDUTTIVITÀ ELETTRICA (solo per tubi flessibili termoplastici)

Esporre per un periodo di 168 h ad un'umidità relativa dell'85% come minimo e ad una temperatura di 24 ±3° C, tubi flessibili raccordati, in cui non scorre fluido, aventi lunghezza libera di 152 ±13 mm, e protetti per evitare l'ingresso d'umidità. Prima di eseguire la prova togliere l'umidità in superficie, bisogna che il tubo flessibile raccordato, abbia uno dei raccordi collegato ad una fonte di elettricità sinusoidale di frequenza
60 Hz e tensione 37,5 kV (rms) tramite un conduttore. Sospendere questo tramite fili tessili secchi, in modo che il tubo flessibile penda liberamente per almeno 600 mm di distanza da qualunque oggetto estraneo. Collegare a terra l'estremità più bassa del tubo flessibile interponendo una resistenza di 1000 - 1000000 Ohm e mantenere questo vicino all'estremità del tubo flessibile. Usando un cavo interamente protetto e con la protezione collegata a terra allacciare alla resistenza un voltmetro idoneo. Applicare al campione 37,5

PROVA RESISTENZA AL VUOTO

Quando sottoposto alla prova del vuoto per 5 min., il tubo non dovrà presentare rigonfiamenti ne mostrare altri danni. Ove fattibile applicare ad un'estremità del tubo flessibile un coperchio trasparente ed una luce elettrica per consentire di osservare i guasti visivamente. Quando la lunghezza o il diametro del tubo flessibile non permettono un'esame visivo sarà considerato difettoso per un diametro nominale (a titolo per esempio) di 12,7 mm il mancato passaggio attraverso il tubo di una sfera o cilindro di diametro 6,4 mm. Per i tubi flessibili di diametro nominale inferiore a 12,7 mm, usare una sfera o cilindro aventi il diametro più piccolo di 3,2 mm, rispetto al diametro nominale del tubo in esame.

PROVA ESPANSIONE CUBICA

Eseguire questa prova in conformità alla corrente edizione di ASTM D 380.

TEST AD IMPULSI SECONDO LA NORMA DIN 20024 E SAE J 343

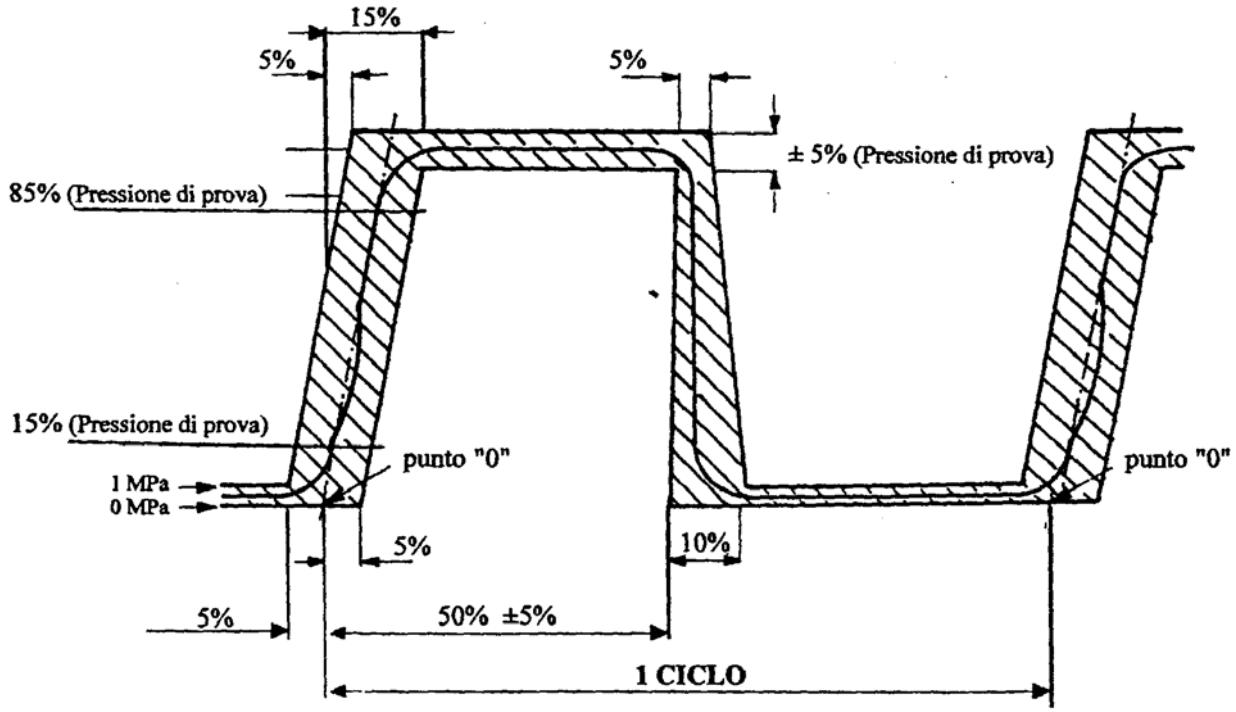

(NR. CICLI DA 30 FINO A 75 AL MINUTO)

PARAMETRI DI RIFERIMENTO PER PROVA AD IMPULSI PER TUBI RACCORDATI

TIPO DI TUBO	DN	NUMERO DEGLI IMPULSI	VALORE PERCENTUALE DELLA PRESSIONE DI ESERCIZIO
R1AT / 1SN	= 25	150.000	125
	> 25		100
R2AT / 2SN	Tutti	200.000	133
R7	Tutti	150.000	125
R8	Tutti	200.000	133
4SP / 4SH	Tutti	400.000	133
R12	Tutti	500.000	133
R13 / R15	Tutti	500.000	120
2TE	Tutti	100.000	125
3TE	= 25	200.000	133
	> 25		100

DETERMINAZIONE DEL DIAMETRO DI UN TUBO, DELLA PORTATA E DELLA VELOCITÀ DI UN FLUIDO

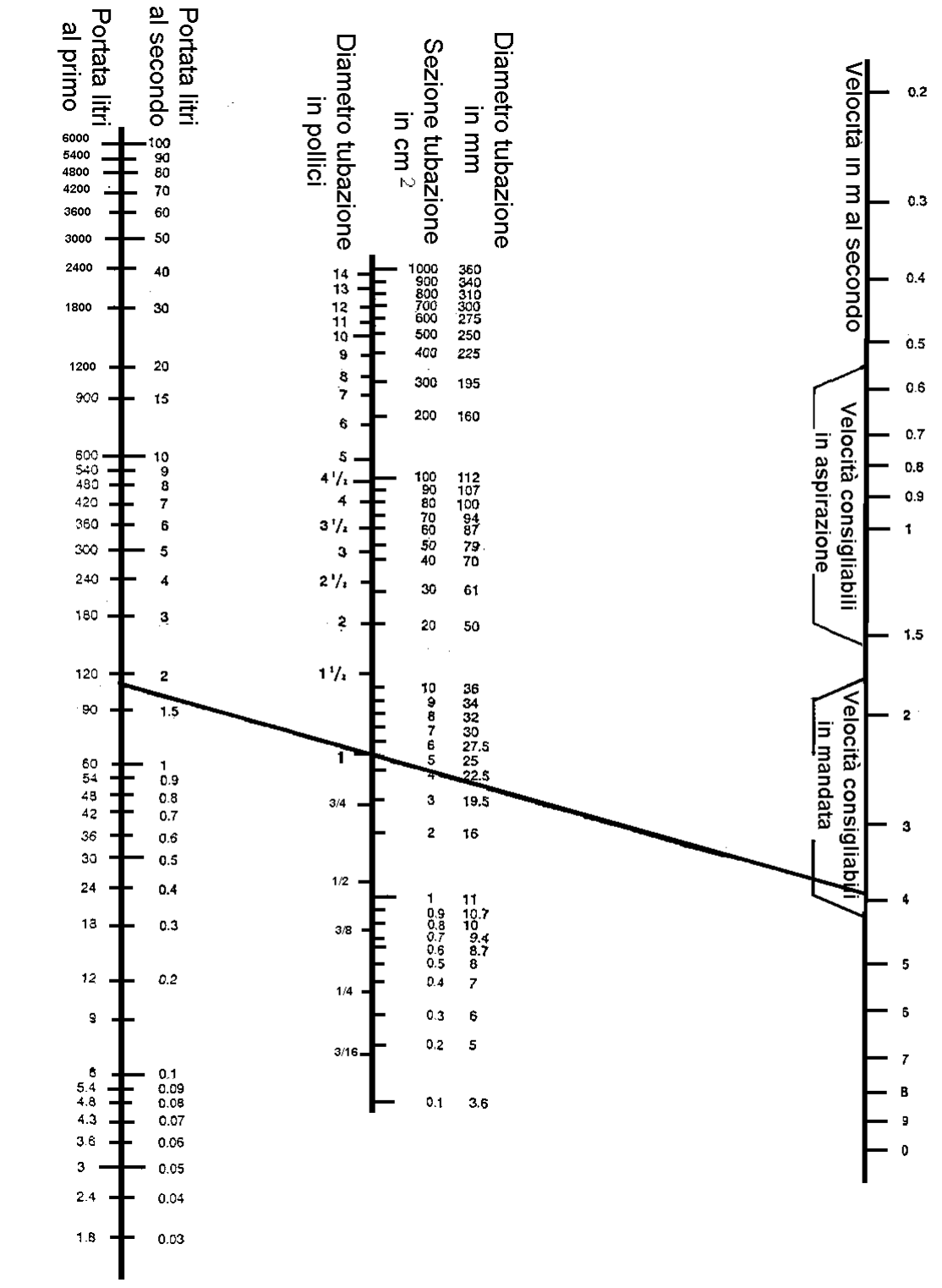

ESEMPIO: *quale potrà essere il minimo diametro di una tubazione che consenta una portata in mandata di olio a 100 l/min?*
Tracciando una linea retta tra il punto di portata (100 l/min) e quello di massima velocità (4 m/s) risulta che la tubazione dovrà avere un diametro minimo di 24 mm (arrotondato a 25,4 mm = 1").

N.B. Questi dati sono puramente indicativi in quanto estratti da tabelle non normalizzate.

COME CALCOLARE LA PERDITA DI CARICO IN UNA TUBAZIONE FLESSIBILE

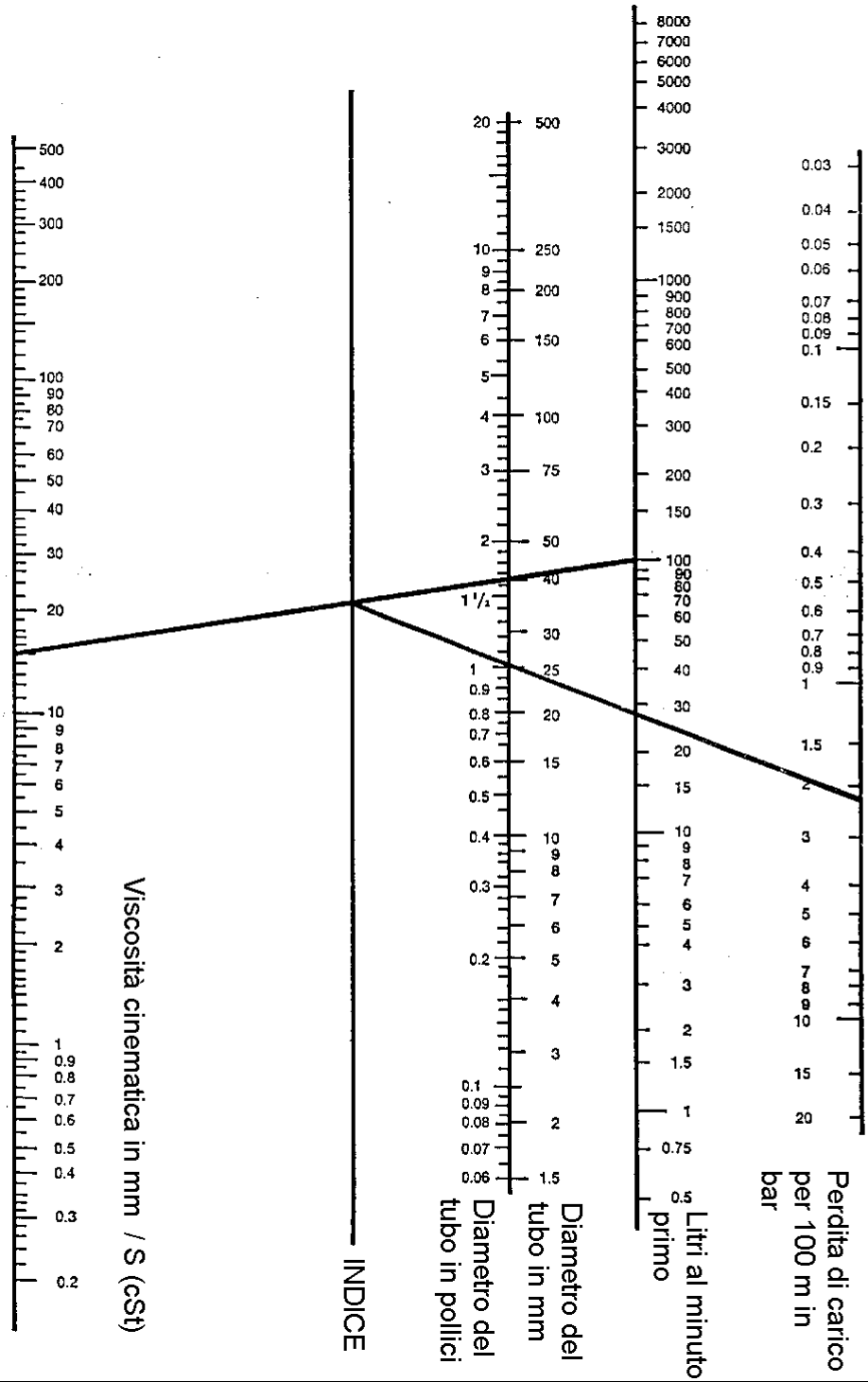

Occorre conoscere il valore della viscosità assoluta del fluido stesso.
Congiungendo questi due punti, la retta intersecherà la linea indice in un terzo punto.
Tracciando una linea retta tra questo terzo punto così determinato ed il diametro del tubo sulla relativa scala e facendo proseguire tale linea retta fino ad incontrare l'ultima colonna sulla destra, troveremo il valore della perdita di carico in bar per ogni 100 metri di tubazione flessibile.

ESEMPIO: *determinato il valore della viscosità cinematica del fluido (15 mm^2/S), la portata (100 l/min) ed il diametro interno del tubo (1" = 25,4 mm), troveremo una perdita di carico di 2,3 bar per ogni 100 metri di lunghezza.*

N.B. Questi dati sono puramente indicativi in quanto estratti da tabelle non normalizzate.

I NOSTRI METODI DI COLLAUDO

Poiché la qualità rappresenta per noi l'obiettivo primario, per garantire la affidabilità del nostro prodotto eseguiamo n. 2 tipi di collaudo.

a) ***Test certificazione prodotto:***

. Collaudi dimensionali di raccordatura inseriti nel ciclo produttivo

. Collaudi funzionali secondo specifiche di norme o specifiche cliente

. Flussaggio con controllo particelle residue secondo norme NAS - ISO

. Identificazione prodotto

b) ***Test di omologazione prodotto***

Comprendono tutti i test riportati nella norma SAE J343 / DIN 20024

- Rugosità di tenuta raccordi
- Durezza materiali raccordi
- Rispondenza dimensionale a specifiche o disegni

Dette prove vengono eseguite per l'omologazione dei prodotti e per le verifiche periodiche degli standard qualitativi.

MODALITÀ DI PULIZIA MEDIANTE FLUSSAGGIO E RILEVAMENTO DEL GRADO DI CONTAMINAZIONE

PROCEDURA FLUSSAGGIO/RILEVAMENTO CONTAMINAZIONE INTERNA/COLLAUDO A PRESSIONE

La ECO è in grado di effettuare le forniture garantendo un livello di pulizia interna dei tubi fino a **grado 6 NAS 1638.**

Il ns impianto di flussaggio è stato progettato per svolgere, su batterie di fasci tubieri le seguenti operazioni:

- **Flussaggio** per entrambi le direzioni del tubo con fluido appositamente definito in grado di raggiungere livelli di turbolenza molto elevati (N° di Reynold >>5000) tali da mettere in vibrazione le stesse condotte esercitando quindi in esse anche un'azione meccanica di asportazione dei contaminanti. Questo procedimento inserito in un circuito con un elevato grado di filtrazione permette di raggiungere gradi di contaminazione bassi (≈ 6 NAS 1638).
- **Asciugatura** con aria controllata per entrambi le direzioni del tubo in tempi brevi
- **Collaudo** in pressione da 20 ÷ 1000 bar

Dopo il flussaggio si procede al rilevamento della contaminazione prelevando**,** attraverso un dispositivo automatico, l'olio all'interno del tubo direttamente durante il flussaggio garantendo così una reale lettura del valore di inquinamento residuo.

- **Rileviamo** la contaminazione attraverso un sensore ottico.
- **Stampiamo** il report di tipo tabulare o grafico in conformità alla classificazione secondo il codice NAS 1638 e lo standard ISO 4406

COMPARAZIONE NORMATIVE DI CONTAMINAZIONE					
ISO / DIS 4406 Catop RP 70 H	**PARTICELLE 10 MICRON PER cm^3**	**ACFTD mg/l**	**MIL STD 1246 A (1967)**	**NAS 1638 (1964)**	**SAE T49D (1963)**
26/23	140.000	1.000			
25/23	85.000		1.000		
23/20	14.000	100	700		
21/18	4.500			12	
20/18	2.400		500		
20/17	2.300			11	
20/16	1.400	10			
19/16	1.200			10	
18/15	580			9	6
17/14	280		300	8	5
16/13	140	1		7	4
15/12	70			6	3
14/12	40		200		
14/11	35			5	2
13/10	14	0,1		4	1
12/9	9			3	0
18/8	5			2	
10/8	3		100		
10/7	2,3			1	
10/6	1,4	0,01			
9/6	1,2			0	
8/5	0,6			00	
7/5	0,3		50		
6/3	0,14	0,001			
5/2	0,04		25		
2/8	0,01		10		

SPECIFICA: NAS 1638 LIMITI MASSIMI DI CONTAMINAZIONE (RIFERITI AD UN CAMPIONE DI 100 ML)														
Raggio d'azione campioni (MICRONS)	**Valori**													
	00	**0**	**1**	**2**	**3**	**4**	**5**	**6**	**7**	**8**	**9**	**10**	**11**	**12**
5 a 15	125	250	500	1.000	2.000	4.000	8.000	16.000	32.000	64.000	128.000	256.000	512.000	1.024.000
15 a 25	22	44	89	178	356	712	1.425	2.850	5.700	11.400	22.800	45.600	91.200	182.400
25 a 50	4	8	16	32	63	126	253	506	1.012	2.025	4.050	8.100	16.200	32.400
50 a 100	1	2	3	6	11	22	45	90	180	360	720	1.440	2.880	5.760
Sopra 100	0	0	1	1	2	4	8	16	32	64	128	256	512	1.024

TUBI ACCIAIO CURVATI E SAGOMATI

Produciamo tubi d'acciaio curvati e sagomati pronti per l'impiego, per impianti oleodinamici o comunque per conduzione di fluidi in pressione.

Gamma dimensionale:
- *dal diametro 6 mm al diametro 42 mm*
- *spessore parete da 1 mm a 5 mm*

Processo di curvatura
L'acquisizione dei dati per la realizzazione dei singoli prodotti può avvenire da disegni forniti dal cliente o da campioni.
La rilevazione del campione viene effettuata con banco di misura 3D.
La curvatura su macchine a controllo numerico, interfacciate al banco di misura.

Processo di lavorazione dell'estremità
- *Premontaggio dadi e anelli per la connessione agli adattatori con svasatura 24° del sistema DIN 2353.*
- *Sagomatura Walform per la connessione agli adattatori con svasatura 24° del sistema DIN 2353.*
- *Sagomatura 37° a filettatura JIC.*
- *Saldatura / brasatura di raccordi per la connessione agli adattatori dei sistemi:*
  - *DIN 2353 svasatura 24°*
  - *JIC svasatura 37°*
  - *British standard svasatura 60°*
  - *Flange SAE 3000 / 6000*
  - *SAE ORFS*

Processo di collaudo in pressione e/o flussaggio
Qualora richiesto, siamo in grado di realizzare su impianto specifico, sia il collaudo fino alla pressione di 1000 BAR, sia il flussaggio fino al limite della classe 2 NAS 1638. L'eccellente know-how raggiunto nella produzione dei tubi flessibili raccordati e dei tubi rigidi curvati e sagomati, ci pone nella possibilità di offrire con assoluta economicità e competenza, sistemi di ***conduzione fluidica completi:***
- *Flessibili*
- *Rigidi*
- *Adattatori di connessione.*

Riteniamo che ciò possa rappresentare una valida opportunità, finalizzata all'ottimizzazione del lay-out dell'impianto, utilizzando al meglio le caratteristiche dei singoli prodotti e garantendo un eccellente grado di sicurezza e affidabilità.

ECO srl
Via Riccardo Lombardi, 6 - 10028 TROFARELLO (TORINO) - ITALIA
Telefono: +39 (0)116482411 - Fax +39 (0)116804110 - (E-mail info@ecoflu.it)

SAE 100 R4

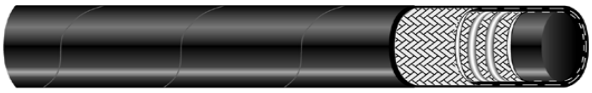

PAG.28

B25

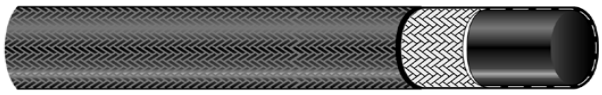

PAG.28

SILSPIR 7

PAG.29

G10

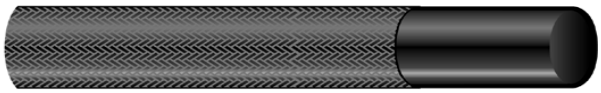

PAG.29

EN 854/2TE DIN 20021-2TE

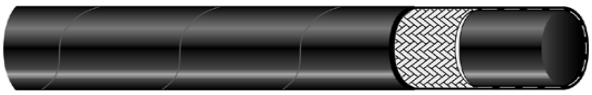

PAG.30

EN 854/3TE DIN 20021-3TE

PAG.30

EN 854/R6 SAE 100 R6

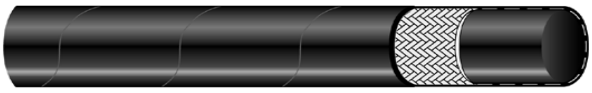

PAG.31

EN 854/R3 SAE 100 R3

PAG.31

EN 855/R7 SAE 100 R7 SINGOLO E BINATOEN855 R8 BINATO

PAG.32

EN 855/R8 SAE 100 R8 SINGOLO E BINATO

PAG.33

SPT SINGOLO E BINATO

PAG.34

MPT

PAG.35

MICROTUBO MFS

PAG.35

EN 853/1SN SAE 100 R1AT

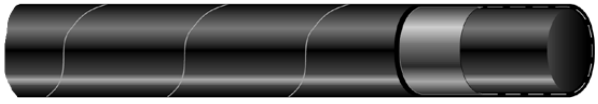

PAG.36

EN 853/2SN SAE 100 R2AT

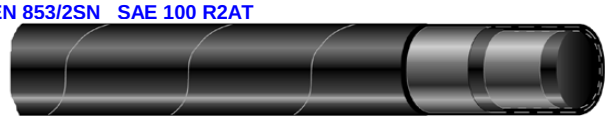

PAG.36

EN 857/1SC KOMPACT 1

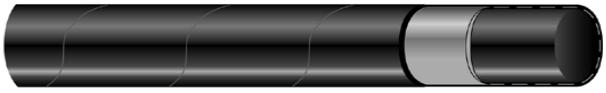

PAG.37

EN 857/2SC KOMPACT 2

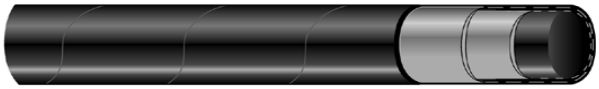

PAG.37

KOMPACT 2S

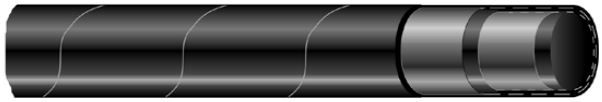

PAG.38

SAE 100 R16

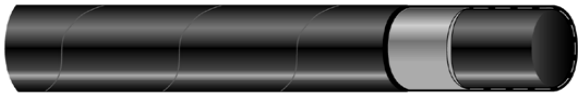

PAG.39

R17-ISO/3000 SAE 100 R17

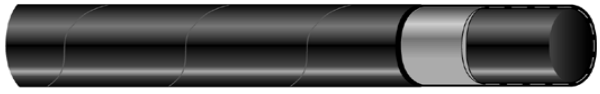

PAG.39

TH1

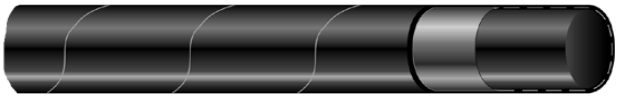

PAG.40

TH1B

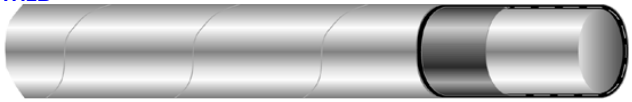

PAG.40

TH2

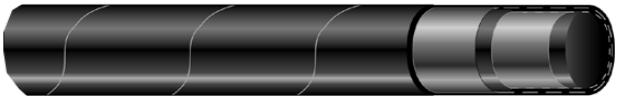

PAG.41

TH2B

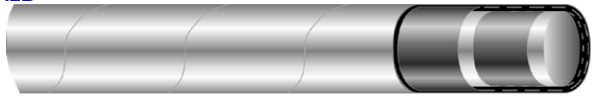

PAG.41

TROPIC/1

PAG.42

TROPIC/2

PAG.42

HPT1 SINGOLO E **BINATO**

PAG.43

HPT2 SINGOLO E **BINATO**

PAG.44

EN 856/4SP DIN 20023 4SP

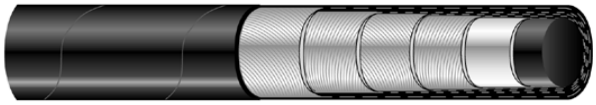

PAG.45

EN 856/4SH DIN 20023 4SH

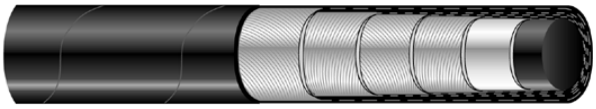

PAG.45

EN 856/R13 SAE 100 R13

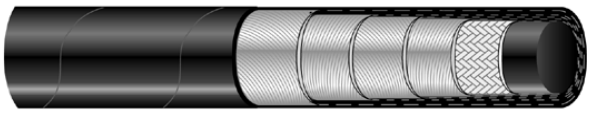

PAG.46

EN 856/R15 SAE 100 R15

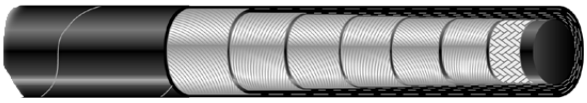

PAG.46

SUPERFLEX 4000

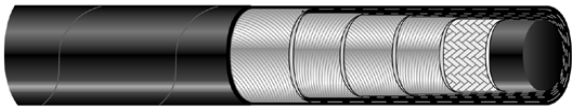

PAG.47

SAE 100 R14

PAG.48

TP1 HP

PAG.49

TP2 HP

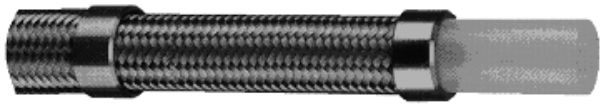

PAG.49

TCO TUBO PTFE CORRUGATO

PAG.50

HPX

PAG.51

INDICE TUBI ACCIAIO

TAB TUBO ACCIAIO BONDERIZZATO

PAG.52 - PAG.53

TABZN TUBO ACCIAIO ESTERNO ZINCATO

PAG.54

BXLP
BOCCOLA A PELARE
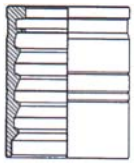
PAG.55

BP2
BOCCOLA A PELARE
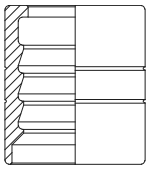
PAG.55

BXT1
BOCCOLA A NON PELARE
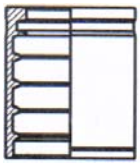
PAG.56

BXT2
BOCCOLA A NON PELARE
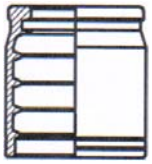
PAG.56

BPT1
BOCCOLA PER TUBI ULTRACOMPATTI E TERM.

PAG.56

BXS
BOCCOLA A PELARE
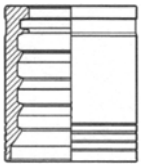
PAG.57

BPSH
BOCCOLA A PELARE
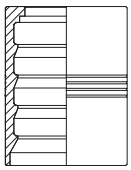
PAG.57

BPA
BOCCOLA A PELARE
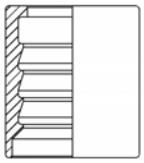
PAG.57

BP7
BOCCOLA A NON PELARE
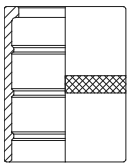
PAG.58

BP3
BOCCOLA A NON PELARE
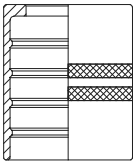
PAG.58

BP4
BOCCOLA
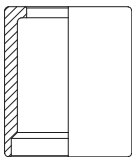
PAG.58

CPA1
MASCHIO METRICO SV.60°
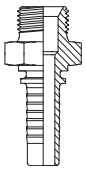
PAG.59

CPA2
MASCHIO GAS CILINDRICO
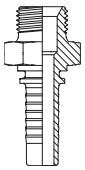
PAG.60

CPA2P
MASCHIO GAS SEDE PIANA
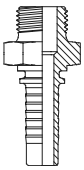
PAG.61

CPA3
MASCHIO GAS CONICO 60°
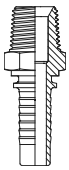
PAG.62

CPA4
MASCHIO NPTF
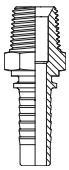
PAG.63

CPA6
MASCHIO J.I.C.- CONO 74°
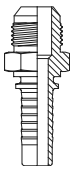
PAG.64

CPA7
MASCHIO SAE O-RING
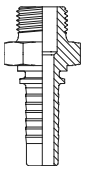
PAG.65

CPA8L
MASCHIO METRICO SV.24° SERIE LEGGERA
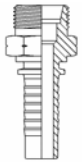
PAG.66

CPA8S
MASCHIO METRICO SV.24° SERIE PESANTE
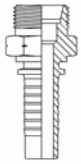
PAG.67

CPA9
MASCHIO ORFS
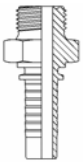
PAG.68

CPAF
MASCHIO METRICO SV. 24° SERIE FRANCESE
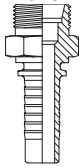
PAG.69

CPB1
FEMMINA METRICA INTERA OGIVA 60° DADO AGGRAF.
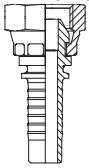
PAG.70

CPB2
FEMMINA GAS OGIVA 60° DADO AGGRAFFATO
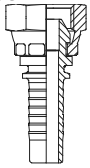
PAG.71

CPB2ODP
FEMMINA GAS OGIVA 60° O-RING DADO AGGRAFF.
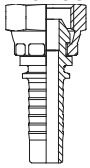
PAG.72

CPB2P
FEMMINA GAS SEDE PIANA DADO AGGRAFFATO
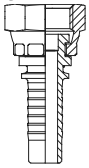
PAG.73

CPB6
FEMMINA DIRITTA J.I.C. SV.74° DADO AGGRAFFATO
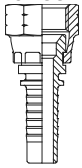
PAG.74

CPB2L
FEMMINA GAS OGIVA 60° DADO LIBERO
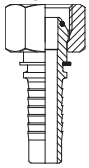
PAG.75

CPB2O
FEMMINA GAS O-RING OGIVA 60° DADO LIBERO
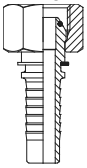
PAG.76

CPBODS
FEMMINA GAS OGIVA 60° O-RING DADO LIBERO
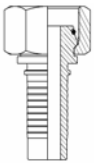
PAG.77

CPB8L
FEMMINA DIRITTA METRICA DIN 24° OR SERIE LEGGERA
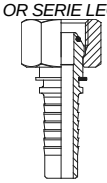
PAG.78

CPB8S
FEMMINA DIRITTA METRICA DIN 24° OR SERIE PESANTE
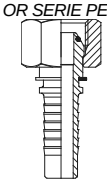
PAG.79

CPB8F
FEM. DIR. MET. OR OGIVA 24° DADO LIB. SERIE FRANCESE
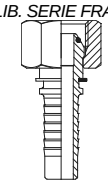
PAG.80

CPB9
FEMMINA DIRITTA ORFS INTERA
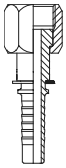
PAG.81

CPC1U
CURVA 90° METRICA INTERA OGIVA 60° DADO AGGRAF.
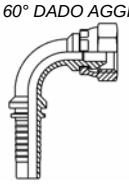
PAG.82

CPC2U
CURVA 90° GAS P.UNICO DADO AGGRAFFATO
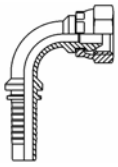
PAG.83

CPC2ODP
CURVA 90° GAS P. UNICO O-RING DADO AGGRAFF.
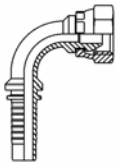
PAG.84

CPC6U
CURVA 90° J.I.C. INTERA SV.74° DADO AGGRAFFATO
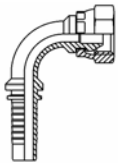
PAG.85

CPC2LU
CURVA 90° GAS P. UNICO DADO LIBERO
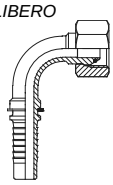
PAG.86

CPC2OU
CURVA 90° GAS O-RING INTERA DADO LIBERO
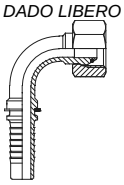
PAG.86

CPCODS
CURVA 90° GAS OGIVA 60° O-RING DADO LIBERO
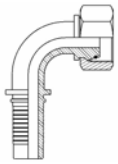
PAG.87

CPC8L
CURVA A 90° METRICA DIN 24° OR SERIE LEGGERA
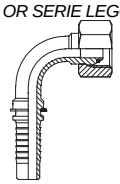
PAG.88

CPC8S
CURVA A 90° METRICA DIN 24° OR SERIE PESANTE
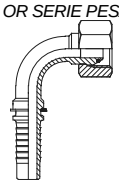
PAG.89

CPC8F
FEM.90° MET. OR OGIVA 24° DADO LIB. SERIE FRANCESE
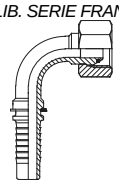
PAG.90

CPC9
FEMMINA 90° ORFS INTERA
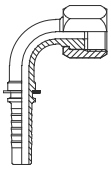
PAG.91

CPY1U
CURVA 45° METRICA INTERA OGIVA 60° DADO AGGRAF.
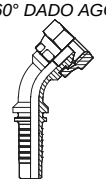
PAG.92

CPY2U
CURVA 45° GAS P. UNICO DADO AGGRAFFATO
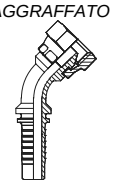
PAG.93

CPY2ODP
CURVA 45° GAS P. UNICO O-RING DADO AGGRAFF.
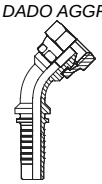
PAG.94

CPY6U
CURVA 45° J.I.C. INTERA SV.74° DADO AGGRAFFATO
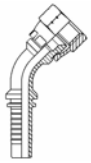
PAG.95

CPY2LU
CURVA 45° GAS P.UNICO DADO LIBERO
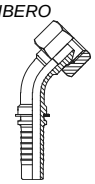
PAG.96

CPY2OU
CURVA 45° GAS O-RING INTERA DADO LIBERO
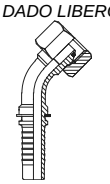
PAG.96

CPYODS
CURVA 45° GAS OGIVA 60° O-RING DADO LIBERO
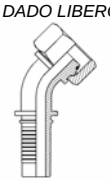
PAG.97

CPY8L
CURVA A 45° METRICA DIN 24° OR SERIE LEGGERA
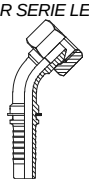
PAG.98

CPY8S
CURVA A 45° METRICA DIN 24° OR SERIE LEGGERA
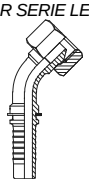
PAG.99

CPC8F
FEM.45° MET. OR OGIVA 24° DADO LIB. SERIE FRANCESE
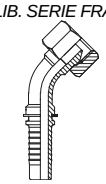
PAG.100

CPY9
FEMMINA 45° ORFS PEZZO UNICO
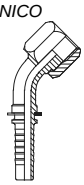
PAG.101

CPEL
ERMETO DIRITTO SERIE LEGGERA
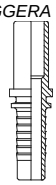
PAG.102

CPES
ERMETO DIRITTO SERIE PESANTE

PAG.103

CPEF
ERMETO DIRITTO SERIE FRANCESE
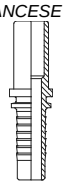
PAG.104

CPHUL
ERMETO A 90° SERIE LEGGERA
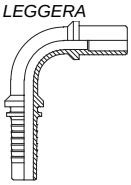
PAG.105

CPHUS
ERMETO A 90° SERIE PESANTE
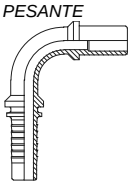
PAG.106

CPKUL
ERMETO 45° SERIE LEGGERA
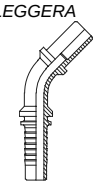
PAG.107

CPKUS
ERMETO 45° SERIE PESANTE
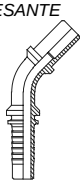
PAG.108

CPF3U
FLANGIA DIRITTA SAE 3000 INTERA
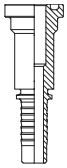
PAG.109

CPF6U
FLANGIA DIRITTA SAE 6000 INTERA
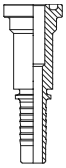
PAG.110

CPFC
FLANGIA DIR. "SUPERCAT" INTERA
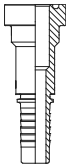
PAG.111

CPG3U
FLANGIA 90° SAE 3000 INTERA
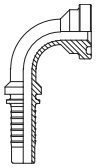
PAG.112

CPG6U
FLANGIA 90° SAE 6000 INTERA
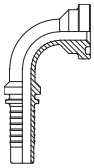
PAG.113

CPGC
FLANGIA 90° "SUPERCAT" INTERA
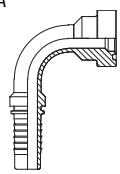
PAG.114

CPL3U
FLANGIA 45° SAE 3000 INTERA
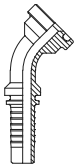
PAG.115

CPL6U
FLANGIA 45° SAE 6000 INTERA
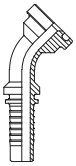
PAG.116

CPYC
FLANGIA 45° "SUPERCAT" INTERA
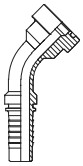
PAG.117

CPCP
CODOLO DOPPIO
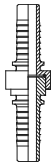
PAG.117

ARIN
FEMM. PER IDROPULITRICI TIPO "ARI"
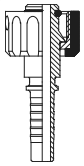
PAG.118

IR
ATTACCO PER PISTOLE IDROPULITRICI
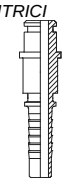
PAG.118

CPD1U
OCCHIO METRICO INTERO
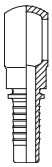
PAG.119

CPD2U
OCCHIO GAS INTERO
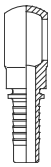
PAG.120

RACCORDI PER MICROTUBI

BM
BOCCOLA PER MICROTUBI
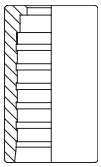
PAG.121

CMB2 **CMB2B**
FEMMINA GIREVOLE
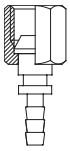
PAG.121 PAG.123

CMB1 **CMB1B**
FEMMINA GIREVOLE
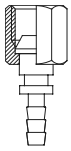
PAG.121 PAG.123

CMOB2P **CMOB3P**
FEMMINA GIREVOLE
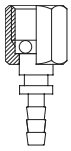
PAG.121 PAG.124

CMB8 **CMB8B**
FEMMINA ERMETICA CON O-RING
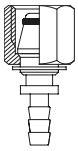
PAG.122 PAG.124

CME **CMEB**
ERMETO
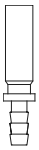
PAG.122 PAG.124

CMR **CMRB**
FEMMINA GIREVOLE
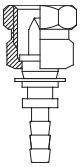
PAG.122 PAG.124

CMP **CMPB**
PERNO

PAG.122 PAG.125

CMB6 **CMB6B**
FEMMINA JIC
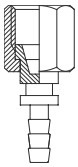
PAG.123 PAG.125

CMD1 **CMD1B**
OCCHIELLO

PAG.123 PAG.125

MINIPRESE

MPOF
MINIPRESA FIL. CILINDR. TENUTA O-RING
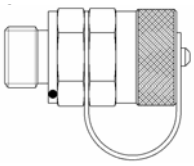
PAG.126

MPOR
MINIPRESA FIL. CILINDR. TENUTA O-RING RADIALE
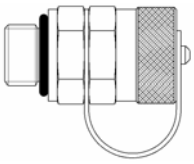
PAG.126

MPE
MINIPRESA PERNO LISCIO
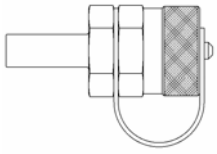
PAG.126

MPB
MINIPRESA FIL. CILINDR. TENUTA SULLO SPIGOLO
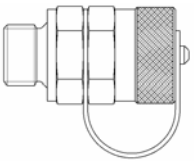
PAG.127

MPA3 **MPA4**
MINIPRESA FIL. CONICA CON TENUTA SUL FILETTO
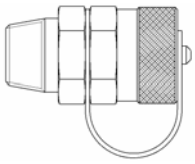
PAG.127

VALVOLE

BKH
VALVOLA A SFERA MONOBLOCCO
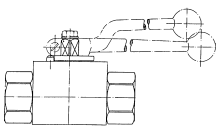
PAG.128

RACCORDI SERIE "L"

BPLL
BOCCOLA ALLUMINIO BASSA PRESSIONE
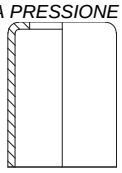
PAG.129

CLE
CODOLO LISCIO BASSA PRESSIONE
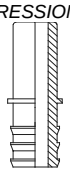
PAG.130

CLD1
RACC. AD OCCHIO BANJO BASSA PRESS. METRICO
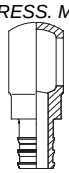
PAG.131

CLD2
RACC. AD OCCHIO BANJO BASSA PRESSIONE GAS
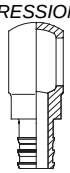
PAG.131

CLB2
CODOLO SEDE OGIVA BASSA PRESSIONE
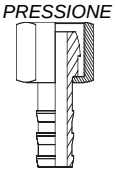
PAG.132

CLC2
CODOLO 90° SEDE OGIVA BASSA PRESSIONE
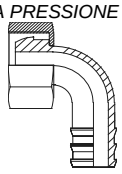
PAG.132

CLA3
MAS. GAS CONICO UNI 339 BASSA PRESSIONE
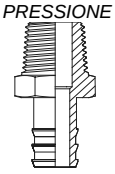
PAG.133

CLA2
MAS. GAS CILINDR. UNI 339 BASSA PRESSIONE
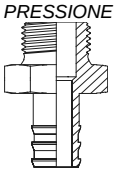
PAG.134

RACCORDI SERIE "H" INTERLOCK

BH4H
BOCCOLA
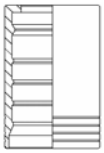
PAG.135

BH13
BOCCOLA
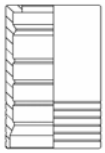
PAG.135

CHA2
MASCHIO GAS CILINDRICO SV. 60°
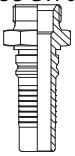
PAG.136

CHA4
MASCHIO N.P.T.F. SV. 60°

PAG.136

CHA6
MASCHIO J.I.C. CONO 74°
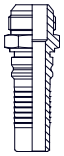
PAG.137

CHA8
MASCHIO METRICO

CILINDRICO SV. 24°
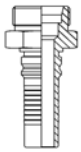
PAG.137

CHB2O
FEMMINA GAS OGIVA 60°

O-RING DADO AGGRAFFATO
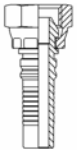
PAG.138

CHB6
FEMMINA J.I.C. SV. 74°

DADO AGGRAFFATO

PAG.139

CHB8
FEM. METRICA O-RING

OGIVA 24° DADO LIBERO
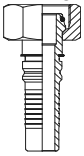
PAG.139

CHC6
CURVA 90°J.I.C. SV. 74° P.U.
DADO AGGRAFFATO
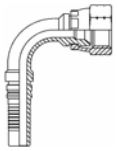
PAG.140

CHC8
CURVA 90° METR. O-RING

OGIVA 24° DADO LIBERO
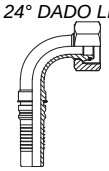
PAG.140

CHC2O
CURVA 90° GAS OGIVA 60°
O-RING DADO AGGRAFFATO
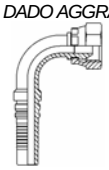
PAG.141

CHY6
CURVA 45°J.I.C. SV. 74° P.U.
DADO AGGRAFFATO
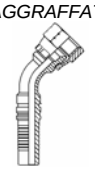
PAG.141

CHY2O
CURVA 45° GAS OGIVA 60°
O-RING DADO AGGRAFFATO
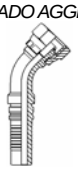
PAG.142

CHY8
CURVA 45° METR. O-RING

OGIVA 24° DADO LIBERO
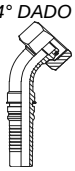
PAG.142

CHF3
FLANGIA DIRITTA SAE 3000 INTERA
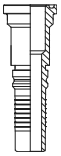
PAG.143

CHF6
FLANGIA DIRITTA SAE 6000 INTERA
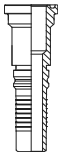
PAG.143

CHG3
FLANGIA 90° SAE 3000 INTERA
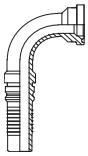
PAG.144

CHG6
FLANGIA 90° SAE 6000 INTERA
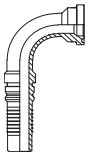
PAG.144

CHL3
FLANGIA 45° SAE 3000 INTERA
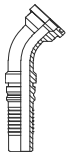
PAG.145

CHL6
FLANGIA 45° SAE 6000 INTERA
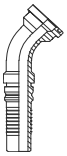
PAG.145

N11P / **N22P**
FIL. MET.CIL / *FIL. GAS CIL*
NIPPLO SV..60°

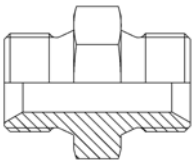

PAG.147

N22R
NIPPLO RIDOTTO SV. 60°
MASCHIO GAS CILINDRICO

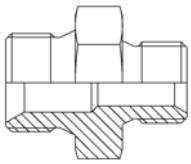

PAG.148

N11R
NIPPLO RIDOTTO SV. 60°
FIL. METRICA CILINDRICA

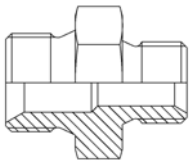

PAG.149

N21A
NIPPLO ADATTATORE
FIL. GAS METRICA CILINDR.

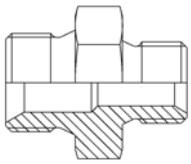

PAG.150

MFG22
NIPPLO SV. 60° MASCHIO
GAS CIL. FEM. GIR. GAS

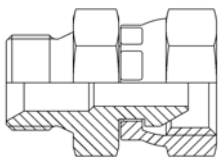

PAG.151

FFG22
NIPPLO SV. 60° FEMMINA
GAS CIL. FEM. GIR. GAS

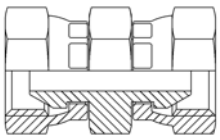

PAG.151

PMF22
PROLUNGA SV. 60°
FEM. GAS - MASCHIO GAS

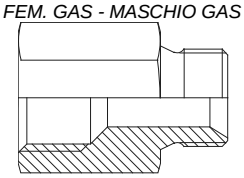

PAG.152

PMF11
PROLUNGA SV. 60°
MA/FE FIL. METRICA CIL.

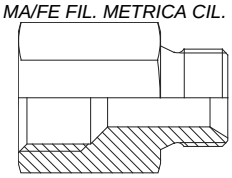

PAG.153

RA22
RIDUZIONE SV. 60°
FEM. GAS - MASCHIO GAS

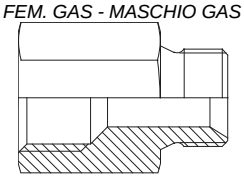

PAG.154

RA12
RIDUZIONE ALTA SV. 60°
MA/FE FIL.METR.-GAS CIL.

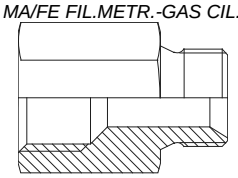

PAG.155

RA21
RIDUZIONE ALTA SV. 60°
MA/FE FIL. GAS-METR. CIL.

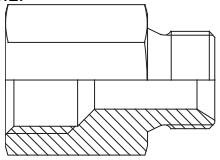

PAG.155

RA11
RIDUZIONE ALTA SV. 60°
MA/FE FIL.METR.-METR. CIL.

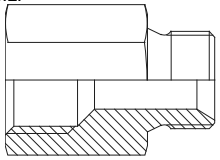

PAG.155

TME1 / **TME2**
TAPPO MASCHIO
FIL. METR./GAS - CIL. SV. 60°

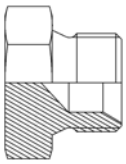

PAG.156

TFG1 / **TFG2**
TAPPO FEMMINA GIREVOLE
FIL. METR./GAS CONO 60°

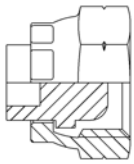

PAG.157

VC1 / **VC2**
VITE FORATA
FILETTO METR./GAS - CIL.

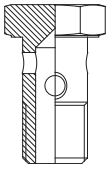

PAG.158

VCD1 / **VCD2**
VITE DOPPIA APPL.FORATA
FILETTO METRICO - GAS

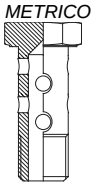

PAG.159

OS1 / **OS2**
OCCHIO A SALDARE
VITE CAVA FIL. METR.-GAS

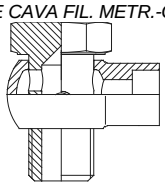

PAG.160

OF22 / **OF11** / **OF21**
OCCHIO FIL. GAS/METRICO
VITE CAVA FIL. METR.-GAS

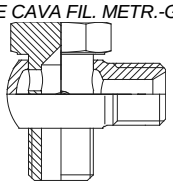

PAG.161

RR1 / **RR2**
ROND. DI TENUTA RAME
FILETT. METRICA - GAS

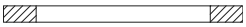

PAG.162

RU1 / **RU2**
ROND. ACCIAIO GOMMA
FILETT. METRICA - GAS

PAG.163

NS1 / **NS2**
GIUNZIONE ES. A SALDARE
MAS. FIL. METR./GAS CIL.

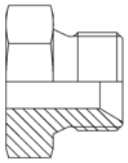

PAG.164

CS1 / **CS2**
COLONNETTA A SALDARE
FIL. METRICA / GAS CIL.

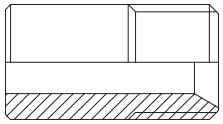

PAG.165

CS3 / **CS6**
COPPIA SEMIFLANGIA
SAE 3000 - SAE 6000

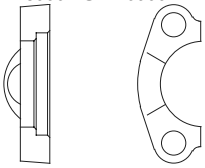

PAG.166

FI3 / **FI6**
FLANGIA INTERA SAE J518
SAE 3000 - SAE 6000

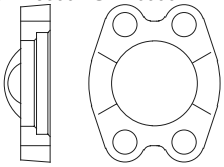

PAG.167

MS1 / **MS2**
MANICOTTO A SALDARE
FIL. METRICA / GAS CIL.

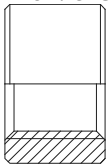

PAG.168

TMI1
TAPPO MAS. INCASSATO
FILETT. METRICA CONICA

PAG.169

TMI2
TAPPO MAS. INCASSATO
FILETTATURA GAS CONICA

PAG.169

N23
NIPPLO SV. 60°
MAS. GAS CIL.-GAS CONICO

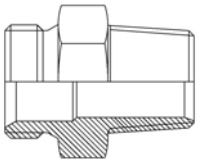

PAG.170

N33
NIPPLO FILETTATURA GAS CONICA

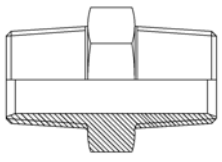

PAG.170

RB22
RIDUZIONE CORTA SV. 60°
FEM. GAS - MASCHIO GAS

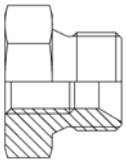

PAG.171

RB23
RID.BASSA FEMM.FIL.GAS CIL. MAS. FIL. GAS CON.

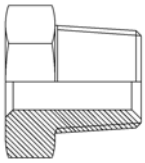

PAG.172

G90MF22
ADATT. 90° MAS. GAS CIL. FEM. GIREV. GAS SV. 60°

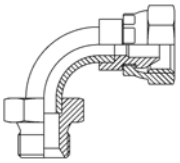

PAG.173

G45MF22
ADATT. 45° MAS. GAS CIL. FEM. GIREV. GAS SV. 60°

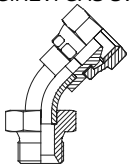

PAG.173

G90FF22
ADATTATORE 90° FEM. GIREV. GAS SV. 60°

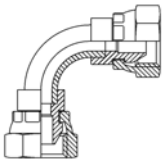

PAG.174

G45FF22
ADATTATORE 45° FEM. GIREV. GAS SV. 60°

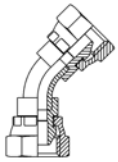

PAG.174

GM23
ADATTATORE 90° FILETT.
MA. GAS CIL. V.60°-GAS CON.
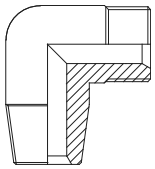
PAG.175

GF22
ADATTATORE 90°
FILETT. FEMMINA GAS
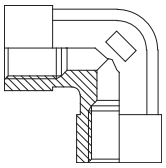
PAG.175

GMFG32
ADAT.90° MAS.FIL.GAS CON.
FEM.GIR.FIL.GAS CIL.SV.60°
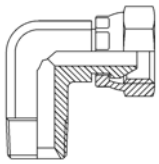
PAG.176

GOR22
ADAT.90° ORIENTABILE
TENUTA OR FIL.MAS.GAS CIL.
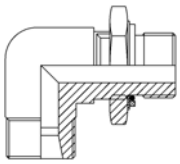
PAG.176

TM222
ADATT. A "T" MAS. SV. 60°
FILETTATURA GAS CIL.
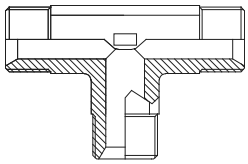
PAG.177

TF222
ADATTATORE A "T" FEMM.
FILETTATURA GAS
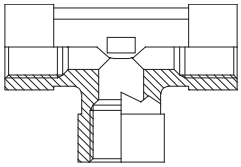
PAG.177

TOR222
ADATT. A "T" ORIENTAB.
TEN.OR CENTR.FIL.GAS CIL.
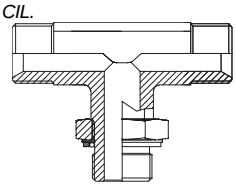
PAG.178

LOR222
ADATT. A "T" ORIENTAB.
TEN.OR LATER.FIL.GAS CIL.
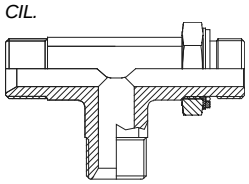
PAG.178

TFGM222
ADATT. A "T" ORIENTAB.
DADO GIR.CENTR.FIL.GAS
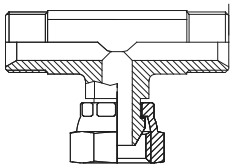
PAG.179

LFGM222
ADATT. A "T" ORIENTAB.
DADO GIR.LATER.FIL.GAS
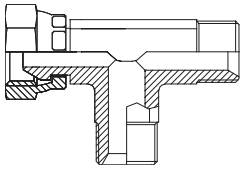
PAG.180

TFG222
ADATT. A "T" DI GIUNZIONE
DADO GIR.FIL.GAS SV.60°
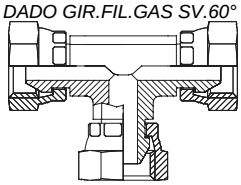
PAG.180

NGO (DIN 3861)
ADATT. 90° ORIENT. MA/MA
GAS CIL. OR ROND. SV. 24°
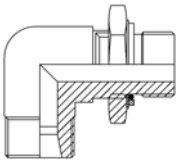
PAG.181

NSG NGU NGI (DIN 3852)
NIPPLO ADATTATORE
FIL. GAS CIL. METR. SV. 24°
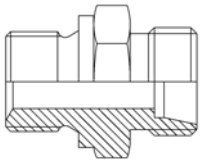
PAG.182

ST
SPIRALE DI PROTEZIONE
ACCIAIO ZN. SEZ. TONDA
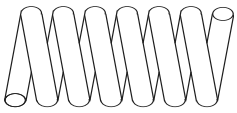
PAG.183

SP
SPIRALE DI PROTEZIONE
ACC. ZN. SEZ. RETTANGOL.

PAG.184

GT
GUAINA ELICOIDALE
TERMOPL. SEZ.
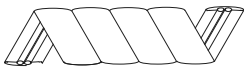
PAG.185

GI
TUBO DI PROTEZIONE
SEZ.TONDA
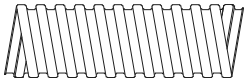
PAG.186

GNP
GUAINA DI PROTEZIONE
PVC COLORE NERO

PAG.187

IMP
IMPUGNATURE IN GOMMA
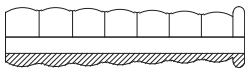
PAG.187

GPK
GUAINA PREOX - KEVLAR
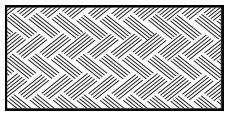
PAG.188

TMM TMG
TAPPO IN PLASTICA
FIL. MASCHIO METR. - GAS
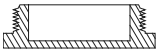
PAG.189

TFM TFG
TAPPO IN PLASTICA
FIL. FEMMINA METR .- GAS
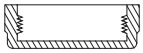
PAG.190

TMJ
TAPPO IN PLASTICA
FIL. MASCHIO J.I.C.
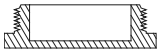
PAG.191

TFJ
TAPPO IN PLASTICA
FIL. FEMMINA J.I.C.
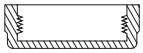
PAG.191

TF3 TF6
TAPPO IN PLASTICA PER
FLANGE SAE 3000/SAE 6000
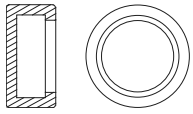
PAG.192

TOM TOG
TAPPO IN PLASTICA PER
OCCHIELLI METRICI - GAS
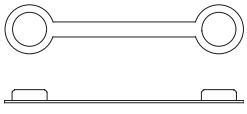
PAG.193

TER
TAPPO IN PLASTICA PER
RACC. ESTREMITA' TUBOL.
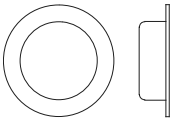
PAG.194

APL
ANELLINO IN PLASTICA
PER RACCORDI PUSH LOK

PAG.194

DISPOSITIVI DI SICUREZZA

SCHEDE TECNICHE

PAG.195 - PAG.196

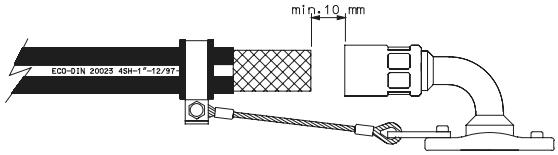

BA
BOCCOLA

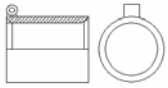

PAG.197

FS
FASCETTA

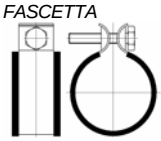

PAG.198

MR
MAGLIA

PAG.201

PFPA
PIASTRINA SICUREZZA - FUNE - STAFFA DI ANCORAGGIO PER RACCORDI CP - H /B8 - C8 - Y8 SU ADATTATORI DIN 2353 E RACCORDI CP – H /B2-C2-Y2 SU ADATTATORI GAS

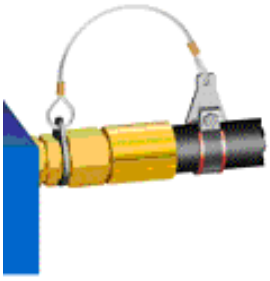

PAG.199

PFSA3 - **PFSA6**
PIASTRINA SICUREZZA – FUNE - STAFFA DI ANCORAGGIO PER FLANGE SAE 3000 – SAE 6000

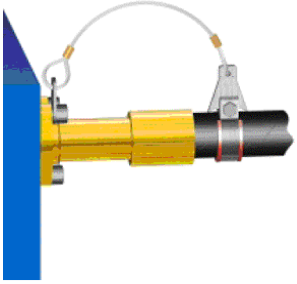

PAG.200

FA
FUNE ACCIAIO

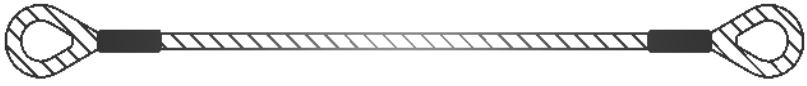

PAG.201

SAE 100 R4

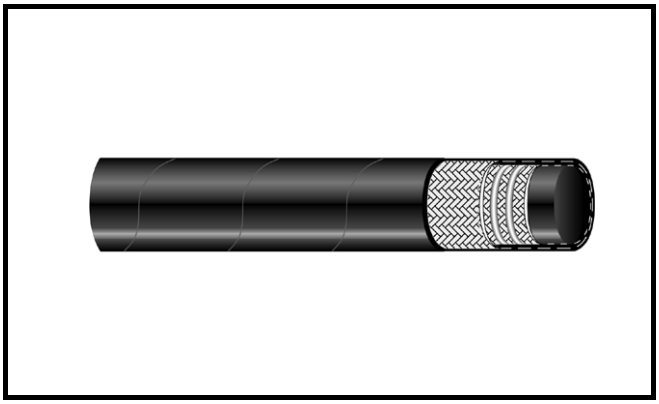

APPLICAZIONI
Sistemi fluidodinamici in aspirazione. Idoneo ad oli minerali, glicoli, emulsioni acquose.

COSTRUZIONE
Sottostrato in gomma sintetica rinforzo in due trecce tessili ed in una spirale in acciaio. Copertura in gomma sintetica resistente all'abrasione ed agli agenti atmosferici.

CARATTERISTICHE
Secondo specifica SAE J517 tipo SAE 100 R4 (ed. Luglio 2003)

TEMPERATURA DI SERVIZIO CONTINUO
Da -40° C a +100° C

DASH (MODULO)		-12	-16	-20	-24	-32	-40	-48	-56	-64
DIAMETRO INTERNO	inc.	3/4"	1"	1"1/4	1"1/2	2"	2"1/2	3"	3"1/2	4"
	mm	19	25	32	38	51	63,5	76	88,9	102
PART. N°		**4499**	**4465**	**4515**	**4473**	**4523**	**4549**	**4556**	**4564**	**4572**
DIAMETRO ESTERNO	mm	32	38	45	52	65	76	90,5	104	116,5
PRESSIONE DI SERVIZIO	bar	21	17	14	10	7	4	4	3	2
PRESSIONE DI SERVIZIO	p.s.i.	315	255	210	150	105	60	60	44	30
MINIMA PRESSIONE DI SCOPPIO	bar	83	69	55	41	28	17	15	12	10
MINIMO RAGGIO DI CURVATURA	mm	125	150	200	250	305	350	455	533	610
VUOTO	bar	0,9	0,9	0,9	0,9	0,9	0,9	0,9	0,9	0,9
PESO	Kg/mt	0,81	0,96	1,22	1,55	1,95	2,4	3,20	3,85	4,46
RIFERIMENTO MNEMONICO		**R412**	**R416**	**R420**	**R424**	**R432**	**R440**	**R448**	**R456**	**R464**

B25

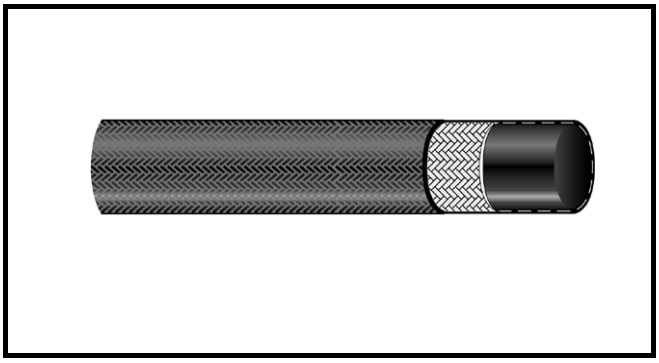

APPLICAZIONI
Sistemi fluidodinamici a bassa pressione.
Tubo per mandata e ritorno olio motore, impianti freno aria.

COSTRUZIONE
Sottostrato realizzato in mescola speciale.
Rinforzo in treccia tessile ad alta tenacità. Copertura in treccia tessile resistente agli oli ed agli agenti atmosferici.

CARATTERISTICHE
Secondo specifica B25 to 125

TEMPERATURA DI ESERCIZIO
Da -35° C a +125° C

(*) Esecuzione a richiesta per lotti minimi da definire.

DASH (MODULO)		-04	-05	-06	-07	-08	-08	-12	-16
DIAMETRO INTERNO	inc.	1/4"	5/16"	3/8"		1/2"	1/2"	3/4"	1"
	mm	6,3	8	9,5	11	12,7	12,7	19	25,4
PART. N°		***11403**	***11502**	***11551**	***11601**	***11690**	***11700**	***11701**	***11703**
DIAMETRO ESTERNO	mm	14	15,5	17	18	20,5	21,5	28	35
PRESSIONE DI SERVIZIO	bar	25	25	25	25	25	25	25	25
PRESSIONE DI SERVIZIO	p.s.i.	75	75	75	75	75	75	75	75
MINIMA PRESSIONE DI SCOPPIO	bar	180	130	130	100	100	90	90	90
MINIMO RAGGIO DI CURVATURA	mm	64	76	76	90	102	102	140	200
PESO	Kg/mt	0,145	0,17	0,19	0,18	0,26	0,3	0,41	0,56
RIFERIMENTO MNEMONICO		**B2504**	**B2505**	**B2506**	**B2507**	**B2508**	**B2508B**	**B2512**	**B2516**

SILSPIR 7

APPLICAZIONI
Sistemi fluidodinamici in aspirazione. Idoneo per aria, oli minerali, glicoli, emulsioni acquose.

COSTRUZIONE
Flessibile in silicone, con sottostrato rosso liscio, rinforzo con inserzioni tessili in kevlar e spirale metallica incorporata, esterno rosso in silicone liscio ad impronta tela, resistente agli agenti atmosferici, al calore ed agli oli paraffinici.

CARATTERISTICHE
Secondo specifica interna.

TEMPERATURA DI SERVIZIO CONTINUO
Da -40° C a +200° C

DASH (MODULO)		-06	-08	-10	-12
DIAMETRO INTERNO	inc.	3/8"	1/2"	5/8"	3/4"
	mm	10	13	16	19
PART. N°		**47050**	**47060**	**47070**	**47080**
DIAMETRO ESTERNO	mm	20	23	26	29
PRESSIONE DI SERVIZIO	bar	10	10	10	10
PRESSIONE DI SERVIZIO	p.s.i.	150	150	150	150
PRESSIONE DI SCOPPIO	bar	30	30	30	30
MINIMO RAGGIO DI CURVATURA	mm	80	100	125	152
PESO	Kg/mt	0,29	0,35	0,40	0,46
RIFERIMENTO MNEMONICO		**SI706**	**SI708**	**SI710**	**SI712**

G10

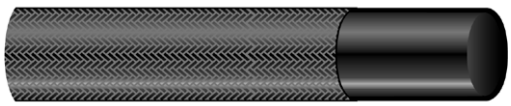

APPLICAZIONI
Sistemi bassa pressione per mandata di idrocarburi (benzine, gasoli, etc...)

COSTRUZIONE
Sottostrato in gomma sintetica a base NBR.
Copertura in filato cotone 100% nero/verde con impregnazione in neoprene imputrescibile ed autoestinguente.

CARATTERISTICHE
Secondo specifica SAE.

TEMPERATURA DI ESERCIZIO
Da -40° C a +100° C

DIAMETRO INTERNO	mm	3	4	5	6	7	7,5	8	9	10	12	16
PART. N°		**11433**	**11434**	**11435**	**11436**	**11437**	**11438**	**11530**	**11531**	**11532**	**11533**	**11534**
DIAMETRO ESTERNO	mm	7	8	10	13	13	14,5	13	16	17	19	23
PRESSIONE DI SERVIZIO	bar	10	10	10	10	10	10	10	10	10	10	10
PRESSIONE DI SERVIZIO	p.s.i.	145	145	145	145	145	145	145	145	145	145	145
MINIMA PRESSIONE DI SCOPPIO	bar	40	40	40	40	40	40	40	40	40	40	40
MINIMO RAGGIO DI CURVATURA	mm	15	15	20	30	30	35	30	45	45	70	110
PESO	Kg/mt	40	50	65	120	110	140	90	160	185	210	270
RIFERIMENTO MNEMONICO		**G1003**	**G1004**	**G1005**	**G1006**	**G1007**	**G1075**	**G1008**	**G1009**	**G1010**	**G1012**	**G1016**

EN 854/2TE DIN 20021-2TE

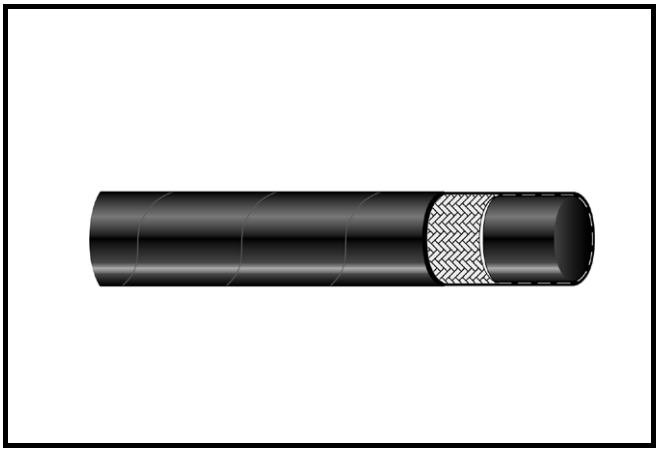

APPLICAZIONI
Raccomandato per oli: minerali, di colza, a base di poliglicoli, a base di esteri sintetici, in emulsione acquosa, ed acqua. Idoneo ad oli minerali, glicoli, emulsioni acquose, acqua.

COSTRUZIONE
Sottostrato in gomma sintetica resistente ad oli. Copertura in gomma sintetica con alta resistenza all'abrasione, agli attacchi dell'ozono ed agli agenti atmosferici.

CARATTERISTICHE
Secondo specifica EN 854/2TE

TEMPERATURA DI SERVIZIO CONTINUO
Da -40° C a +100° C

DASH (MODULO)		-03	-04	-05	-06	-08	-10	-12	-16	-20
DIAMETRO INTERNO	inc.	3/16"	1/4"	5/16"	3/8"	1/2"	5/8"	3/4"	1"	1"1/4
	mm	4,8	6,4	7,9	9,5	12,7	15,9	19	25,4	31,8
PART. N°		**7350**	**7351**	**7352**	**7360**	**7370**	**7371**	**7393**	**7395**	**7396**
DIAMETRO ESTERNO	mm	11,8	13,4	15	16,5	19,8	24	27	34	42
PRESSIONE DI SERVIZIO	bar	80	75	68	63	58	50	45	40	35
PRESSIONE DI SERVIZIO	p.s.i.	1160	1100	1000	980	840	725	650	580	500
MINIMA PRESSIONE DI SCOPPIO	bar	320	300	272	252	232	200	180	160	140
PRESS. DI SCOPPIO A	bar	320	300	272	252	232	200	180	160	140
MINIMO RAGGIO DI CURVATURA	mm	25	40	50	60	70	90	110	130	150
PESO	Kg/mt	0,12	0,15	0,16	0,18	0,24	0,32	0,40	0,58	0,75
RIFERIMENTO MNEMONICO		**2TE03**	**2TE04**	**2TE05**	**2TE06**	**2TE08**	**2TE10**	**2TE12**	**2TE16**	**2TE20**

EN 854/3TE DIN 20021-3TE

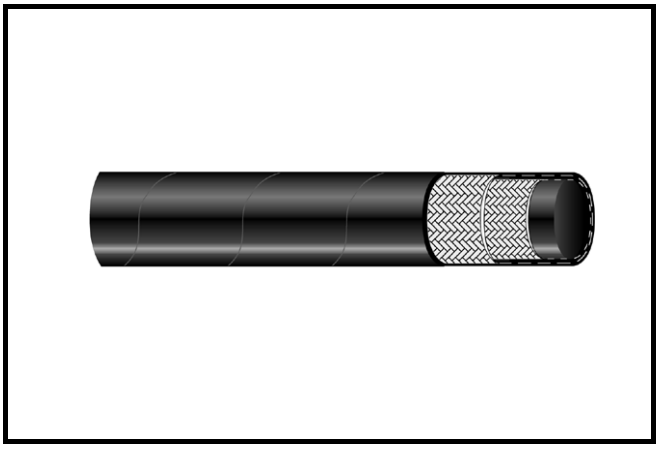

APPLICAZIONI
Raccomandato per oli: minerali, di colza, a base di poliglicoli, a base di esteri sintetici, in emulsione acquosa, ed acqua. Idoneo ad oli minerali, glicoli, emulsioni acquose, acqua.

COSTRUZIONE
Sottostrato in gomma sintetica resistente ad oli. Rinforzo in due trecce tessili. Copertura in gomma sintetica con alta resistenza all'abrasione, agli attacchi dell'ozono ed agli agenti atmosferici.

CARATTERISTICHE
Secondo specifica EN 854/3TE

TEMPERATURA DI SERVIZIO CONTINUO
Da -40° C a +100° C

DASH (MODULO)		-03	-04	-05	-06	-08	-10	-12	-16	-20	-24	-32
DIAMETRO INTERNO	inc.	3/16"	1/4"	5/16"	3/8"	1/2"	5/8"	3/4"	1"	1"1/4	1"1/2	2"
	mm	4,8	6,4	7,9	9,5	12,7	15,9	19	25,4	31,8	38,1	50,8
PART. N°		**7435**	**7450**	**7476**	**7468**	**7484**	**7485**	**7486**	**7492**	**7493**	**7494**	**7495**
DIAMETRO ESTERNO	mm	12,8	14,6	16,9	18,5	21,7	25,9	29	35,9	42,3	49,6	62,3
PRESSIONE DI SERVIZIO	bar	160	145	130	110	93	80	70	55	45	40	33
PRESSIONE DI SERVIZIO	p.s.i.	2320	2103	1885	1595	1349	1160	1015	798	653	580	479
MINIMA PRESSIONE DI SCOPPIO	bar	640	580	520	440	372	320	280	220	180	160	132
PRESS. DI SCOPPIO A	bar	640	580	520	440	372	320	280	220	180	160	132
MINIMO RAGGIO DI CURVATURA	mm	40	45	55	70	85	105	130	150	190	240	300
PESO	Kg/mt	0,14	0,15	0,21	0,23	0,29	0,39	0,45	0,57	0,57	1,06	1,27
RIFERIMENTO MNEMONICO		**3TE03**	**3TE04**	**3TE05**	**3TE06**	**3TE08**	**3TE10**	**3TE12**	**3TE16**	**3TE20**	**3TE24**	**3TE32**

EN 854/R6 SAE 100 R6

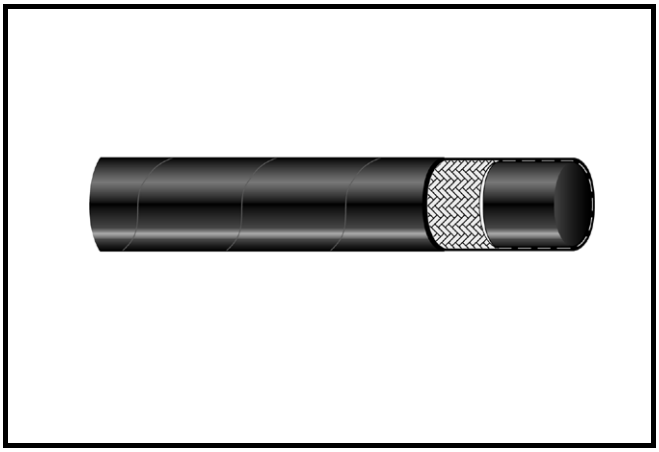

APPLICAZIONI
Sistemi fluidodinamici ad alta pressione. Idoneo ad oli minerali, glicoli, emulsioni acquose.

COSTRUZIONE
Sottostrato in gomma sintetica.
Rinforzo in una treccia tessile. Copertura in gomma sintetica resistente all'abrasione ed agli agenti atmosferici.

CARATTERISTICHE
Secondo specifica SAE 100 R6 EN 854/R6

TEMPERATURA DI SERVIZIO CONTINUO
Da -40° C a +100° C

DASH (MODULO)		-03	-04	-05	-06	-08	-10	-12	-16
DIAMETRO INTERNO	inc.	3/16"	1/4"	5/16"	3/8"	1/2"	5/8"	3/4"	1"
	mm	4,8	6,4	7,9	9,5	12,7	15,9	19	25,4
PART. N°		**8029**	**8011**	**7989**	**7997**	**8003**	**8102**	**8201**	**8300**
DIAMETRO ESTERNO	mm	10,9	12,6	14,2	15,8	19,8	23	26,5	32,5
PRESSIONE DI SERV. DINAMICO	bar	34	28	28	28	28	24	21	21
PRESSIONE DI SERV. DINAMICO	p.s.i.	500	400	400	400	400	350	300	300
PRESS. DI SCOPPIO A	bar	138	112	112	112	112	97	84	84
MINIMO RAGGIO DI CURVATURA	mm	50	65	75	75	100	125	150	165
PESO	Kg/mt	0,1	0,125	0,15	0,18	0,23	0,28	0,35	0,45
RIFERIMENTO MNEMONICO		**R603**	**R604**	**R605**	**R606**	**R608**	**R610**	**R612**	**R616**

EN 854/R3 SAE 100 R3

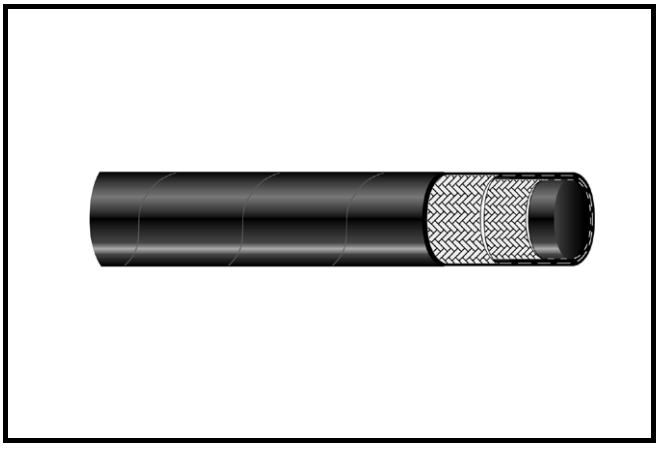

APPLICAZIONI
Sistemi fluidodinamici ad alta pressione. Idoneo ad oli minerali, glicoli, emulsioni acquose.

COSTRUZIONE
Sottostrato in gomma sintetica.
Rinforzo in due trecce tessili. Copertura in gomma sintetica resistente all'abrasione ed agli agenti atmosferici.

CARATTERISTICHE
Secondo specifica SAE 100 R3 EN 854/R3

TEMPERATURA DI SERVIZIO CONTINUO
Da -40° C a +100° C

DASH (MODULO)		-04	-05	-06	-08	-10	-12	-16	-20
DIAMETRO INTERNO	inc.	1/4"	5/16"	3/8"	1/2"	5/8"	3/4"	1"	1"1/4
	mm	6,4	7,9	9,5	12,7	15,9	19	25,4	31,8
PART. N°		**6809**	**6833**	**6825**	**7104**	**7203**	**7302**	**7401**	**7419**
DIAMETRO ESTERNO	mm	14,3	17,5	19,1	23,8	27	31,8	38,1	44,5
PRESSIONE DI SERV. DINAMICO	bar	86	83	78	69	60	52	39	26
PRESSIONE DI SERV. DINAMICO	p.s.i.	1247	1204	1131	1001	870	754	566	377
PRESS. DI SCOPPIO A	bar	345	332	312	276	241	208	156	104
MINIMO RAGGIO DI CURVATURA	mm	76	102	102	127	140	152	203	254
PESO	Kg/mt	0,18	0,25	0,25	0,39	0,46	0,64	0,78	0,94
RIFERIMENTO MNEMONICO		**R304**	**R305**	**R306**	**R308**	**R310**	**R312**	**R316**	**R320**

EN 855/R7 SAE 100 R7

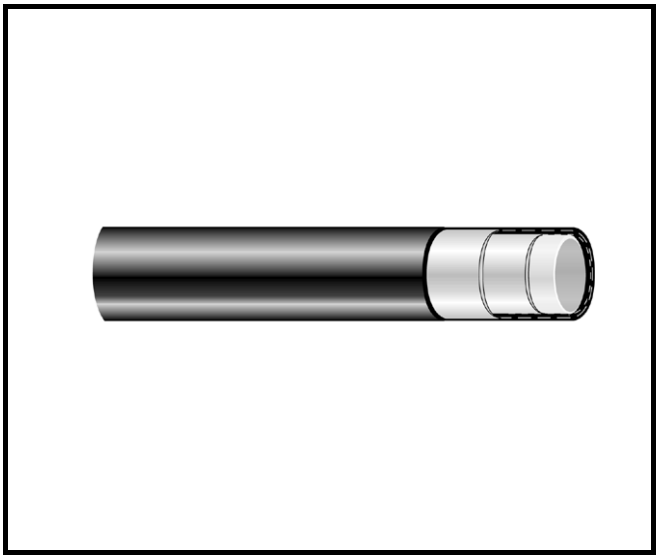

APPLICAZIONI
Sistemi fluidodinamici a media pressione. Idoneo per aria, acqua e fluidi a base acquosa.

COSTRUZIONE
Anima interna in poliestere termoplastico, rinforzo in fibra poliestere
e ricopertura esterna in poliuretano a richiesta microperforato per passaggio di aria e gas compatibili.

CARATTERISTICHE
Tubazioni equivalenti alle norme SAE J517 sez. SAE 100 R7, EN855, ISO 3949.

TEMPERATURA DI SERVIZIO CONTINUO
Da -40° C a +100° C
Per aria, acqua e fluidi a base acquosa temperatura massima di esercizio +65°C.

PRESSIONE DI ESERCIZIO
Come prescritto dalle norme SAE rapporto di sicurezza 1:4

DASH (MODULO)		-02	-03	-04	-05	-06	-08	-10	-12	-16
DIAMETRO INTERNO	inc.	1/8"	3/16"	1/4"	5/16"	3/8"	1/2"	5/8"	3/4"	1"
	mm	3,5	4,8	6,4	8	9,5	13	16	19,2	25,6
PART. N°		**8408**	**8409**	**8508**	**8607**	**8706**	**8805**	**8838**	**8839**	**8854**
DIAMETRO ESTERNO	mm	8,5	10	11,8	14,3	16	20,3	23,5	26,5	32,5
PRESSIONE DI SERVIZIO	bar	230	210	200	190	175	140	105	90	70
PRESSIONE DI SERVIZIO	p.s.i.	3340	3045	2900	2755	2535	2030	1520	1305	1015
PRESSIONE DI COLLAUDO	bar	460	420	400	380	350	280	210	180	140
MINIMA PRESSIONE DI SCOPPIO	bar	920	840	800	760	700	560	420	360	280
MINIMO RAGGIO DI CURVATURA	mm	30	35	50	55	75	95	125	150	200
PESO	Kg/mt	0,057	0,073	0,090	0,128	0,155	0,224	0,277	0,33	0,403
RIFERIMENTO MNEMONICO		**R702**	**R703**	**R704**	**R705**	**R706**	**R708**	**R710**	**R712**	**R716**

R7 BINATO

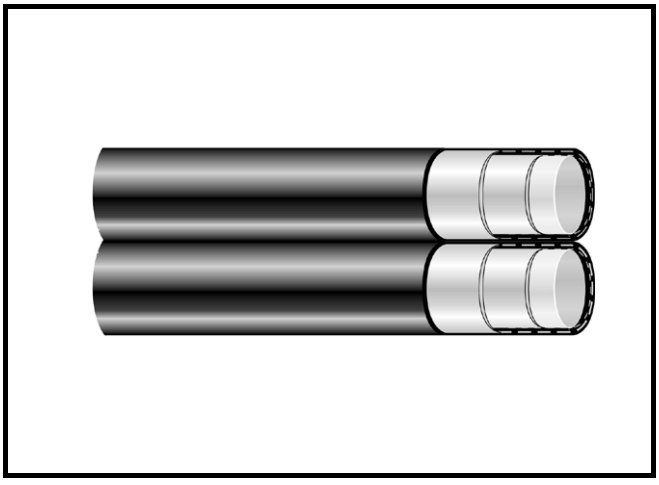

(*) A richiesta.

DASH (MODULO)		-03	-04	-05	-06	-08	-10	-12	-16
DIAMETRO INTERNO	inc.	3/16"	1/4"	5/16"	3/8"	1/2"	5/8"	3/4"	1"
	mm	4,8	6,4	8	9,5	13	16	19,2	25,6
PART. N°		***8886**	***8887**	***8888**	***8904**	***8912**	***8913**	***8914**	***8915**
PESO	Kg/mt	0,146	0,18	0,256	0,31	0,448	0,554	0,66	0,806
RIFERIMENTO MNEMONICO		**R7B03**	**R7B04**	**R7B05**	**R7B06**	**R7B08**	**R7B10**	**R7B12**	**R7B16**

EN 855/R8 SAE 100 R8

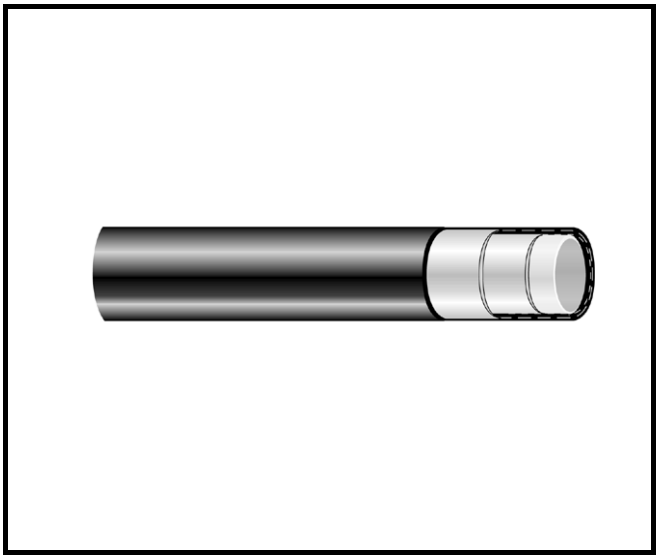

APPLICAZIONI
Sistemi fluidodinamici ad alta pressione. Idoneo per aria, acqua e fluidi a base acquosa.

COSTRUZIONE
Anima interna in poliestere termoplastico, rinforzo in fibra aramidica
e ricopertura esterna in poliuretano a richiesta microperforato per passaggio di aria e gas compatibili.

CARATTERISTICHE
Tubazioni equivalenti alle norme SAE J517 sez. SAE 100 R8, EN 855, ISO 3949.

TEMPERATURA DI SERVIZIO CONTINUO
Da -40° C a +100° C
Per aria, acqua e fluidi a base acquosa temperatura massima di esercizio +65°C.

PRESSIONE DI ESERCIZIO
Come prescritto dalle norme SAE rapporto di sicurezza 1:4

DASH (MODULO)		-02	-03	-04	-05	-06	-08	-10	-12	-16
DIAMETRO INTERNO	inc.	1/8"	3/16"	1/4"	5/16"	3/8"	1/2"	5/8"	3/4"	1"
	mm	3,5	4,8	6,4	8	9,7	13	16	19,2	25,6
PART. N°		***9718**	**9719**	**9720**	***9753**	**9738**	**9746**	**9747**	**9748**	**9749**
DIAMETRO ESTERNO	mm	7,1	10	11,8	14,3	16	20,3	23,5	26,5	34,7
PRESSIONE DI SERVIZIO	bar	350	350	350	325	280	245	195	165	145
PRESSIONE DI SERVIZIO	p.s.i.	5075	5075	5075	4710	4060	3550	2830	2390	2100
PRESSIONE DI COLLAUDO	bar	700	700	700	650	560	490	390	330	290
MINIMA PRESSIONE DI SCOPPIO	bar	1400	1400	1400	1300	1120	980	780	660	580
MINIMO RAGGIO DI CURVATURA	mm	30	35	50	60	80	95	125	150	200
PESO	Kg/mt	0,037	0,072	0,086	0,126	0,149	0,225	0,265	0,36	0,505
RIFERIMENTO MNEMONICO		**R802**	**R803**	**R804**	**R805**	**R806**	**R808**	**R810**	**R812**	**R816**

R8 BINATO

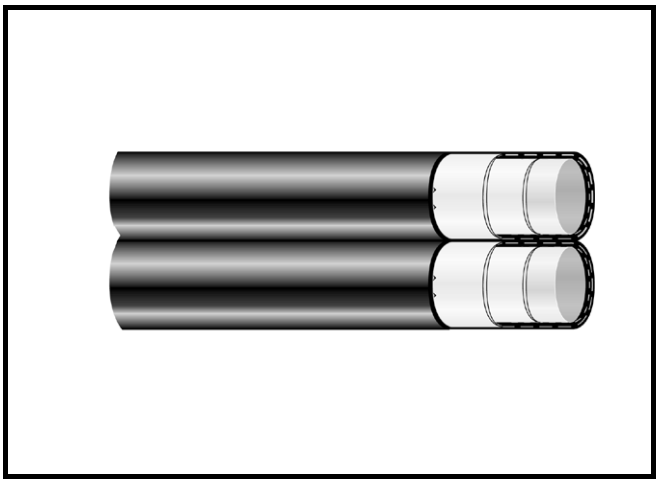

(*) A richiesta.

DASH (MODULO)		-03	-04	-05	-06	-08	-10	-12	-16
DIAMETRO INTERNO	inc.	3/16"	1/4"	5/16"	3/8"	1/2"	5/8"	3/4"	1"
	mm	4,8	6,4	8	9,5	12,7	16	19	25,4
PART. N°		***9754**	***9755**	***9756**	***9757**	***9758**	***9759**	***9760**	***9761**
PESO	Kg/mt	0,074	0,172	0,252	0,298	0,45	0,53	0,72	1,01
RIFERIMENTO MNEMONICO		**R8B03**	**R8B04**	**R8B05**	**R8B06**	**R8B08**	**R8B10**	**R8B12**	**R8B16**

SPT

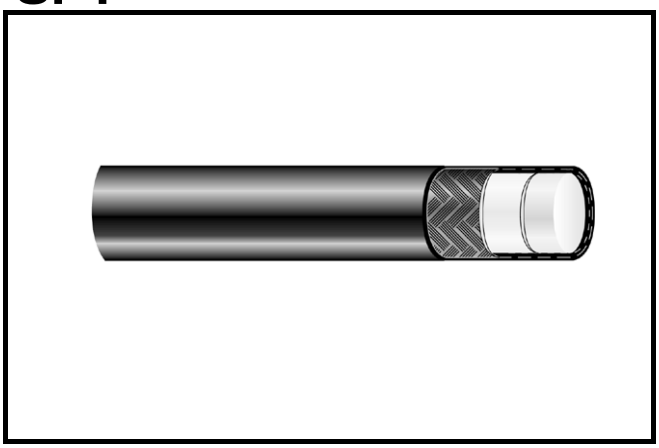

APPLICAZIONI
Sistemi fluidodinamici ad altissima pressione. Idoneo per aria, acqua e fluidi a base acquosa.

COSTRUZIONE
Anima interna in poliestere (*poliammide) termoplastico, rinforzo con una treccia in fibra aramidica ed una treccia in acciaio ad alta resistenza, ricopertura esterna in poliuretano a richiesta microperforato per passaggio di aria e gas compatibili.

TEMPERATURA DI SERVIZIO CONTINUO
Da -40° C a +100° C
Per acqua o fluidi a base acquosa max 65° C

PRESSIONE DI ESERCIZIO
Come prescritto dalle norme SAE rapporto di sicurezza 1:4

DASH (MODULO)		-04	-06	-08	-12
DIAMETRO INTERNO	inc.	1/4"	3/8"	1/2"	3/4"
	mm	6,4	9,5	13	19,2
PART. N°		**4491**	**4493**	**4494**	**4496**
DIAMETRO ESTERNO	mm	14,5	18	22	28,2
PRESSIONE DI SERVIZIO	bar	700	425	375	225
PRESSIONE DI SERVIZIO	p.s.i.	10150	6160	5430	3260
PRESSIONE DI COLLAUDO	bar	1400	850	750	450
MINIMA PRESSIONE DI SCOPPIO	bar	2800	1700	1500	900
MINIMO RAGGIO DI CURVATURA	mm	40	60	75	150
PESO	Kg/mt	0,26	0,344	0,5	0,659
RIFERIMENTO MNEMONICO		**SPT04**	**SPT06**	**SPT08**	**SPT12**

SPT BINATO

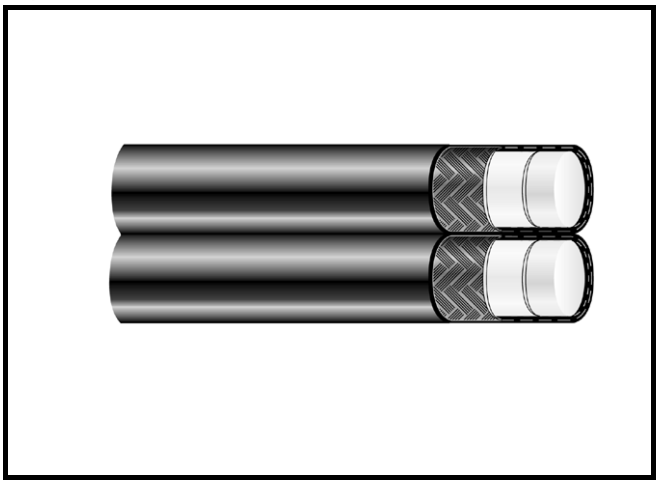

(*) A richiesta.

DASH (MODULO)		-04	-06	-08	-12
DIAMETRO INTERNO	inc.	1/4"	3/8"	1/2"	3/4"
	mm	6,4	9,5	13	19,2
PART. N°		***4500**	***4502**	***4503**	***4505**
PESO	Kg/mt	0,52	0,688	1	1,318
RIFERIMENTO MNEMONICO		**SPTB04**	**SPTB06**	**SPTB08**	**SPTB12**

MPT

APPLICAZIONI
Sistemi fluidodinamici a media pressione. Per uso oleodinamico, e pneumatico.

COSTRUZIONE
Sottostrato in tecnopolimero termoplastico.
Rinforzo in una treccia in fibra poliestere. Copertura esterna in tecnopolimero termoplastico.

CARATTERISTICHE
Prestazioni secondo specifica SAE rapporto di sicurezza 1:4.

TEMPERATURA DI SERVIZIO CONTINUO
Da -40° C a +93° C
Per aria, acqua o fluidi a base acquosa max di esercizio +65 °C

DASH (MODULO)		-02	-03	-04	-05	-06	-08	
DIAMETRO INTERNO	inc.	1/8"	3/16"	1/4"	5/16"	3/8"	1/2"	0,157
	mm	3,2	4,8	6,4	8	9,5	12,7	4
PART. N°		**49726**	**49767**	**49742**	**9407**	**49744**	**9605**	**49780**
DIAMETRO ESTERNO	mm	7,2	9,2	10,8	13	14,7	18,7	8
PRESSIONE DI SERVIZIO	bar	200	200	115	105	100	80	200
PRESSIONE DI SERVIZIO	p.s.i.	2900	2900	1670	1520	1450	1160	2900
PRESSIONE DI COLLAUDO	bar	400	400	230	210	200	160	400
MINIMA PRESSIONE DI SCOPPIO	bar	800	800	470	410	400	320	800
MINIMO RAGGIO DI CURVATURA	mm	30	45	60	75	90	120	35
PESO	Kg/mt							
RIFERIMENTO MNEMONICO		**MPT02**	**MPT03**	**MPT04**	**MPT05**	**MPT06**	**MPT08**	**MPT4**

MICROTUBO MFS

APPLICAZIONI
Sistemi oleoodinamici ad altissima pressione. Idoneo per aria, acqua e fluidi a base acquosa.

COSTRUZIONE
Anima interna in poliestere termoplastico, rinforzo con treccia in fibra aramidica, ricopertura esterna in poliuretano a richiesta microperforato per passaggio di aria e gas compatibili.

EMPERATURA DI SERVIZIO CONTINUO
Da -40° C a +100° C
Per acqua o fluidi a base acquosa max 65° C

PART. N°		**49809**	**49808**
DIAMETRO INTERNO	mm	2,1	2,6
DIAMETRO ESTERNO	mm	5	5,5
PRESSIONE DI ESERCIZIO	bar	630	630
PRESSIONE DI SCOPPIO	bar	1890	1890
RAGGIO DI CURVATURA	mm	20	20
PESO	Kg/mt	0,19	0,23
RIFERIMENTO MNEMONICO		**MF20S**	**MF24S**

EN 853/1SN SAE 100 R1AT

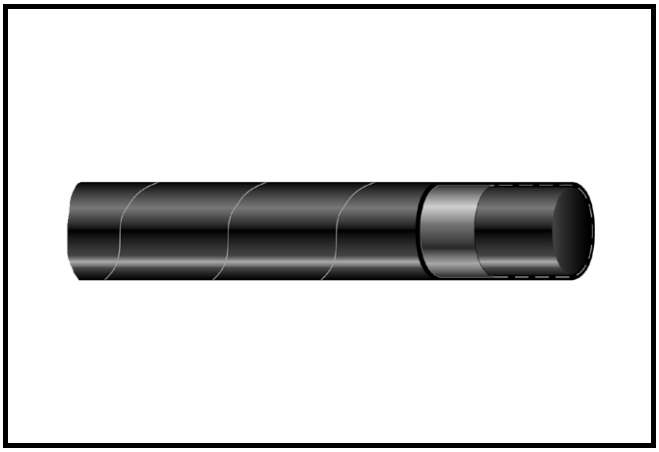

APPLICAZIONI
Sistemi fluidodinamici ad alta pressione. Idoneo ad oli minerali, glicoli, emulsioni acquose.

COSTRUZIONE
Sottostrato in gomma sintetica resistente ad oli.
Rinforzo in una treccia d'acciaio ad alto carico. Copertura in gomma sintetica resistente all'abrasione, agli attacchi dell'ozono ed agli agenti atmosferici.

CARATTERISTICHE
Secondo specifica EN 853/1SN
Eccede le prestazioni della specifica SAE 100 R1AT

TEMPERATURA DI SERVIZIO CONTINUO
Da -40° C a +100° C

DASH (MODULO)		-03	-04	-05	-06	-08	-10	-12	-16	-20	-24	-32
DIAMETRO INTERNO	inc.	3/16"	1/4"	5/16"	3/8"	1/2"	5/8"	3/4"	1"	1"1/4	1"1/2	2"
	mm	4,8	6,4	7,9	9,5	12,7	15,9	19	25,4	31,8	38,1	50,8
PART. N°		**1206**	**1305**	**1404**	**1503**	**1602**	**1701**	**1800**	**1909**	**2006**	**2105**	**2204**
DIAMETRO ESTERNO	mm	11,8	13,4	15	17,4	20,6	23,7	27,7	35,6	43,5	50,5	63,9
PRESSIONE DI SERVIZIO	bar	250	225	215	180	160	130	105	88	63	50	40
PRESSIONE DI SERVIZIO	p.s.i.	3650	3250	3100	2600	2300	1900	1500	1300	900	725	580
MINIMA PRESSIONE DI SCOPPIO	bar	1000	900	850	720	640	520	420	350	250	200	160
MINIMO RAGGIO DI CURVATURA	mm	90	100	115	130	180	200	240	300	420	500	630
PESO	Kg/mt	0,180	0,230	0,265	0,325	0,410	0,475	0,610	0,940	1,190	1,600	2,200
RIFERIMENTO MNEMONICO		**1SN03**	**1SN04**	**1SN05**	**1SN06**	**1SN08**	**1SN10**	**1SN12**	**1SN16**	**1SN20**	**1SN24**	**1SN32**

EN 853/2SN SAE 100 R2AT

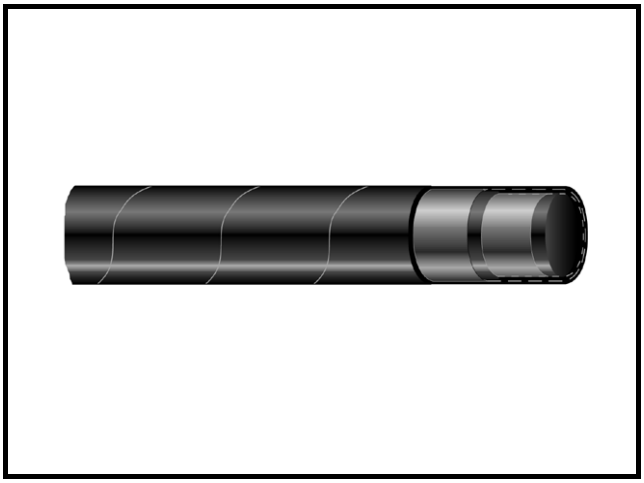

APPLICAZIONI
Sistemi fluidodinamici ad alta pressione. Idoneo ad oli minerali, glicoli, emulsioni acquose.

COSTRUZIONE
Sottostrato in gomma sintetica resistente ad oli.
Rinforzo in due trecce d'acciaio ad alto carico. Copertura in gomma sintetica resistente all'abrasione, agli attacchi dell'ozono ed agli agenti atmosferici.

CARATTERISTICHE
Secondo specifica EN 853/2SN
Eccede le prestazioni della specifica SAE 100 R2AT

TEMPERATURA DI SERVIZIO CONTINUO
Da -40° C a +100° C

DASH (MODULO)		-03	-04	-05	-06	-08	-10	-12	-16	-20	-24	-32	-48
DIAMETRO INTERNO	inc.	3/16"	1/4"	5/16"	3/8"	1/2"	5/8"	3/4"	1"	1"1/4	1"1/2	2"	3"
	mm	4,8	6,4	7,9	9,5	12,7	15,9	19	25,4	31,8	38,1	50,8	76
PART. N°		**3400**	**3509**	**3608**	**3707**	**3806**	**3905**	**4002**	**4101**	**4200**	**4309**	**4408**	**4409**
DIAMETRO ESTERNO	mm	13,4	15	16,6	19	22,2	25,4	29,3	38,1	48,3	54,3	67	94
PRESSIONE DI SERVIZIO	bar	415	400	350	330	275	250	215	165	125	90	80	40
PRESSIONE DI SERVIZIO	p.s.i.	6000	5800	5100	4800	4000	3600	3100	2400	1800	1300	1150	580
MINIMA PRESSIONE DI	bar	1650	1600	1400	1320	1100	1000	850	650	500	360	320	231
MINIMO RAGGIO DI	mm	90	100	115	130	180	200	240	300	420	500	630	
PESO	Kg/mt	0,300	0,360	0,450	0,530	0,625	0,735	0,920	1,380	1,670	2,300	3,160	4,396
RIFERIMENTO		**2SN03**	**2SN04**	**2SN05**	**2SN06**	**2SN08**	**2SN10**	**2SN12**	**2SN16**	**2SN20**	**2SN24**	**2SN32**	**2SN48**

EN 857/1SC KOMPACT 1

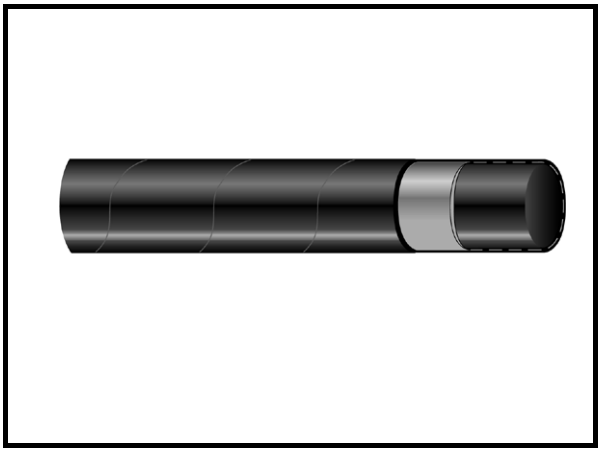

APPLICAZIONI
Sistemi fluidodinamici ad alta pressione. Idoneo ad oli minerali, glicoli, emulsioni acquose.

COSTRUZIONE
Sottostrato in gomma sintetica resistente ad oli.
Rinforzo in due trecce d'acciaio ad alto carico. Copertura in gomma sintetica resistente all'abrasione, agli attacchi dell'ozono ed agli agenti atmosferici.

CARATTERISTICHE
Secondo specifica EN 857/1SC

TEMPERATURA DI SERVIZIO CONTINUO
Da -40° C a +100° C

DASH (MODULO)		-03	-04	-05	-06	-08	-10	-12	-16
DIAMETRO INTERNO	inc.	3/16"	1/4"	5/16"	3/8"	1/2"	5/8"	3/4"	1"
	mm	5	6,4	7,9	9,5	12,7	15,9	19	25,4
PART. N°		**2034**	**2035**	**2036**	**2037**	**2038**	**2039**	**2040**	**2041**
DIAMETRO ESTERNO	mm	10,3	12,4	14	16,4	19,5	22,6	26,2	34
PRESSIONE DI SERV.	bar	250	275	255	215	170	150	125	100
PRESSIONE DI SERV.	p.s.i.	3625	400	3700	3100	2470	2180	1820	1450
MINIMA PRESSIONE DI	bar	1000	1100	1020	860	680	600	500	400
PRESS. DI SCOPPIO A	bar	1100	900	860	720	640	520	420	352
MINIMO RAGGIO DI	mm	30	45	55	60	70	90	100	160
PESO	Kg/m	0,135	0,200	0,220	0,285	0,345	0,425	0,505	0,735
RIFERIMENTO MNEMONICO		**1SC03**	**1SC04**	**1SC05**	**1SC06**	**1SC08**	**1SC10**	**1SC12**	**1SC16**

EN 857/2SC KOMPACT 2

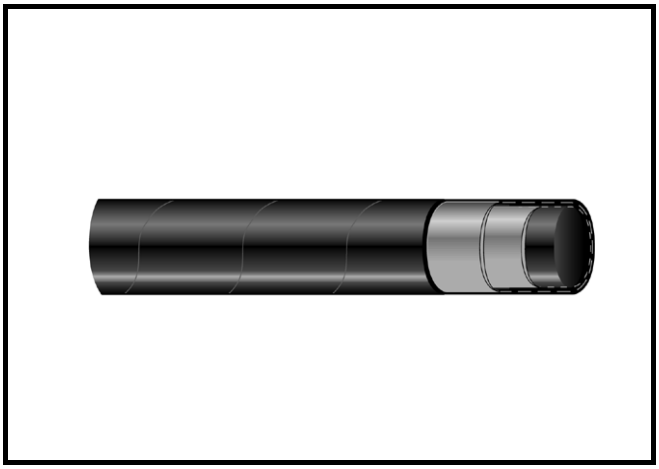

APPLICAZIONI
Sistemi fluidodinamici ad alta pressione. Idoneo ad oli minerali, glicoli, emulsioni acquose.

COSTRUZIONE
Sottostrato in gomma sintetica resistente ad oli.
Rinforzo in due trecce d'acciaio ad alto carico. Copertura in gomma sintetica resistente all'abrasione, agli attacchi dell'ozono ed agli agenti atmosferici.

CARATTERISTICHE
Secondo specifica EN 857/2SC

TEMPERATURA DI SERVIZIO CONTINUO
Da -40° C a +100° C

DASH (MODULO)		-04	-05	-06	-08	-10	-12	-16
DIAMETRO INTERNO	inc.	1/4"	5/16"	3/8"	1/2"	5/8"	3/4"	1"
	mm	6,4	7,9	9,5	12,7	15,9	19	25,4
PART. N°		**3293**	**3319**	**3327**	**3343**	**3350**	**3368**	**3384**
DIAMETRO ESTERNO	mm	13,6	15,2	17,5	20,9	24	27,8	35,6
PRESSIONE DI SERV. DINAMICO	bar	420	380	350	310	280	240	185
PRESSIONE DI SERV. DINAMICO	p.s.i.	6100	5500	5100	4500	4100	3500	2700
MINIMA PRESSIONE DI SCOPPIO	bar	1680	1520	1400	1240	1120	960	740
PRESS. DI SCOPPIO A	bar	1600	1400	1320	1100	1000	860	660
MINIMO RAGGIO DI CURVATURA	mm	45	55	65	80	90	120	160
PESO	Kg/mt	0,295	0,330	0,420	0,520	0,675	0,800	1,150
RIFERIMENTO MNEMONICO		**2SC04**	**2SC05**	**2SC06**	**2SC08**	**2SC10**	**2SC12**	**2SC16**

CARATTERISTICHE SPECIALI
Elevatissima flessibilità, minimo raggio di curvatura particolarmente contenuto, bassissimo peso e dimensioni estremamente compatte.

KOMPACT 2S

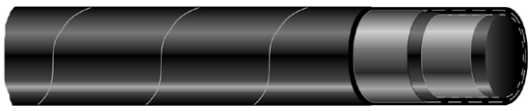

APPLICAZIONI
Fluidi idraulici a base di petrolio, con alte pressioni di servizio ed alte temperature; oli caldi, grasso, lubrificanti, aria ed acqua. Per applicazioni aria o gas superiori a 17 bar (250 p.s.i.) la copertura dovrebbe essere microforata (su richiesta).

COSTRUZIONE
Sottostrato in gomma sintetica nera resistente ad olio e carburante.
Rinforzo in due trecce d'acciaio ad alto carico. Questo rinforzo è separato da uno strato di gomma sintetica. Copertura esterna in gomma sintetica resistente all'abrasione, agli attacchi dell'ozono ed agli agenti atmosferici.

CARATTERISTICHE
Eccede le prestazioni della specifica SAE 100 R2 e DIN 20022 2N

TEMPERATURA DI SERVIZIO CONTINUO
Da -40° C a +100° C

MASSIMA TEMPERATURA OPERATIVA
125° C

DASH (MODULO)		-06	-08	-10	-12	-16
DIAMETRO INTERNO	inc.	3/8"	1/2"	5/8"	3/4"	1"
	mm	9,3	12,3	15,5	18,6	25
PART. N°		**3390**	**3391**	**3392**	**3393**	**3394**
DIAMETRO ESTERNO	mm	18	21,4	24,6	28,3	38,5
PRESSIONE DI SERVIZIO	bar	450	400	350	320	250
PRESSIONE DI SERVIZIO	p.s.i.	6550	5850	5250	4650	3650
MINIMA PRESSIONE DI SCOPPIO	bar	1800	1600	1400	1280	1000
MINIMO RAGGIO DI CURVATURA	mm	130	150	190	230	300
PESO	Kg/mt	0,55	0,75	0,87	1,1	1,62
RIFERIMENTO MNEMONICO		**K2S06**	**K2S08**	**K2S10**	**K2S12**	**K2S16**

SAE 100 R16

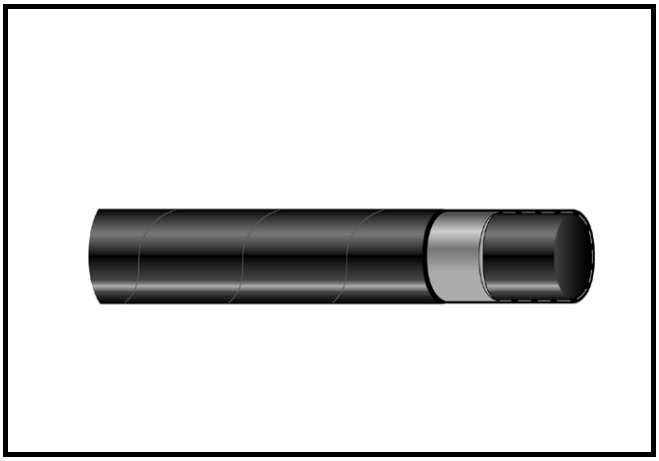

APPLICAZIONI
Sistemi fluidodinamici ad alta pressione. Idoneo ad oli minerali, oli a base di poliglicoli, oli a base di esteri sintetici, oli in emulsione acquosa, acqua.

COSTRUZIONE
Sottostrato in gomma sintetica resistente ad oli.
Rinforzo in una treccia d'acciaio ad alto carico. Copertura in gomma sintetica resistente all'abrasione, agli attacchi dell'ozono ed agli agenti atmosferici.

CARATTERISTICHE
Secondo specifica SAE 100 R16

TEMPERATURA DI SERVIZIO CONTINUO
Da -40° C a +100° C

DASH (MODULO)		-03	-04	-05	-06	-08	-10	-12	-16	-20
DIAMETRO INTERNO	inc.	3/16"	1/4"	5/16"	3/8"	1/2"	5/8"	3/4"	1"	1"1/4
	mm	4,8	6,4	7,9	9,5	12,7	15,9	19	25,4	31,8
PART. N°		**28850**	**28851**	**28852**	**28853**	**28854**	**28855**	**28856**	**28857**	**28858**
DIAMETRO ESTERNO	mm	11,7	13,6	14,5	16,6	19,6	22,8	26,7	35,5	43
PRESSIONE DI SERV. DINAMICO	bar	350	345	295	275	240	190	155	140	112
PRESSIONE DI SERV. DINAMICO	p.s.i.	5100	5000	4350	4050	3550	2800	2300	2050	1650
MINIMA PRESSIONE DI SCOPPIO	bar	1400	1380	1180	1100	960	760	620	560	450
MINIMO RAGGIO DI CURVATURA	mm	44	51	57	63	89	102	121	152	210
PESO	Kg/mt	0,21	0,25	0,27	0,33	0,41	0,475	0,575	0,72	1,12
RIFERIMENTO MNEMONICO		**R1603**	**R1604**	**R1605**	**R1606**	**R1608**	**R1610**	**R1612**	**R1616**	**R1620**

R17-ISO/3000 SAE 100 R17

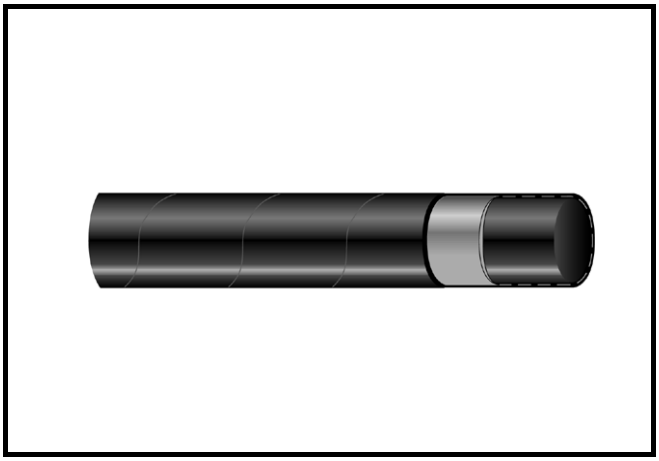

APPLICAZIONI
Sistemi fluidodinamici ad alta pressione. Idoneo ad oli minerali, oli di colza a base di poliglicoli, oli a base di esteri sintetici, oli in emulsione acquosa, acqua.

COSTRUZIONE
Sottostrato in gomma sintetica resistente ad oli.
Rinforzo in una o due trecce d'acciaio ad alto carico. Copertura in gomma sintetica con alta resistenza all'abrasione, agli attacchi dell'ozono ed agli agenti atmosferici.

CARATTERISTICHE
Secondo specifica SAE 100 R17

TEMPERATURA DI SERVIZIO CONTINUO
Da -40° C a +100° C

DASH (MODULO)		-04	-05	-06	-08	-10	-12	-16
DIAMETRO INTERNO	inc.	1/4"	5/16"	3/8"	1/2"	5/8"	3/4"	1"
	mm	6,4	7,9	9,5	12,7	15,9	19	25,4
PART. N°		**28840**	**28841**	**28842**	**28843**	**28844**	**28845**	**28846**
DIAMETRO ESTERNO	mm	12	13,6	15,5	20,3	23,9	27,7	35,4
PRESSIONE DI SERV. DINAMICO	bar	210	210	210	210	210	210	210
PRESSIONE DI SERV. DINAMICO	p.s.i.	3045	3045	3045	3045	3045	3045	3045
MINIMA PRESSIONE DI SCOPPIO	bar	840	840	840	840	840	840	840
PRESS. DI SCOPPIO A	bar	840	840	840	840	840	840	840
MINIMO RAGGIO DI CURVATURA	mm	50	55	65	90	105	125	150
PESO	Kg/mt	0,170	0,220	0,280	0,390	0,530	0,750	1,140
RIFERIMENTO MNEMONICO		**R1704**	**R1705**	**R1706**	**R1708**	**R1710**	**R1712**	**R1716**

TH1

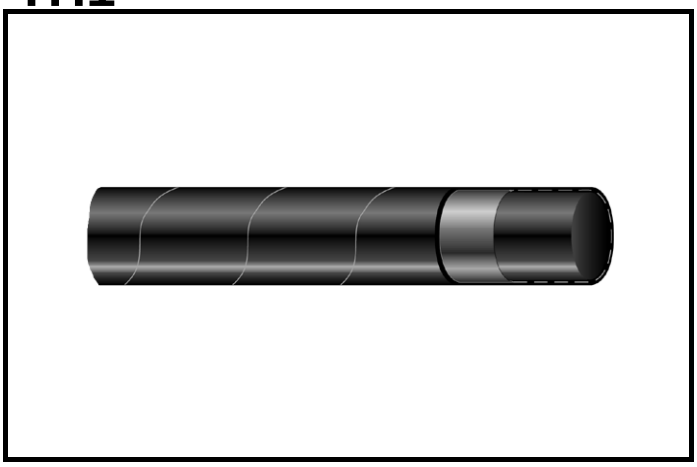

APPLICAZIONI
Idropulitrici ad alta pressione. Idoneo ad oli minerali, glicoli, emulsioni acquose, acqua, vapore.

COSTRUZIONE
Sottostrato in gomma sintetica per alte temperature.
Rinforzo in una treccia d'acciaio ad alta resistenza. Copertura in gomma sintetica microforata resistente all'abrasione ed agli agenti atmosferici.

CARATTERISTICHE
Eccede le prestazioni della specifica EN 853/1SN

TEMPERATURA DI SERVIZIO CONTINUO
Da -40° C a +150° C

MARCATURA
ECO - TH1...-MAX...BAR-MAX 150°C-TRIM/ANNO-N° LOTTO

(*) Misure disponibili a richiesta.

DASH (MODULO)		*-04	-05	-06	*-08	-10
DIAMETRO INTERNO	inc.	1/4"	5/16"	3/8"	1/2"	5/8"
	mm	6,4	7,9	9,5	12,7	15,9
PART. N°		**11107**	**11106**	**11109**	**11110**	**11207**
DIAMETRO ESTERNO	mm	13	14	16,5	19,5	22,6
PRESSIONE DI SERVIZIO	bar	210	210	210	180	130
PRESSIONE DI SERVIZIO	p.s.i.	3100	3100	3100	2180	1900
MINIMA PRESSIONE DI SCOPPIO	bar	840	840	840	600	520
PRESS. DI SCOPPIO A SPECIF.	bar	1000	900	1000	850	
MINIMO RAGGIO DI CURVATURA	mm	45	55	60	70	90
PESO	Kg/mt	0,200	0,220	0,285	0,345	0,425
RIFERIMENTO MNEMONICO		**TH104**	**TH105**	**TH106**	**TH108**	**TH110**

TH1B

MARCATURA
ECO - TH1B...-MAX...BAR-MAX 150°C-TRIM/ANNO- N° LOTTO

Disponibili a richiesta con copertura in gomma antimacchia
le seguenti colorazioni e part. n°

DASH (MODULO)	-04	-05	-06	-08
DIAMETRO INTERNO	1/4"	5/16"	3/8"	1/2"
	6,4	7,9	9,5	12,7
COLORE BLU	**11111**	**11112**	**11113**	**11114**
RIFERIMENTO MNEMONICO	**TH1B04**	**TH1B05**	**TH1B06**	**TH1B08**

TH2

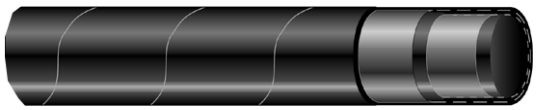

APPLICAZIONI
Idropulitrici ad alta pressione. Idoneo ad oli minerali, glicoli, emulsioni acquose, acqua, vapore.

COSTRUZIONE
Sottostrato in gomma sintetica per alte temperature.
Rinforzo in due trecce d'acciaio ad alta resistenza. Copertura in gomma sintetica microforata resistente all'abrasione ed agli agenti atmosferici.

CARATTERISTICHE
Eccede le prestazioni della specifica EN 857/2SC

TEMPERATURA DI SERVIZIO CONTINUO
Da -40° C a +150° C

MARCATURA
ECO - TH2...-MAX...BAR-MAX 150°C-TRIM/ANNO-N° LOTTO

(*) Misure disponibili a richiesta

DASH (MODULO)		*-04	-05	-06	*-08
DIAMETRO INTERNO	inc.	1/4"	5/16"	3/8"	1/2"
	mm	6,4	8	9,5	12,7
PART. N°		**11295**	**11296**	**11304**	**11305**
DIAMETRO ESTERNO	mm	13,4	15	17,4	20,6
PRESSIONE DI SERVIZIO	bar	400	400	400	400
PRESSIONE DI SERVIZIO	p.s.i.	5800	5075	4785	3988
PRESS. DI SCOPPIO A SPECIF.	bar	1600	1400	1320	1100
MINIMO RAGGIO DI CURVATURA	mm	75	85	90	130
PESO	Kg/mt	0,295	0,344	0,415	0,54
RIFERIMENTO MNEMONICO		**TH204**	**TH205**	**TH206**	**TH208**

TH2B

MARCATURA
ECO - TH2B...-MAX...BAR-MAX 150°C-TRIM/ANNO-N° LOTTO

Disponibili a richiesta con copertura in gomma antimacchia le seguenti colorazioni e part. n°

DASH (MODULO)	-04	-05	-06	-08
DIAMETRO INTERNO	1/4"	5/16"	3/8"	1/2"
	6,4	8	9,5	12,7
COLORE BLU	**11287**	**11288**	**11320**	**11321**
RIFERIMENTO MNEMONICO	**TH2B04**	**TH2B05**	**TH2B06**	**TH2B08**

TROPIC/1

APPLICAZIONI
Sistemi fluidodinamici ad alta pressione. Idoneo ad oli minerali, glicoli, emulsioni acquose.

COSTRUZIONE
Sottostrato in gomma sintetica resistente ad oli.
Rinforzo in una treccia d'acciaio ad alto carico. Copertura in gomma sintetica (colore blu) resistente all'abrasione, ed agli agenti atmosferici ed alla fiamma.

CARATTERISTICHE
Eccede le prestazioni della specifica DIN 20022 1SN

TEMPERATURA DI SERVIZIO CONTINUO
Da -40° C a +135° C (150° discontinui) eccetto per aria secca (max 18 bar senza microforatura) non superiore a 121° C

CARATTERISTICHE SPECIALI
Resistenza alle alte temperature, lunga durata a sollecitazioni dinamiche. Alta resistenza all'ozono.

DASH (MODULO)		-04	-05	-06	-08	-10	-12	-16	-20	-24	-32
DIAMETRO INTERNO	inc.	1/4"	5/16"	3/8"	1/2"	5/8"	3/4"	1"	1"1/4	1"1/2	2"
	mm	6,4	7,9	9,5	12,7	15,9	19	25,4	31,8	38,1	50,8
PART. N°		**2206**	**2207**	**2208**	**2209**	**2210**	**2211**	**2212**	**2214**	**2215**	**2202**
DIAMETRO ESTERNO	mm	13,4	15	17,4	20,6	23,7	27,7	35,6	43,5	50,5	63,9
PRESSIONE DI SERVIZIO DINAM.	bar	225	215	180	160	130	105	88	63	50	40
PRESSIONE DI SERVIZIO DINAM.	p.s.i.	3250	3100	2600	2300	1900	1500	1300	900	725	580
MINIMA PRESSIONE DI SCOPPIO	bar	900	850	720	640	520	420	350	250	200	160
PRESS. DI SCOPPIO A SPECIF.	bar	900	850	720	640	520	420	350			
MINIMO RAGGIO DI CURVATURA	mm	100	115	130	180	200	240	300	420	500	630
PESO	Kg/mt	0,230	0,265	0,325	0,410	0,475	0,610	0,940	1,190	1,600	2,200
RIFERIMENTO MNEMONICO		**TR104**	**TR105**	**TR106**	**TR108**	**TR110**	**TR112**	**TR116**	**TR120**	**TR124**	**TR132**

TROPIC/2

APPLICAZIONI
Sistemi fluidodinamici ad alta pressione. Idoneo ad oli minerali, glicoli, emulsioni acquose.

COSTRUZIONE
Sottostrato in gomma sintetica resistente ad oli.
Rinforzo in due trecce d'acciaio ad alto carico. Copertura in gomma sintetica (colore blu) resistente all'abrasione, ed agli agenti atmosferici ed alla fiamma.

CARATTERISTICHE
Eccede le prestazioni della specifica DIN 20022 2SN

TEMPERATURA DI SERVIZIO CONTINUO
Da -40° C a +135° C (150° discontinui) eccetto per aria secca (max 18 bar senza microforatura) non superiore a 121° C

CARATTERISTICHE SPECIALI
Resistenza alle alte temperature, lunga durata a sollecitazioni dinamiche. Alta resistenza all'ozono.

DASH (MODULO)		-04	-05	-06	-08	-10	-12	-16	-20	-24	-32
DIAMETRO INTERNO	inc.	1/4"	5/16"	3/8"	1/2"	5/8"	3/4"	1"	1"1/4	1"1/2	2"
	mm	6,4	7,9	9,5	12,7	15,9	19	25,4	31,8	38,1	50,8
PART. N°		**2216**	**2217**	**2218**	**2219**	**2220**	**2221**	**2222**	**2223**	**2224**	**2225**
DIAMETRO ESTERNO	mm	15	16,6	19	22,2	25,4	29,3	38,1	49,3	54,3	67
PRESSIONE DI SERVIZIO DINAM.	bar	400	350	330	275	250	215	165	125	90	80
PRESSIONE DI SERVIZIO DINAM.	p.s.i.	5800	5100	4800	4000	3600	3100	2400	1800	1300	1150
MINIMA PRESSIONE DI SCOPPIO	bar	1725	1440	1400	1200	1030	870	700	600	410	370
PRESS. DI SCOPPIO A SPECIF.	bar	1600	1400	1320	1100	1000	850	650	500	360	320
MINIMO RAGGIO DI CURVATURA	mm	100	115	130	180	200	240	300	420	500	630
PESO	Kg/mt	0,360	0,450	0,530	0,625	0,735	0,920	1,380	1,670	2,300	3,160
RIFERIMENTO MNEMONICO		**TR204**	**TR205**	**TR206**	**TR208**	**TR210**	**TR212**	**TR216**	**TR220**	**TR224**	**TR232**

HPT 1

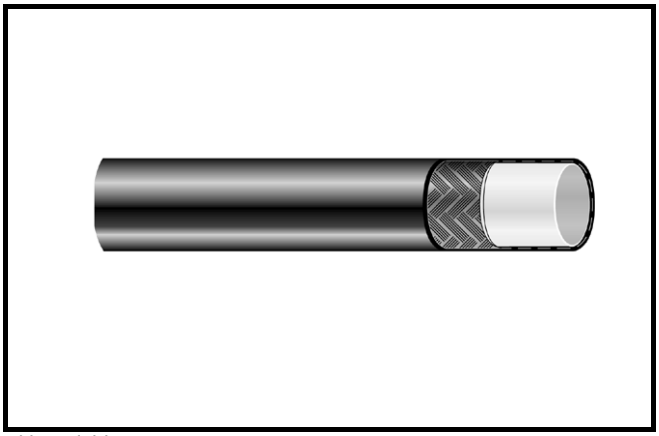

APPLICAZIONI
Sistemi fluidodinamici ad alta pressione. Idoneo per aria, acqua e fluidi a base acquosa.

COSTRUZIONE
Anima interna in poliestere termoplastico, rinforzo con una treccia in acciaio ad alta resistenza e ricopertura esterna in poliuretano a richiesta microperforato per passaggio di aria e gas compatibili.

TEMPERATURA DI SERVIZIO CONTINUO
Da -40° C a +100° C
Per acqua o fluidi a base acquosa max 65° C

PRESSIONE DI ESERCIZIO
Come prescritto dalle norme SAE rapporto di sicurezza 1:4

(*) A richiesta.

DASH (MODULO)		-03	-04	-05	-06	-08	-10	-12	-16
DIAMETRO INTERNO	inc.	3/16"	1/4"	5/16"	3/8"	1/2"	5/8"	3/4"	1"
	mm	4,8	6,4	8	9,7	13	16,3	19,2	25,6
PART. N°		***26005**	**26021**	**26047**	**26062**	**26088**	***26104**	***26120**	***26146**
DIAMETRO ESTERNO	mm	10	11,9	14	16	20,5	23,3	25,5	32,5
PRESSIONE DI SERVIZIO	bar	325	300	240	225	175	150	130	105
PRESSIONE DI SERVIZIO	p.s.i.	4710	4350	3480	3260	2535	2175	1885	1520
PRESSIONE DI COLLAUDO	bar	650	600	480	450	350	300	260	210
MINIMA PRESSIONE DI SCOPPIO	bar	1300	1200	960	900	700	600	520	420
MINIMO RAGGIO DI CURVATURA	mm	30	40	50	60	75	110	150	185
PESO	Kg/mt	0,133	0,17	0,221	0,26	0,39	0,412	0,454	0,618
RIFERIMENTO MNEMONICO		**HPT03**	**HPT04**	**HPT05**	**HPT06**	**HPT08**	**HPT10**	**HPT12**	**HPT16**

HPT1 BINATO

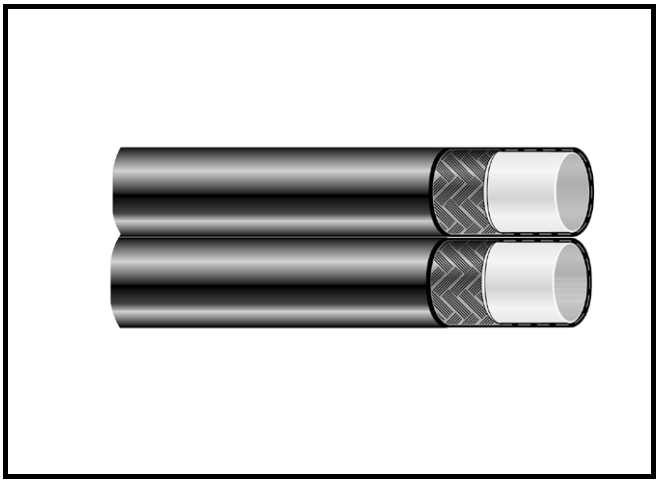

(*) A richiesta.

DASH (MODULO)		-03	-04	-05	-06	-08	-10	-12	-16
DIAMETRO INTERNO	inc.	3/16"	1/4"	5/16"	3/8"	1/2"	5/8"	3/4"	1"
	mm	4,8	6,4	8	9,7	13	16,3	19,2	25,6
PART. N°		***26366**	***9688**	***26351**	***26369**	***26370**	***26378**	***26379**	***26380**
PESO	Kg/mt	0,266	0,34	0,442	0,52	0,78	0,824	0,908	1,236
RIFERIMENTO MNEMONICO		**HPTB03**	**HPTB04**	**HPTB05**	**HPTB06**	**HPTB08**	**HPTB10**	**HPTB12**	**HPTB16**

HPT 2

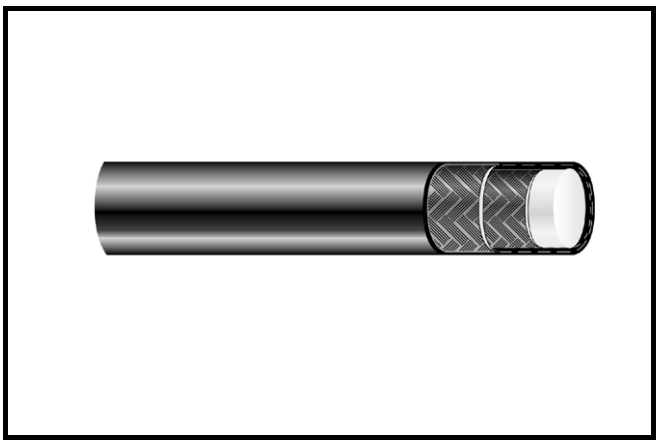

APPLICAZIONI
Sistemi fluidodinamici ad alta pressione. Idoneo per aria, acqua e fluidi a base acquosa.

COSTRUZIONE
Anima interna in poliestere, rinforzo con doppia treccia in acciaio ad alta resistenza e ricopertura esterna in poliuretano a richiesta microperforato per passaggio di aria e gas compatibili.

TEMPERATURA DI SERVIZIO CONTINUO
Da -40° C a +100° C
Per acqua o fluidi a base acquosa max 65° C

PRESSIONE DI ESERCIZIO
Come prescritto dalle norme SAE rapporto di sicurezza 1:4

(*) A richiesta.

DASH (MODULO)		-04	-05	-06	-08	-10	-12	-16
DIAMETRO INTERNO	inc.	1/4"	5/16"	3/8"	1/2"	5/8"	3/4"	1"
	mm	6,4	8	9,7	13	16,3	19,2	25,6
PART. N°		**26163**	**26164**	**26165**	**26166**	***26167**	***26168**	***26169**
DIAMETRO ESTERNO	mm	13,5	15,1	17	22	24,5	27,5	35
PRESSIONE DI SERVIZIO	bar	375	310	300	250	190	160	150
PRESSIONE DI SERVIZIO	p.s.i.	5440	4500	4350	3630	2750	2320	2170
PRESSIONE DI COLLAUDO	bar	750	620	600	500	380	320	300
MINIMA PRESSIONE DI SCOPPIO	bar	1500	1240	1200	1000	760	640	600
MINIMO RAGGIO DI CURVATURA	mm	40	50	60	75	110	150	185
PESO	Kg/mt	0,29	0,34	0,404	0,568	0,631	0,75	1,02
RIFERIMENTO MNEMONICO		**HPT204**	**HPT205**	**HPT206**	**HPT208**	**HPT210**	**HPT212**	**HPT216**

HPT2 BINATO

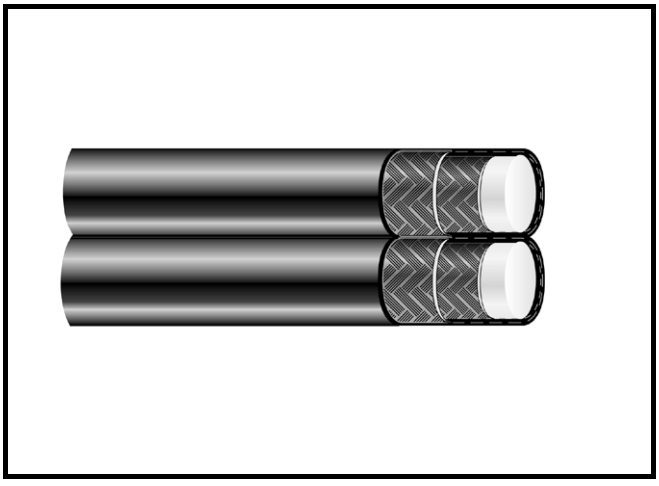

(*) A richiesta.

DASH (MODULO)		-04	-05	-06	-08	-10	-12	-16
DIAMETRO INTERNO	inc.	1/4"	5/16"	3/8"	1/2"	5/8"	3/4"	1"
	mm	6,4	8	9,7	13	16,3	19,2	25,6
PART. N°		***26371**	***26372**	***26373**	***26374**	***26375**	***26376**	***26377**
PESO	Kg/mt	0,58	0,68	0,808	1,136	1,262	1,5	2,04
RIFERIMENTO MNEMONICO		**HPT2B04**	**HPT2B05**	**HPT2B06**	**HPT2B08**	**HPT2B10**	**HPT2B12**	**HPT2B16**

EN 856/4SP DIN 20023 4SP

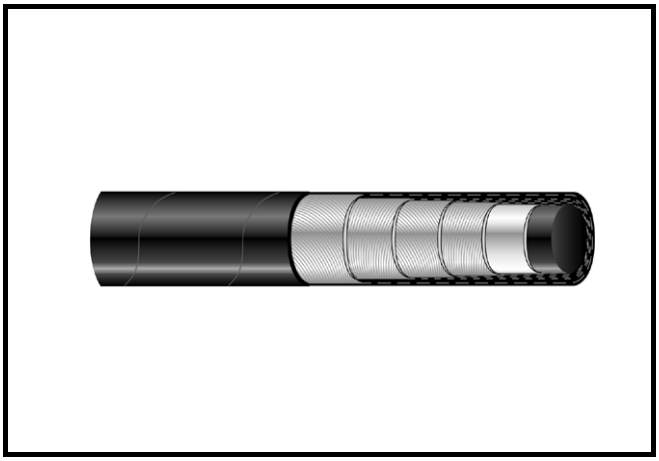

APPLICAZIONI
Sistemi fluidodinamici ad alta pressione. Idoneo ad oli minerali, glicoli, emulsioni acquose.

COSTRUZIONE
Sottostrato in gomma sintetica resistente ad oli.
Rinforzo in quattro spirali d'acciaio ad alto carico. Copertura in gomma sintetica resistente alle alte temperature, agli attacchi dell'ozono ed all'abrasione.

CARATTERISTICHE
Secondo specifica EN 856/4SP

TEMPERATURA DI SERVIZIO CONTINUO
Da -40° C a +100° C

MASSIMA TEMPERATURA OPERATIVA
125° C

DASH (MODULO)		-04	-06	-08	-10	-12	-16	-20	-24	-32
DIAMETRO INTERNO	inc.	1/4"	3/8"	1/2"	5/8"	3/4"	1"	1"1/4	1"1/2	2"
	mm	6,4	9,5	12,7	15,9	19	25,4	31,8	38,1	50,8
PART. N°		**4507**	**4705**	**4804**	**4903**	**5009**	**5108**	**5207**	**5306**	**5405**
DIAMETRO ESTERNO	mm	17,8	21,4	24,7	28,3	32,1	39,8	50,8	57	70,2
PRESSIONE DI SERVIZIO	bar	500	460	425	400	380	320	210	185	175
PRESSIONE DI SERVIZIO	p.s.i.	7250	6670	6165	5800	5510	4640	3045	2685	2540
MINIMA PRESSIONE DI SCOPPIO	bar	2400	2100	1900	1600	1600	1400	1250	1000	1000
PRESS. DI SCOPPIO A SPECIF.	bar	1800	1780	1660	1400	1400	1120	840	740	660
MINIMO RAGGIO DI CURVATURA	mm	150	180	230	250	300	340	460	560	660
PESO	Kg/mt	0,61	0,78	0,92	1,14	1,49	2,02	3,16	3,68	5,29
RIFERIMENTO MNEMONICO		**4SP04**	**4SP06**	**4SP08**	**4SP10**	**4SP12**	**4SP16**	**4SP20**	**4SP24**	**4SP32**

EN 856/4SH DIN 20023 4SH

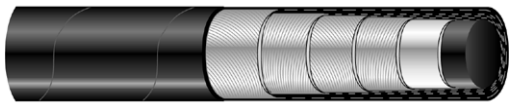

APPLICAZIONI
Sistemi fluidodinamici ad alta pressione. Idoneo ad oli minerali, glicoli, emulsioni acquose.

COSTRUZIONE
Sottostrato in gomma sintetica resistente ad oli.
Rinforzo in quattro spirali d'acciaio ad alto carico. Copertura in gomma sintetica resistente alle alte temperature, agli attacchi dell'ozono ed all'abrasione.

CARATTERISTICHE
Secondo specifica EN 856/4SH

TEMPERATURA DI SERVIZIO CONTINUO
Da -40° C a +100° C

DASH (MODULO)		-10	-12	-16	-20	-24	-32
DIAMETRO INTERNO	inc.	5/8"	3/4"	1"	1"1/4	1"1/2	2"
	mm	15,9	19	25,4	31,8	38,1	50,8
PART. N°		**26707**	**26708**	**26807**	**26906**	**27003**	**27052**
DIAMETRO ESTERNO	mm	28,5	32,2	38,7	45,5	53,5	68,1
PRESSIONE DI SERVIZIO	bar	450	425	400	350	300	250
PRESSIONE DI SERVIZIO	p.s.i.	6500	6150	5800	5100	4350	3625
MINIMA PRESSIONE DI SCOPPIO	bar	1800	1700	1600	1400	1200	1000
PRESS. DI SCOPPIO A SPECIF.	bar	-	1680	1520	1300	1160	1000
MINIMO RAGGIO DI CURVATURA	mm	250	280	340	460	560	700
PESO	Kg/mt	1,300	1,600	2,060	2,560	3,420	4,500
RIFERIMENTO MNEMONICO		**4SH10**	**4SH12**	**4SH16**	**4SH20**	**4SH24**	**4SH32**

EN 856/R13 SAE 100 R13

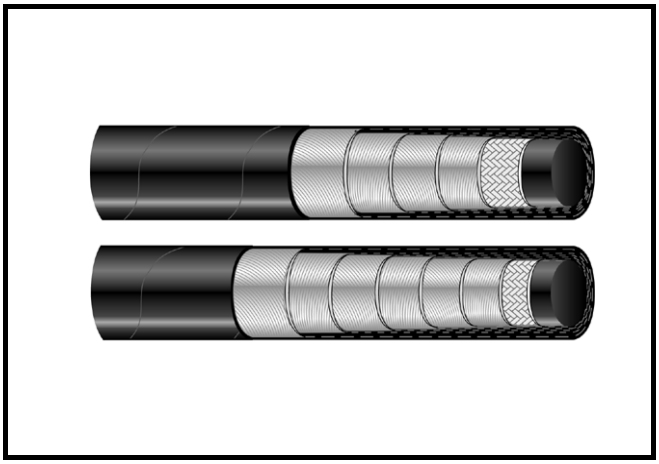

APPLICAZIONI
Sistemi fluidodinamici ad alta pressione. Idoneo ad oli minerali, glicoli, emulsioni acquose.

COSTRUZIONE
Sottostrato in gomma sintetica resistente ad oli.
Rinforzo in quattro spirali d'acciaio ad alto carico, per DN<32, rinforzo in sei spirali d'acciaio ad alto carico DN 32-40-50. Copertura in gomma sintetica resistente all'abrasione, ad alte temperature ed agli agenti atmosferici.

CARATTERISTICHE
Secondo specifica SAE 100 R13 EN 856/R13

TEMPERATURA DI SERVIZIO CONTINUO
Da -40° C a +121° C

DASH (MODULO)		-06	-08	-12	-16	-20	-24	-32
DIAMETRO INTERNO	inc.	3/8"	1/2"	3/4"	1"	1"1/4	1"1/2	2"
	mm	9,5	12,7	19	25,4	31,8	38,1	50,8
PART. N°		**28791**	**28792**	**28793**	**28794**	**28795**	**28796**	**28797**
DIAMETRO ESTERNO	mm	23,8	27	32	38,7	49,8	57,3	71,1
PRESSIONE DI SERVIZIO	bar	690	520	345	345	345	345	345
PRESSIONE DI SERVIZIO	p.s.i.	10005	7540	5000	5000	5000	5000	5000
MINIMA PRESSIONE DI SCOPPIO	bar	2900	2500	1950	1650	1600	1600	1500
PRESS. DI SCOPPIO A SPECIF.	bar	-	1379	1380	1380	1380	1380	1380
MINIMO RAGGIO DI CURVATURA	mm	152	203	240	300	420	500	630
PESO	Kg/mt	1,120	1,330	1,650	2,250	3,310	4,950	7,000
RIFERIMENTO MNEMONICO		**R1306**	**R1308**	**R1312**	**R1316**	**R1320**	**R1324**	**R1332**

SAE 100 R15

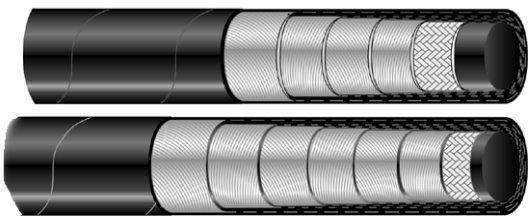

APPLICAZIONI
Sistemi fluidodinamici ad alta pressione. Idoneo ad oli minerali, glicoli, emulsioni acquose.

COSTRUZIONE
Sottostrato in gomma sintetica resistente ad oli.
Rinforzo in quattro spirali d'acciaio ad alto carico, per DN<40, rinforzo in sei spirali d'acciaio ad alto carico DN 40. Copertura in gomma sintetica resistente all'abrasione, ad alte temperature ed agli agenti atmosferici.

CARATTERISTICHE
Secondo specifica SAE 100 R15

TEMPERATURA DI SERVIZIO CONTINUO
Da -40° C a +121° C

DASH (MODULO)		-06	-08	-12	-16	-20	-24
DIAMETRO INTERNO	inc.	3/8"	1/2"	3/4"	1"	1"1/4	1"1/2
	mm	9,5	12,7	19	25,4	31,8	38,1
PART. N°		**28798**	**28799**	**28800**	**28810**	**28820**	**28830**
DIAMETRO ESTERNO	mm	21,4	24,6	32	38,2	49,8	57,2
PRESSIONE DI SERVIZIO	bar	420	420	420	420	420	420
PRESSIONE DI SERVIZIO	p.s.i.	6090	6090	6100	6100	6100	6100
MINIMA PRESSIONE DI SCOPPIO	bar	1750	1750	1680	1680	1680	1680
PRESS. DI SCOPPIO A SPECIF.	bar	1655	1655	1655	1655	1655	1655
MINIMO RAGGIO DI CURVATURA	mm	153	203	267	300	320	350
PESO	Kg/mt	0,770	0,920	1,550	2,080	3,700	4,900
RIFERIMENTO MNEMONICO		**R1506**	**R1508**	**R1512**	**R1516**	**R1520**	**R1524**

CARATTERISTICHE SPECIALI
Questo tubo, raccordato con i nostri raccordi serie "H", ha superato la prova ad impulsi di oltre 1.000.000 di cicli al 133% della pressione di servizio (eccedendo i requisiti della norma SAE che richiede solo il 120%).

SUPERFLEX 4000

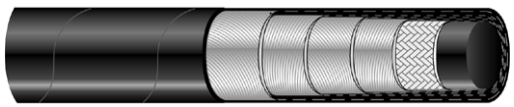

APPLICAZIONI
Sistemi fluidodinamici ad alta pressione. Idoneo ad oli minerali, glicoli, emulsioni acquose.
Sviluppato per resistere a condizioni proibitive e per soddisfare domande di pressione crescente e di temperature non coperte correntemente dalle specifiche e norme internazionali.

COSTRUZIONE
Sottostrato in gomma sintetica su uno strato di tessuto.
Rinforzo in quattro spirali d'acciaio ad alto carico. Copertura in gomma sintetica resistente ad oli, benzina, ozono, abrasione, ed agli agenti atmosferici.

CARATTERISTICHE
Secondo specifica SAE J517 100 R12 - EN 856/R12

TEMPERATURA DI SERVIZIO CONTINUO
Da -40° C a +121° C

MARCATURA
ECO - 4000 SF - ..... - W.P. 280 BAR / 4000 P.S.I. - B.P. 1120 BAR / 16000 P.S.I. - TRIM. / ANNO - LOTTO DI PRODUZIONE

CARATTERISTICHE SPECIALI
Questo tubo, raccordato con i nostri raccordi serie "H", ha superato la prova ad impulsi di oltre 1.000.000 di cicli al 133% della pressione di servizio (eccedendo i requisiti della norma SAE che richiede solo il 120%).

DASH (MODULO)		-08	-10	-12	-16	-20	-24	-32
DIAMETRO INTERNO	inc.	1/2"	5/8"	3/4"	1"	1"1/4	1"1/2	2"
	mm	12,7	15,9	19	25,4	31,8	38,1	50,8
PART. N°		**4350**	**4351**	**4352**	**4353**	**4354**	**4355**	**4356**
DIAMETRO ESTERNO	mm	23,8	27,4	30,7	38	47,5	53,5	68,1
PRESSIONE DI SERVIZIO	bar	280	280	280	280	280	280	280
PRESSIONE DI SERVIZIO	p.s.i.	4060	4060	4060	4060	4060	4060	4060
MINIMA PRESSIONE DI SCOPPIO	bar	1120	1120	1120	1120	1120	1120	1120
MINIMA PRESSIONE DI SCOPPIO	p.s.i.	16240	16240	16240	16240	16240	16240	16240
MINIMO RAGGIO DI CURVATURA	mm	90	100	125	150	230	450	595
PESO	Kg/mt	0,82	1,1	1,3	1,9	2,7	3,3	4,8
RIFERIMENTO MNEMONICO		**SF408**	**SF410**	**SF412**	**SF416**	**SF420**	**SF424**	**SF432**

SAE 100 R14

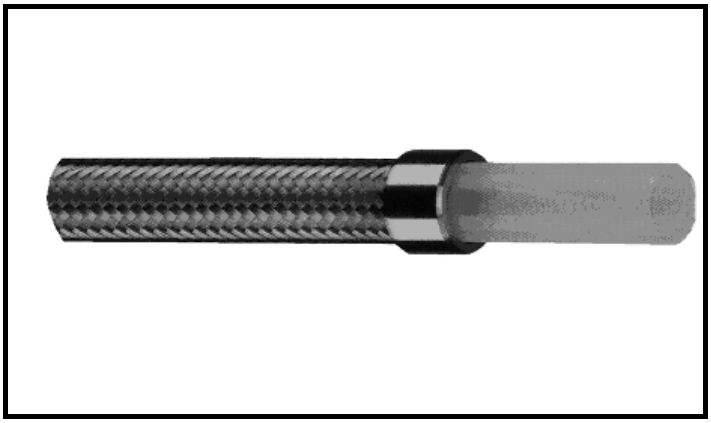

APPLICAZIONI
Idoneo con fluidi a base sintetica, petrolio o emulsioni acquose. Possibilità molteplici nell'ambito dei fluidi e delle temperature compatibili con il PTFE nelle condizioni di pressione indicate in tabella.

COSTRUZIONE
Tubo interno in politetrafluoretilene (PTFE) rinforzato con una singola treccia di acciaio inox AISI 304 ad alta resistenza.

TEMPERATURA DI SERVIZIO
Da -54° C a +204° C

(*) *La pressione massima di esercizio è calcolata con coefficiente di sicurezza variabile rispetto a quella di scoppio.*

DASH (MODULO)		-02	-03	-04	-05	-06	-07	-08	-10	-12	-15	-16	-18
DIAMETRO INTERNO	inc.	1/8"	3/16"	1/4"	5/16"	3/8"	13/32	1/2"	5/8"	3/4"	7/8"	1"	1"1/8
minimo	mm	3,3	4,64	6,24	7,82	9,27	10,08	12,42	15,36	18,61	21,4	24,63	27,8
max	mm	3,5	5,2	6,9	8,4	9,77	10,84	13,18	16,38	19,38	23	26,16	29,4
PART. N°		**10190**	**10191**	**10192**	**10193**	**10194**	**10195**	**10196**	**10197**	**10198**	**10199**	**10200**	**10201**
SPESSORE PARETE	mm	0,76	0,76	0,76	0,76	0,76	0,76	0,76	0,76	0,89	0,89	0,89	1,02
DIAMETRO ESTERNO minimo	mm	5,84	7,315	8,9	10,41	12,2	13,03	15,44	18,74	21,59	24,6	27,8	31,9
DIAMETRO ESTERNO max	mm	6,35	8,2	10,08	11,58	13,2	14,19	16,71	20	22,86	26,9	29,8	33,5
MINIMA PRESSIONE DI SCOPPIO	bar	828	690	621	552	483	414	414	345	276	241	241	172
PRESSIONE DI SERVIZIO **(*)**	bar	103	103	103	103	103	69	55	55	55	55	55	41
COEFFICIENTE DI SICUREZZA "**S**"		8	6,7	6	5,4	4,7	6	7,5	6,3	5	4,4	4,4	4,2
PRESSIONE DI SERVIZIO	p.s.i.	1500	1500	1500	1500	1500	1000	800	800	800	800	800	600
MINIMO RAGGIO DI CURVATURA	mm	38	51	76	102	127	133	165	197	229	229	305	406
PESO	Kg/mt												
RIFERIMENTO MNEMONICO		**R1402**	**R1403**	**R1404**	**R1405**	**R1406**	**R1407**	**R1408**	**R1410**	**R1412**	**R1415**	**R1416**	**R1418**

CARATTERISTICHE TUBO SAE 100 R14

Questa gamma racchiude tubi da usare con petrolio, con fluidi idraulici a base sintetica o di acqua in un raggio di temperatura che va da -54° a +204° C (-65° +400° F). Se la temperatura supera i 204° C (400° F) la vita del tubo potrebbe ridursi drasticamente. La pressione massima d'esercizio, il raggio minimo e altre specifiche di performance sono specificate nella tabella. Ciò non esclude l'uso del tubo in una molteplicità di applicazione, dall'industriale al chimico, dall'automobilistico al farmaceutico e ovunque si abbia la necessità di tubazioni di elevata qualità e resistenza per le quali il PTFE è adatto. Questo tipo di tubo ha caratteristiche, quali:

- superficie estremamente antiadesiva
- eccellenti proprietà dielettriche
- dilatazione volumetrica inesistente
- materiale non invecchiante
- elevata resistenza alle alte e basse temperature
- equo rapporto tra rigidità e flessibilità
- eccellente inerzia chimica
- basso coefficiente di attrito (il più basso tra i materiali conosciuti)
- ottima resistenza all'umidità

Tutti i tubi appartenenti a questa gamma sono pienamente conformi alle norme SAE 100 R14.

TP1 HP

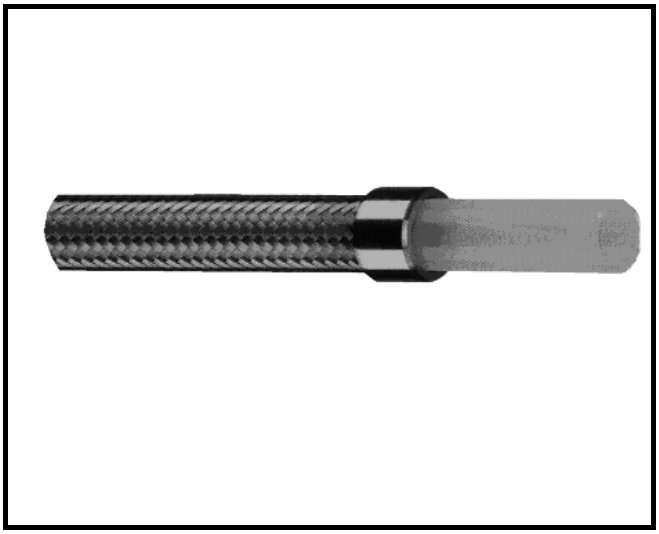

APPLICAZIONI
Sistemi fluidodinamici ad alta pressione ed alta-bassa temperatura. Idoneo principalmente per la conduzione ad alta pressione di vernici, oli, aria, fluidi a base acquosa in genere e vapore non saturo.

Tubazioni non idonee per il passaggio di ossigeno, vapore saturo in pressione e cariche elettrostatiche.

COSTRUZIONE
Rinforzo e copertura in una treccia d'acciaio inox. Anima interna in politetrafluoroetilene (PTFE) e rinforzo con una treccia in acciaio Inox AISI 304.

TEMPERATURA DI SERVIZIO
Da -60° C a +260° C

ATTENZIONE:
La pressione di servizio e funzione della temperatura.
(1) *Valore calcolato con fattore di sicurezza 1/4 sul valore di scoppio a 23° C.*

DASH (MODULO)		-02	-03	-04	-05	-06	-07	-08	-10	-12	-15	-16
DIAMETRO INTERNO	inc.	1/8"	3/16"	1/4"	5/16"	3/8"	13/32"	1/2"	5/8"	3/4"	7/8"	1"
	mm	3,2	4,8	6,35	8	9,5	10,35	12,7	16	19	22,2	25,4
PART. N°		**10214**	**10215**	**10306**	**10405**	**10504**	**10600**	**10603**	**10702**	**10801**	**10802**	**10900**
DIAMETRO ESTERNO	mm	6,1	7,4	8,9	10,9	12,4	13,7	15,7	19,1	22,2	26,2	29,3
PRESS. DI SERVIZIO DINAM. ***(1)***	bar	275	200	175	150	135	140	120	100	90	70	65
PRESSIONE DI SERVIZIO DINAM.	p.s.i.	3988	2900	2540	2170	1960	2030	1740	1450	1300	1015	940
PRESSIONE DI SCOPPIO A 20° C	bar	1100	800	700	600	540	520	480	400	360	280	260
MINIMO RAGGIO DI CURVATURA	mm	25	35	45	50	55	65	70	130	190	250	270
PESO	Kg/mt	0,07	0,069	0,087	0,126	0,145	0,184	0,212	0,26	0,321	0,409	0,45
RIFERIMENTO MNEMONICO		**TP102**	**TP103**	**TP104**	**TP105**	**TP106**	**TP107**	**TP108**	**TP110**	**TP112**	**TP115**	**TP116**

TP2 HP

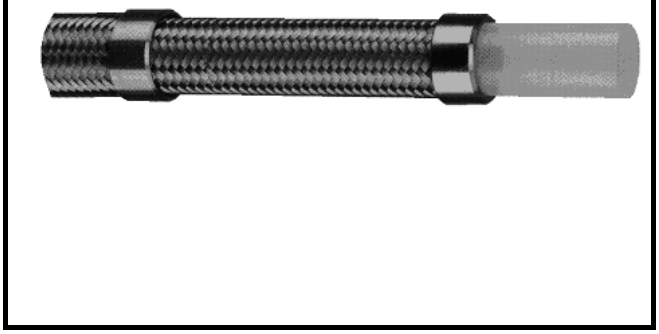

APPLICAZIONI
Sistemi fluidodinamici ad alta pressione ed alta-bassa temperatura. Idoneo principalmente per la conduzione ad alta pressione di vernici, oli, aria, fluidi a base acquosa in genere e vapore non saturo.

Tubazioni non idonee per il passaggio di ossigeno, vapore saturo in pressione e cariche elettrostatiche.

COSTRUZIONE
Rinforzo e copertura in una treccia d'acciaio inox. Anima interna in politetrafluoroetilene (PTFE) e rinforzo con due trecce in acciaio Inox AISI 304.

TEMPERATURA DI SERVIZIO
Da -60° C a +260° C

ATTENZIONE:
La pressione di servizio e funzione della temperatura.
(1) *Valore calcolato con fattore di sicurezza 1/4 sul valore di scoppio a 23° C.*

DASH (MODULO)		-03	-04	-05	-06	-08	-10	-12	-15	-16	-18
DIAMETRO INTERNO	inc.	3/16"	1/4"	5/16"	3/8"	1/2"	5/8"	3/4"	7/8"	1"	1"1/8
	mm	4,4-5,2	6-6,9	7,5-8,4	9,1-10	12,3-13,3	15,3-16,5	18,4-19,6	22,2	24,6-26,2	28,6
PART. N°		**12118**	**12120**	**12121**	**12146**	**12153**	**12154**	**12155**	**12156**	**12195**	**12196**
DIAMETRO ESTERNO	mm	8,35-9,65	9,9-11,2	12,1-13,45	13,7-15,05	16,85-18,4	20-22	23,15-25,2	26,2	30,4-32,65	33
PRESS. DI SERVIZIO DINAM. ***(1)***	bar	365	365	300	285	250	235	200	165	150	135
PRESSIONE DI SERVIZIO DINAM.	p.s.i.	5290	5290	4350	4130	3620	3400	2900	2393	2170	1958
PRESSIONE DI SCOPPIO A 20° C	bar	1250	1100	900	850	750	700	600	500	450	400
MINIMO RAGGIO DI CURVATURA	mm	30	35	40	50	70	110	180	260	240	135
PESO	Kg/mt	0,118	0,137	0,157	0,196	0,275	0,433	0,71	0,7	0,944	0,87
RIFERIMENTO MNEMONICO		**TP203**	**TP204**	**TP205**	**TP206**	**TP208**	**TP210**	**TP212**	**TP215**	**TP216**	**TP218**

TCO TUBO PTFE CORRUGATO

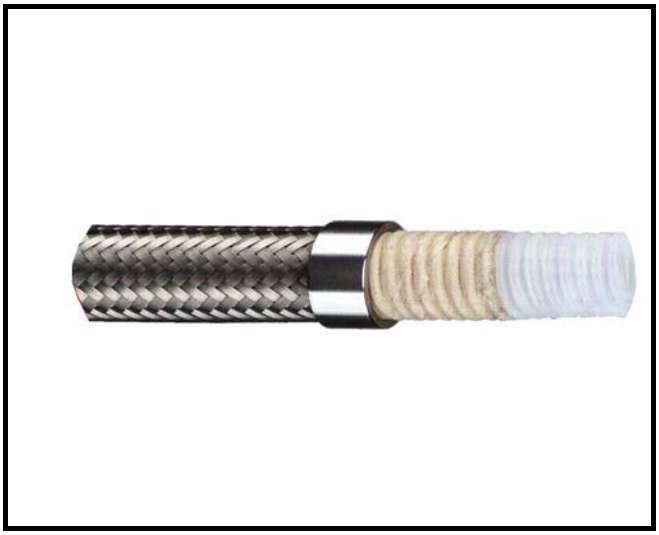

APPLICAZIONI
Possibilità praticamente universali nell'ambito dei fluidi e delle temperature compatibili con il PTFE nelle condizioni di pressione indicate in tabella. Idoneo per la conduzione ad alta pressione di vernici, oli, aria, acqua, fluidi a base acquosa in genere e vapore non
saturo, nei casi in cui sia richiesta una particolare flessibilità della tubazione data dall'anima interna corrugata.

SPECIFICA
Sottostrato in teflon multistrato con rinforzo esterno in fibra di vetro antiusura. Rivestimento in una treccia in acciaio Inox AISI 302 o Inox AISI 304.

TEMPERATURA DI SERVIZIO
Da -55° C a +205° C
Per esercizio continuo a temperature elevate, consigliamo i seguenti
fattori di riduzione: 170° : 0,85 Pressione di servizio
180° : 0,75 Pressione di servizio
205° : 0,50 Pressione di servizio

DASH (MODULO)		-06	-08	-10	-12	-16	-20	-24	-32	-40	-48
DIAMETRO INTERNO	inc.	3/8"	1/2"	5/8"	3/4"	1"	1"1/4	1"1/2	2"	2"1/2	3"
	mm	10	13,2	16	19,5	25,5	32	38,5	51	64,5	76,5
PART. N°		**10921**	**10922**	**10928**	**10926**	**10923**	**10940**	**10925**	**10927**	**11000**	**11001**
DIAMETRO ESTERNO MINIMO	mm	14,3	17,5	20,5	25,5	25,5	38	44,5	57	73,6	86,6
DIAMETRO ESTERNO MAX	mm	15,5	18,7	21,7	26,9	32,9	39,4	45,9	58,4	75	88
PRESSIONE DI SCOPPIO A 20° C	bar	620	420	400	360	320	256	212	140	100	80
PRESSIONE DI SERVIZIO	bar	155	105	100	90	80	64	53	35	25	20
PRESSIONE DI SERVIZIO	p.s.i.	2247	1522	1450	1305	1160	928	768	507	362	290
MINIMO RAGGIO DI CURVATURA	mm	30	40	50	65	80	150	200	250	320	380
PESO	Kg/mt	0,22	0,28	0,36	0,5	0,65	0,76	0,96	1,18	2,05	2,35
RIFERIMENTO MNEMONICO		**TCO06**	**TCO08**	**TCO10**	**TCO12**	**TCO16**	**TCO20**	**TCO24**	**TCO32**	**TCO40**	**TCO48**

COSTRUZIONE

I tubi della serie sono ottenuti per avvolgimento e sovrapposizione di nastri teflon i quali vengono ricoperti con tessuto di fibra antiusura. Vengono quindi corrugati. Grazie al successivo processo di sinterizzazione la parete del tubo diventa monolitica, regolare e perfettamente ermetica. Per dare ai tubi così ottenuti una notevole resistenza alla pressione e per proteggerli ulteriormente dalle sollecitazioni meccaniche viene quindi eseguito un rivestimento con treccia in fili ad alta resistenza d'acciaio inossidabile.

CARATTERISTICHE

La geometria delle ondulazioni e la circolarità della sezione si mantiene costante in tutto l'intervallo di temperatura ammissibile anche quando i tubi vengono sottoposti a ripetute pressioni sul raggio minimo di curvatura consentito. Questa proprietà differenzia sostanzialmente i tubi in teflon convoluto multistrato da altri prodotti, che sembrano simili, ma sono costruiti con un processo di corrugazione ad alta temperatura partendo da un tubo in PTFE estruso. Questo processo, infatti, quando si raggiungono alte temperature di esercizio, provoca l'appiattimento delle ondulazioni a causa della tendenza a riacquistare la configurazione tipica originale (tubo liscio). Questo può causare l'implosione della sezione del tubo ed una diminuzione della resistenza dei tubi raccordati.

HPX

APPLICAZIONI
Le tubazioni della serie HPX - AUTOESTINGUENTE sono state create per la conduzione di ossigeno, azoto ad alta pressione, isocianati, polioli, solventi, vernici e per uso pneumatico industriale di aria compressa.

COSTRUZIONE
Anima interna in poliammide PA12 trasparente, rinforzo con singola treccia in acciaio ad alta resistenza e rivestimento esterno microforato in poliuretano poliestere antiabrasione autoestinguente UL94-V0.

TEMPERATURA DI SERVIZIO CONTINUO
Da -40° C a +100° C
Per aria, acqua o fluidi a base acquosa max 65° C

PRESSIONI D'ESERCIZIO
Rapporto di sicurezza 1:8

DASH (MODULO)		-02	-03	-04	-05	-06	-08	-10	-12	-16
DIAMETRO INTERNO	inc.	1/8"	3/16"	1/4"	5/16"	3/8"	1/2"	5/8"	3/4"	1"
	mm	3,5	4,8	6,4	8	9,5	12,7	16	19	25,4
PART. N°		**26024**	**26025**	**26023**	**26026**	**26064**	**26090**	**26027**	**26028**	**26029**
DIAMETRO ESTERNO	mm	7,5	10	11,9	14	16	20,5	23,3	25	32,5
PRESSIONE DI SERVIZIO	bar	162	162	150	120	112	87	75	65	52
PRESSIONE DI SERVIZIO	p.s.i.	2349	2349	2175	1740	1624	1262	1088	943	754
PRESSIONE DI COLLAUDO	bar	325	325	300	240	225	175	150	130	105
MINIMA PRESSIONE DI SCOPPIO	bar	1300	1300	1200	960	900	700	600	520	420
MINIMO RAGGIO DI CURVATURA	mm	30	30	40	50	60	75	110	150	185
PESO	Kg/mt	0,030	0,131	0,165	0,205	0,253	0,361	0,443	0,447	0,590
RIFERIMENTO MNEMONICO		**HPX02**	**HPX03**	**HPX04**	**HPX05**	**HPX06**	**HPX08**	**HPX10**	**HPX12**	**HPX16**

MARCATURA TUBO

s.r.l. **-HPX-DN6-1/4" WP.150 BAR-BP.1200 BAR-TRIM-ANNO-ITALY**

s.r.l. **-HPX-DN10-3/8" WP.112 BAR-BP.900 BAR-TRIM-ANNO-ITALY**

TAB — TUBO ACCIAIO BONDERIZZATO

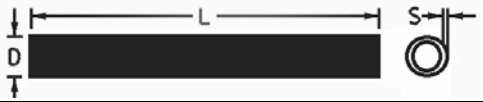

Particolare n°	Sigla mnemonica	Dimensioni (mm) D	Dimensioni (mm) S	Pressione Max di Esercizio (*) bar	Peso Kg/m	Serie	Walf. (**)
0490011	TAB6C	6	1	190	0,123	L	si
0490029	TAB6A	6	1,5	740	0,166	S	si
0490037	TAB8C	8	1	350	0,173	L	
0490045	TAB8A	8	1,5	560	0,240	S	si
0490046	TAB8B	8	2	800	0,296		si
0490052	TAB10C	10	1	280	0,222	L	
0490060	TAB10A	10	1,5	430	0,314	S	si
0490078	TAB10B	10	2	600	0,395		si
0490086	TAB12C	12	1	230	0,271		
0490094	TAB12A	12	1,5	350	0,389	L	si
0490102	TAB12B	12	2	490	0,493	S	si
0490110	TAB12D	12	2,5	520	0,586		
0490111	TAB12E	12	3	620	0,666		
0490112	TAB13A	13	1,5	320	0,425		
0490129	TAB14C	14	1	190	0,321		
0490128	TAB14A	14	1,5	300	0,462		
0490130	TAB14B	14	2	410	0,592	S	
0490136	TAB14D	14	2,5	530	0,709		
0490137	TAB14E	14	3	660	0,814		
0490169	TAB15C	15	1	180	0,345		
0490177	TAB15A	15	1,5	280	0,499	L	si
0490185	TAB15B	15	2	380	0,641		si
0490651	TAB15D	15	2,5	490	0,771		si
0490225	TAB16C	16	1	170	0,370		
0490226	TAB16C	16	1,5	260	0,536		
0490227	TAB16B	16	2	350	0,691	S	si
0490250	TAB16D	16	2,5	450	0,832		si
0490652	TAB16E	16	3	560	0,962		si
0490268	TAB18C	18	1	150	0,419		
0490276	TAB18A	18	1,5	230	0,610	L	
0490278	TAB18B	18	2	310	0,789		si
0490279	TAB18D	18	2,5	400	0,965		si
0490318	TAB18E	18	3	490	1,110		si
0490320	TAB20C	20	1	130	0,469		
0490325	TAB20A	20	1,5	200	0,684		
0490326	TAB20B	20	2	280	0,888		
0490359	TAB20D	20	2,5	350	1,080	S	si
0490334	TAB20E	20	3	430	1,258		
0490372	TAB22C	22	1	120	0,518		
0490374	TAB22A	22	1,5	190	0,758		
0490375	TAB22B	22	2	250	0,986	L	
0490391	TAB22D	22	2,5	320	1,020		si
0490653	TAB22E	22	3	390	1,410		si
0490416	TAB25A	25	1,5	160	0,869		
0490417	TAB25B	25	2	220	1,134		
0490654	TAB25D	25	2,5	280	1,390	S	si
0490433	TAB25E	25	3	340	1,630		si
0490441	TAB25F	25	4	460	2,070		si

TAB — TUBO ACCIAIO BONDERIZZATO

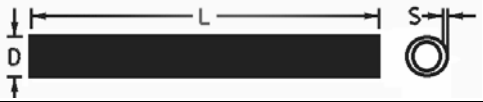

Particolare n°	Sigla mnemonica	Dimensioni (mm) D	Dimensioni (mm) S	Pressione Max di Esercizio (*) bar	Peso Kg/m	Serie	Walf. (**)
0490438	TAB26E	26	3	320	1,702		
0490482	TAB28A	28	1,5	140	0,980		
0490508	TAB28B	28	2	190	1,280	L	
0490655	TAB28D	28	2,5	240	1,572		si
0490656	TAB28E	28	3	300	1,850		si
0490730	TAB30B	30	2	180	1,381		
0490557	TAB30D	30	2,5	230	1,700		si
0490558	TAB30E	30	3	280	2,000	S	si
0490657	TAB30F	30	4	380	2,570		si
0490658	TAB30G	30	5	490	3,083		si
0490560	TAB32B	32	2	170	1,480		
0490581	TAB35B	35	2	150	1,628		
0490599	TAB35E	35	3	230	2,370	L	si
0490659	TAB35F	35	4	320	3,060		si
0490660	TAB35G	35	5	410	3,700		si
0490620	TAB38B	38	2	140	1,776		
0490622	TAB38D	38	2,5	180	2,189		
0490625	TAB38E	38	3	210	2,590		si
0490615	TAB38F	38	4	290	3,350		si
0490607	TAB38G	38	5	370	4,070	S	si
0490645	TAB42B	42	2	130	1,973		
0490647	TAB42D	42	2,5	160	2,435		
0490650	TAB42G	42	3	190	2,890	L	si
0490661	TAB42F	42	4	260	3,750		si
0490700	TAB45B	45	2	120	2,120		
0490720	TAB50B	50	2	110	2,367		

(*) *Le pressioni massime d'esercizio sono ottenute in funzione di un fattore di snervamento specifico del prodotto. In ogni caso il valore è riferito a condizioni di prodotto ottimali ed esente da piegatura.*
I nostri tecnici sono a disposizione per verificare i reali valori di pressione in funzione delle specifiche configurazioni applicative che il prodotto dovrà assumere.

(**) *Si intende un'applicazione con montaggio di raccordi secondo DIN 2353 con l'anello incidente sostituito da una deformazione del tubo rigido e la presenza di O-ring in elastomero per garantire una maggiore tenuta.*

TABZNT TUBO ACCIAIO ESTERNO ZINCATO

Particolare n°	Sigla mnemonica	Dimensioni (mm) D	S	Pressione Max di Esercizio (*) bar	Peso Kg/m	Serie	Walf. (**)
490031	TAB6CZNT	6	1	190	0,123	L	si
490030	TAB6AZNT	6	1,5	740	0,166	S	si
490043	TAB8CZNT	8	1	350	0,173	L	
490044	TAB8AZNT	8	1,5	560	0,240	S	si
490047	TAB8BZNT	8	2	800	0,296		si
490032	TAB10CZNT	10	1	280	0,222	L	
490034	TAB10AZNT	10	1,5	430	0,314	S	si
490035	TAB10BZNT	10	2	600	0,395		si
490033	TAB12CZNT	12	1	230	0,271		
490095	TAB12AZNT	12	1,5	350	0,389	L	si
490096	TAB12BZNT	12	2	490	0,493	S	si
490100	TAB12EZNT	12	3	620	0,666		
490099	TAB14BZNT	14	2	410	0,592	S	
490105	TAB15AZNT	15	1,5	280	0,499	L	si
490190	TAB15BZNT	15	2	380	0,641		si
490191	TAB15DZNT	15	2,5	490	0,771		si
490107	TAB16CZNT	16	1,5	260	0,536		
490108	TAB16BZNT	16	2	350	0,691	S	si
490109	TAB16DZNT	16	2,5	450	0,832		si
490119	TAB16EZNT	16	3	560	0,962		si
490120	TAB18AZNT	18	1,5	230	0,610	L	
490121	TAB16BZNT	18	2	310	0,789		si
490122	TAB18DZNT	18	2,5	400	0,965		si
490123	TAB18EZNT	18	3	490	1,110		si
490135	TAB20BZNT	20	2	280	0,888		
490140	TAB20DZNT	20	2,5	350	1,080	S	si
490340	TAB22CZNT	22	1	120	0,518		
490097	TAB22AZNT	22	1,5	190	0,758		
490380	TAB22BZNT	22	2	250	0,986	L	
490381	TAB22DZNT	22	2,5	320	1,020		si
490382	TAB22EZNT	22	3	390	1,410		si
490159	TAB25DZNT	25	2,5	280	1,390	S	si
490160	TAB25EZNT	25	3	340	1,630		si
490164	TAB25FZNT	25	4	460	2,070		si
490174	TAB28CZNT	28	1,5	140	0,98		
490175	TAB28BZNT	28	2	190	1,280	L	
490176	TAB28DZNT	28	2,5	240	1,572		si
490178	TAB28EZNT	28	3	300	1,850		si
490731	TAB30BZNT	30	2	180	3,083		
490158	TAB30DZNT	30	2,5	230	1,700		si
490162	TAB30EZNT	30	3	280	2,000	S	si
490161	TAB30FZNT	30	4	380	2,570		si
490200	TAB30GZNT	30	5	490	3,083		si
490201	TAB35EZNT	35	3	230	2,370	L	si
490202	TAB35FZNT	35	4	320	3,060		si
490203	TAB35GZNT	35	5	410	3,700		si
490167	TAB38EZNT	38	3	210	2,590		si
490204	TAB38FZNT	38	4	290	3,350		si
490166	TAB38GZNT	38	5	370	4,070	S	si
490163	TAB42BZNT	42	2	130	1,97		
490165	TAB42EZNT	42	3	190	2,890	L	si
490205	TAB42FZNT	42	4	260	3,750		si

(*) *Le pressioni massime d'esercizio sono ottenute in funzione di un fattore di snervamento specifico del prodotto. In ogni caso il valore è riferito a condizioni di prodotto ottimali ed esente da piegatura.*
I nostri tecnici sono a disposizione per verificare i reali valori di pressione in funzione delle specifiche configurazioni applicative che il prodotto dovrà assumere.

(**) *Si intende un'applicazione con montaggio di raccordi secondo DIN 2353 con l'anello incidente sostituito da una deformazione del tubo rigido e la presenza di O-ring in elastomero per garantire una maggiore tenuta.*

BXLP BOCCOLA

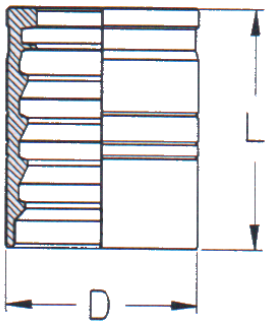

Particolare n°	Sigla mnemonica	Diam. int. tubo - DN - inc.	mm	Dimensioni (mm) D	L	Spellatura (mm) R1AT	2SC	Pressatura (mm) R1AT	2SC	Applicabile a tubo
53035	BXLP03	3/16"	5	17	26	13	-	13	-	
53036	BXLP04	1/4"	6	19	29	15	20	15	16	
53037	BXLP05	5/16"	8	21	29	16,5	20	16,5	17,3	SAE 100 R1AT – DIN EN 853 1SN
53038	BXLP06	3/8"	10	23	31,5	18,5	23	18,5	19,4	SAE 100 R2AT – DIN EN 853 2SN
53039	BXLP08	1/2"	12	27	34	22,3	27	22,3	23,3	EN 857 2SC (1/4" – 1")
53040	BXLP10	5/8"	16	32	37	26,7	27	26,7	27,7	
53041	BXLP12	3/4"	20	36	43	30,8	31	30,8	31,6	SAE 100 R2AT – DIN EN 853 2SN
53052	BXLP16	1"	25	44	49	38,5	34	38,5	38,3	EN 857 2SC (1/4" – 1")

BP2 BOCCOLA

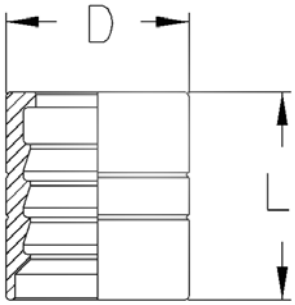

Particolare n°	Sigla mnemonica	Diam. int. tubo - DN - inc.	mm	Dimensioni (mm) D	tubo	Spellatura (mm)	Applicabile a tubo
54403	BP203	3/16"	5	20	27	17	
54502	BP204	1/4"	6	21	30	19,5	
54601	BP205	5/16"	8	24	30	19,5	
54700	BP206	3/8"	10	25,5	32	21	
54809	BP208	1/2"	12	30	34	23	
54908	BP210	5/8"	16	34	37	25,5	R2T-R2A-2ST-2SN
55004	BP212	3/4"	20	38	43	32	
55103	BP216	1"	25	46	50	35	
55202	BP220	1"1/4	32	56	59	42	
55301	BP224	1"1/2	40	62	63	44	
55400	BP232	2"	50	75	79	59	

BXT1 BOCCOLA NO SKIVE

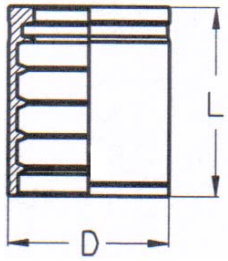

Particolare n°	Sigla mnemonica	Diam. int. tubo - DN - inc.	mm	Dimensioni (mm) D	L	Spellatura (mm) R1AT	2SC	Pressatura (mm) R1AT	2SC	Applicabile a tubo
53011	BXT03	3/16"	4	19	24	NO	NO	15		SAE 100 R1AT–DIN EN 853 1SN EN 857 2SC
53012	BXT04	1/4"	6	20	27	NO	NO	15,8	16,1	
53013	BXT05	5/16"	8	22	27,5	NO	NO	16,7	17,9	
53014	BXT06	3/8"	10	24,5	30	NO	NO	18,8	20,1	
53015	BXT08	1/2"	12	28	32,5	NO	NO	22,5	23,7	
53016	BXT10	5/8"	16	32	35	NO	NO	26,6	27,3	
53017	BXT12	3/4"	20	36	40	NO	NO	30,7	31,4	
53018	BXT16	1"	25	45	50	NO	NO	38	39,7	
53019	BXT20	1"1/4	32	54	50	NO	NO	47		SAE 100 R1AT–DIN EN 853 1SN
53031	BXT24	1"1/2	40	62	55	NO	NO			
53032	BXT32	2"	50	76	60	NO	NO			

BXT2 BOCCOLA NO SKIVE

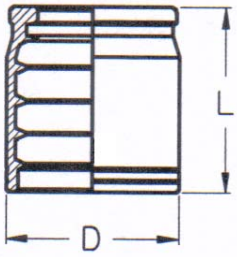

Particolare n°	Sigla mnemonica	Diam. int. tubo - DN - inc.	mm	Dimensioni (mm) D	L	Spellatura (mm)	Pressatura (mm)	Applicabile a tubo
53049	BXT206	3/8"	10	26	30	NO	21,7	SAE 100 R2AT–DIN EN 853 2SN
53050	BXT208	1/2"	12	30	32,5	NO	25,4	
53051	BXT210	5/8"	16	34	35	NO	29,3	
53052	BXT212	3/4"	20	38	40	NO	33,3	
53053	BXT216	1"	25	48	50	NO	42	

BPT1 BOCCOLA PER TUBI ULTRACOMPATTI E TERMOPLASTICI

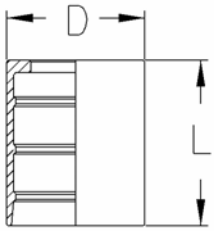

Codice n°	Sigla mnemonica	Diam. int. tubo - DN - inc.	mm	Dimensioni (mm) D	L	Applicabile a tubo
60448	BPT103	3/16"	5	14	27	HPT1
58305	BPT104	1/4"	6	17	30	HPT1
60452	BPT105	5/16"	8	19	30	HPT1 - HPT2
60453	BPT106	3/8"	10	23	32,3	HPT1
60454	BPT108	1/2"	12	26,6	35,3	HPT1

BXS BOCCOLA

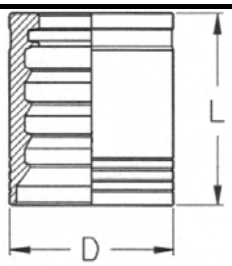

Particolare n°	Sigla mnemonica	Diam. int. tubo - DN - inc.	mm	Dimensioni (mm) D	L	Spellatura (mm)	Pressatura (mm)	Applicabile a tubo
53061	BXS04	1/4"	6	22	29	18	19	
53062	BXS06	3/8"	10	26	32	22	23	
53063	BXS08	1/2"	12	30	35	24	26,7	DIN EN 856 4SP
53064	BXS10	5/8"	16	34	39	27	30,7	
53065	BXS12	3/4"	20	38	43,5	30	34,4	DIN EN 856 4SH
53066	BXS16	1"	25	46	54	38	41	
53067	BXS20	1"1/4	32	56	61	45	51	

BPSH BOCCOLA

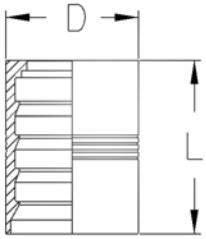

Particolare n°	Sigla mnemonica	Diam. int. tubo - DN - inc.	mm	Dimensioni (mm) D	L	Lung. di spellatura (mm)	Applicabile a tubo
60855	BPSH20	1"1/4	32	52	66	54	
60863	BPSH24	1"1/2	40	62	76,5	62	4SH
60871	BPSH32	2"	50	75	80	64	

BPA BOCCOLA UNIVERSALE

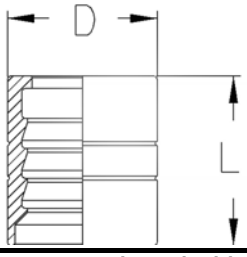

Particolare n°	Sigla mnemonica	Diam. int. tubo - DN - inc.	mm	Dimensioni (mm) D	L	Lung. di spellatura (mm)	Applicabile a tubo
59825	BPA04	1/4"	6	22	26,5	19	R2
59826	BPA06	3/8"	10	25	28,5	19	4SP -R2
59827	BPA08	1/2"	12	29	34,7	26	4SP - R2
59828	BPA10	5/8"	16	32	37,5	28	R2
59829	BPA12	3/4"	20	36	41,5	31	R2
59830	BPA16	1"	25	45	47,6	37	R2
59831	BPA20	1"1/4	32	58	54,5	41	4SP - R2
59832	BPA24	1"1/2	40	67	61	47	4SP -R2
59833	BPA32	2"	50	82	75	60	4SP - R2

BP7 BOCCOLA

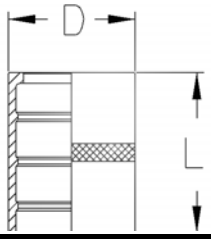

Particolare n°	Sigla mnemonica	Diam. int. tubo - DN - inc.	mm	Dimensioni (mm) D	L	Lung. di spellatura (mm)	Applicabile a tubo
58206	BP703	3/16"	5	14	27	NO	R7
58305	BP704	1/4"	6	17	29	NO	R6-R7-R8-2TE-HPT1
58404	BP705	5/16"	8	19	30	NO	R6-R7-2TE
58503	BP706	3/8"	10	21	31	NO	R6-R7-2TE
58602	BP708	1/2"	12	25,5	34	NO	R6-R7-R8-2TE
58701	BP710	5/8"	16	28,5	36	NO	R6-R7
58800	BP712	3/4"	20	32	42	NO	R4-R6-R7-R8-2TE
58909	BP716	1"	25	40	50	NO	R4-R6-R7

BP3 BOCCOLA

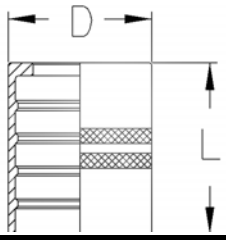

Particolare n°	Sigla mnemonica	Diam. int. tubo - DN - inc.	mm	Dimensioni (mm) D	L	Lung. di spellatura (mm)	Applicabile a tubo
53975	BP304	1/4"	6	19	29	NO	R3
53983	BP305	5/16"	8	22	30	NO	R3
53991	BP306	3/8"	10	24	31	NO	R3-HPT2
54007	BP308	1/2"	12	28,5	34	NO	R3-3TE-HPT2
54106	BP310	5/8"	16	32	36	NO	R3-2TE
54205	BP312	3/4"	20	38	42	NO	R3
54304	BP316	1"	25	46	50	NO	R3-R6-TR2-3TE
54305	BP320	1"1/4	32	52	57	NO	R3

BP4 BOCCOLA

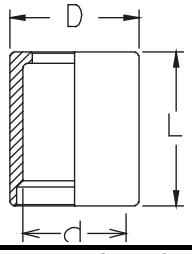

Particolare n°	Sigla mnemonica	Diam. int. tubo - DN - inc.	mm	Dimensioni (mm) D	d	L	Lung. di spellatura (mm)	Applicabile a tubo
573834	BP420	1"1/4	32	52	47	57	NO	R4
573835	BP424	1"1/2	40	62	56	63	NO	R4
573836	BP432	2"	50	70	66	78	NO	R4

CPA1 AGM

MASCHIO METRICO - SV. 60°

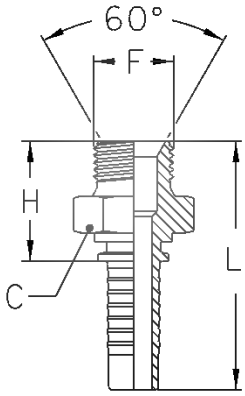

Particolare	Sigla	Diam.int. tubo - DN -		Filetto	Dimensioni (mm)							
n°	mnemonica	inc.	mm	F	C	H	L					
69906	CPA10310C	3/16"	5	M10x1	14	20,5	45					
70003	CPA10312A	3/16"	5	M12x1,5	17	25,5	47					
70004	CPA10314A	3/16"	5	M14x1,5	19	25,5	51					
69963	CPA10410C	1/4"	6	M10x1	14	21	48					
70060	CPA10412A	1/4"	6	M12x1,5	17	26	50					
70300	CPA10414A	1/4"	6	M14x1,5	19	26	54					
70508	CPA10416A	1/4"	6	M16x1,5	22	26	54					
70509	CPA10418A	1/4"	6	M18x1,5	24	27	55					
70705	CPA10514A	5/16"	8	M14x1,5	19	26	54					
70706	CPA10516A	5/16"	8	M16x1,5	22	26	54					
70755	CPA10518A	5/16"	8	M18x1,5	24	27	55					
77904	CPA10614A	3/8"	10	M14x1,5	19	26	56					
71001	CPA10616A	3/8"	10	M16x1,5	22	26	56					
71100	CPA10618A	3/8"	10	M18x1,5	24	27	57					
71407	CPA10620A	3/8"	10	M20x1,5	25	29	59					
71308	CPA10622A	3/8"	10	M22x1,5	27	29	59					
71209	CPA10818A	1/2"	12	M18x1,5	24	27	60					
71506	CPA10820A	1/2"	12	M20x1,5	25	29	62					
71605	CPA10822A	1/2"	12	M22x1,5	27	29	62					
71654	CPA10824A	1/2"	12	M24x1,5	30	30	63					
71656	CPA10826A	1/2"	12	M26x1,5	32	33	66					
71802	CPA11024A	5/8"	16	M24x1,5	32	30	66					
71803	CPA11026A	5/8"	16	M26x1,5	32	32	68					
71902	CPA11226A	3/4"	20	M26x1,5	32	33	74					
72009	CPA11230A	3/4"	20	M30x1,5	36	34	75					
72108	CPA11638A	1"	25	M38x1,5	46	37	92					
72207	CPA12045A	1"1/4	32	M45x1,5	55	38	99					
72208	CPA12452A	1"1/2	40	M52x1,5								

CPA2 AGR — MASCHIO GAS CILINDRICO - SV. 60°

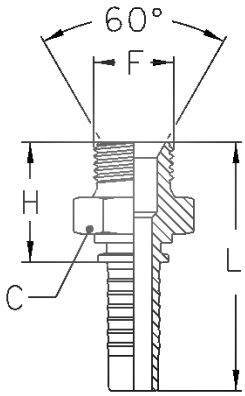

Particolare	Sigla	Diam.int. tubo - DN -		Filetto	Dimensioni (mm)							
n°	mnemonica	inc.	mm	F	C	H	L					
61804	CPA20302	3/16"	5	1/8"-28	14	20,3	46					
61903	CPA20304	3/16"	5	1/4"-19	19	25,8	51,5					
61853	CPA20402	1/4"	6	1/8"-28	14	20,5	49					
62208	CPA20404	1/4"	6	1/4"-19	19	26	54,5					
62307	CPA20406	1/4"	6	3/8"-19	22	28,5	57					
62310	CPA20408	1/4"	6	1/2"-14	27	32	60,5					
62505	CPA20504	5/16"	8	1/4"-19	19	26	54,5					
62604	CPA20506	5/16"	8	3/8"-19	22	28,5	57					
62703	CPA20508	5/16"	8	1/2"-14	27	32	60,5					
62257	CPA20604	3/8"	10	1/4"-19	19	26	56,5					
63008	CPA20606	3/8"	10	3/8"-19	22	28,5	59					
63107	CPA20608	3/8"	10	1/2"-14	27	32	62,5					
63040	CPA20806	1/2"	12	3/8"-19	22	29	62					
63503	CPA20808	1/2"	12	1/2"-14	27	33	66					
63504	CPA20810	1/2"	12	5/8"-14	30	35	68					
63505	CPA20812	1/2"	12	3/4"-14	32	38	71					
63506	CPA21008	5/8"	16	1/2"-14	27	33	69					
64006	CPA21010	5/8"	16	5/8"-14	30	35	71					
64105	CPA21012	5/8"	16	3/4"-14	32	38	74					
64106	CPA21208	3/4"	20	1/2"-14	27	34	75					
64055	CPA21210	3/4"	20	5/8"-14	30	36	77					
64501	CPA21212	3/4"	20	3/4"-14	32	39	80					
64600	CPA21216	3/4"	20	1"-11	41	42	83					
64807	CPA21612	1"	25	3/4"-14	32	40,5	95,5					
64808	CPA21616	1"	25	1"-11	41	43,5	98,5					
65003	CPA21620	1"	25	1"1/4-11	50	46,5	101,5					
65102	CPA22020	1"1/4	32	1"1/4-11	50	47	108					
65300	CPA22024	1"1/4	32	1"1/2-11	55	50	111					
65409	CPA22424	1"1/2	40	1"1/2-11	55	51	121,5					
65410	CPA22432	1"1/2	40	2"-11	70	53,5	124					
65607	CPA23232	2"	50	2"-11	70	53,5	126,5					

CPA2P AGR
Sede piana

MASCHIO GAS SEDE PIANA

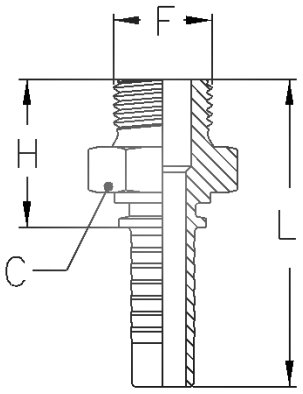

Particolare	Sigla	Diam.int. tubo - DN -		Filetto	Dimensioni (mm)							
n°	mnemonica	inc.	mm	F	C	H	L					
69302	CPA2P0404	1/4"	6	1/4"-19	19	26	54,5					
69310	CPA2P0406	1/4"	6	3/8"-19	22	28,5	57					
69328	CPA2P0506	5/16"	8	3/8"-19	22	28,5	57					
69336	CPA2P0606	3/8"	10	3/8"-19	22	28,5	59					
69344	CPA2P0608	3/8"	10	1/2"-14	27	32	62,5					
69351	CPA2P0808	1/2"	12	1/2"-14	27	33	66					
69369	CPA2P0810	1/2"	12	5/8"-14	30	35	68					
69377	CPA2P0812	1/2"	12	3/4"-14	32	38	71					
69385	CPA2P1010	5/8"	16	5/8"-14	30	35	71					
69393	CPA2P1012	5/8"	16	3/4"-14	32	38	74					
69401	CPA2P1212	3/4"	20	3/4"-14	32	39	80					
69419	CPA2P1216	3/4"	20	1"-11	41	42	83					
69427	CPA2P1616	1"	25	1"-11	41	43,5	98,6					
69428	CPA2P2020	1"1/4	32	1"1/4-11	50	47	108					

CPA3 AGR-K

MASCHIO GAS CONICO - SV. 60°

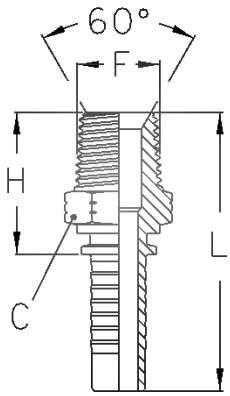

Particolare	Sigla	Diam.int. tubo - DN -		Filetto	Dimensioni (mm)							
n°	mnemonica	inc.	mm	F	C	H	L					
68981	CPA30302	3/16"	5	1/8"-28	12	21,3	47					
68999	CPA30304	3/16"	5	1/4"-19	15	26,5	52,2					
69000	CPA30402	1/4"	6	1/8"-28	12	21,5	50					
69005	CPA30404	1/4"	6	1/4"-19	15	26,7	55,2					
69013	CPA30406	1/4"	6	3/8"-19	19	27,8	56,3					
69014	CPA30504	5/16"	8	1/4"-19	15	26,7	55,2					
69021	CPA30506	5/16"	8	3/8"-19	19	27,8	56,3					
69046	CPA30604	3/8"	10	1/4"-19	15	26,7	57,2					
69047	CPA30606	3/8"	10	3/8"-19	19	27,8	58,3					
69054	CPA30608	3/8"	10	1/2"-14	22	33,5	64					
69050	CPA30806	1/2"	12	3/8"-19	19	28,8	61,8					
69062	CPA30808	1/2"	12	1/2"-14	22	34,5	67,5					
69063	CPA30810	1/2"	12	5/8"-14	24	34	67					
69064	CPA31008	5/8"	16	1/2"-14	22	34,5	70,5					
69070	CPA31010	5/8"	16	5/8"-14	24	34	70					
69088	CPA31012	5/8"	16	3/4"-14	27	36,2	72,2					
69089	CPA31208	3/4"	20	1/2"-14	27	37	78					
69096	CPA31212	3/4"	20	3/4"-14	27	37,2	78,2					
69037	CPA31216	3/4"	20	1"-11	36	42,5	83,5					
69104	CPA31616	1"	25	1"-11	36	44	99					
69105	CPA31620	1"	25	1"1/4-11	46	47,6	102,6					
69112	CPA32020	1"1/4	32	1"1/4-11	46	48,1	109,1					
69113	CPA32024	1"1/4	32	1"1/2-11	50	49	110					
69120	CPA32424	1"1/2	40	1"1/2-11	50	49,9	120,4					
69121	CPA32420	1"1/2	40	1"1/4-11	46	47	118					
69122	CPA32432	1"1/2	40	2"-11	65	53	124					
69138	CPA33232	2"	50	2"-11	65	55,2	131,2					

CPA4 AGN — MASCHIO N.P.T.F. - SV. 60°

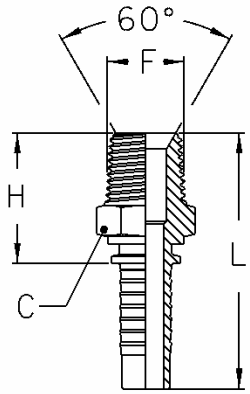

Particolare n°	Sigla mnemonica	Diam.int. tubo - DN - inc.	mm	Filetto F	Dimensioni (mm) C	H	L
77800	CPA40302	3/16"	5	1/8"-27	12	21,3	47
77801	CPA40304	3/16"	5	1/4"-18	15	26,5	52,2
77859	CPA40402	1/4"	6	1/8"-27	12	21,5	50
77909	CPA40404	1/4"	6	1/4"-18	15	26,5	55
78006	CPA40406	1/4"	6	3/8"-18	19	27,5	56
78105	CPA40504	5/16"	8	1/4"-18	15	26,5	55
78204	CPA40506	5/16"	8	3/8"-18	19	27,5	56
78205	CPA40508	5/16"	8	1/2"-14	22	33,5	62
78206	CPA40604	3/8"	10	1/4"-18	15	26,5	57
78303	CPA40606	3/8"	10	3/8"-18	19	27,5	58
78402	CPA40608	3/8"	10	1/2"-14	22	33,5	64
78403	CPA40806	1/2"	12	3/8"-18	19	28,5	61,5
78501	CPA40808	1/2"	12	1/2"-14	22	34,5	67,5
78502	CPA40812	1/2"	12	3/4"-14	27	36,2	69,2
78550	CPA41008	5/8"	16	1/2"-14	22	34,5	70,5
78600	CPA41012	5/8"	16	3/4"-14	27	36,2	72,2
78601	CPA41208	3/4"	20	1/2"-14	27	36	77
78709	CPA41212	3/4"	20	3/4"-14	27	37,2	78,2
78766	CPA41216	3/4"	20	1"-11,5	36	42,5	83,5
78767	CPA41612	1"	25	3/4"-14	32	38,15	93,2
78808	CPA41616	1"	25	1"-11,5	36	43,5	98,5
78857	CPA41620	1"	25	1"1/4-11 1/2	46	45,6	100,6
78858	CPA42016	1"1/4	32	1"-11,5	40	44	106
78907	CPA42020	1"1/4	32	1"1/4-11,5	46	46,1	107,1
78908	CPA42024	1"1/4	32	1"1/2-11,5	50	49	110
79004	CPA42424	1"1/2	40	1"1/2-11,5	50	50,1	120,4
79005	CPA42432	1"1/2	40	2"-11,5	65	54	125
79103	CPA43232	2"	50	2"-11,5	65	54,2	130,2

CPA6 AGJ

MASCHIO J.I.C. - CONO 74°

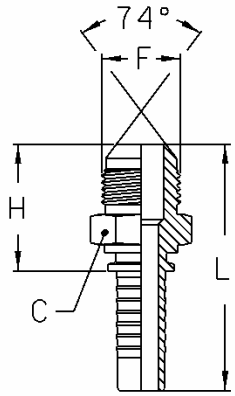

Particolare	Sigla	Diam.int. tubo - DN -		Filetto	Dimensioni (mm)							
n°	mnemonica	inc.	mm	F	C	H	L					
74203	CPA60304	3/16"	5	7/16"-20	12	26,3	52					
74204	CPA60305	3/16"	5	1/2"-20	14	26,3	52					
74401	CPA60404	1/4"	6	7/16"-20	12	26,5	55					
74500	CPA60405	1/4"	6	1/2"-20	14	26,5	55					
74609	CPA60406	1/4"	6	9/16"-18	15	26,5	55					
74610	CPA60504	5/16"	8	7/16"-20	14	26,5	55					
74611	CPA60505	5/16"	8	1/2"-20	14	26,5	55					
74906	CPA60506	5/16"	8	9/16"-18	15	26,5	55					
74907	CPA60507	5/16"	8	5/8"-18	17	29	59					
74908	CPA60508	5/16"	8	3/4"-16	19	30,2	58,7					
75002	CPA60606	3/8"	10	9/16"-18	15	26,5	57					
75101	CPA60607	3/8"	10	5/8"-18	17	29	60					
75200	CPA60608	3/8"	10	3/4"-16	19	30,2	58,7					
75309	CPA60610	3/8"	10	7/8"-14	24	34,2	64,7					
75408	CPA60808	1/2"	12	3/4"-16	19	28,7	61,7					
75507	CPA60810	1/2"	12	7/8"-14	24	35,5	68					
75606	CPA60812	1/2"	12	1"1/16-12	27	39,4	72,4					
75705	CPA61010	5/8"	16	7/8"-14	24	34,7	70,7					
75804	CPA61012	5/8"	16	1"1/16-12	27	39,1	75,1					
75902	CPA61210	3/4"	20	7/8"-14	27	37,8	78,8					
75903	CPA61212	3/4"	20	1"1/16-12	27	40,4	81,4					
76000	CPA61214	3/4"	20	1"3/16-12	32	41,5	82,5					
76109	CPA61216	3/4"	20	1"5/16-12	34	42	83					
76182	CPA61612	1"	25	1"1/16-12	32	41,1	96					
76183	CPA61614	1"	25	1"3/16-12	32	97	23					
76208	CPA61616	1"	25	1"5/16-12	34	42,7	97,7					
76307	CPA61620	1"	25	1"5/8-12	42	46	101					
77406	CPA62020	1"1/4	32	1"5/8-12	42	46,5	107,5					
77701	CPA62024	1"1/4	32	1"7/8-12	50	51	112					
77750	CPA62424	1"1/2	40	1"7/8-12	50	51,2	121,7					
77751	CPA63232	2"	50	2"1/2-12	65	62,2	138,2					

CPA7 SAE-OR

MASCHIO SAE O-RING

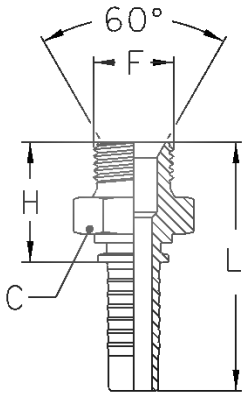

Particolare	Sigla	Diam.int. tubo - DN -		Filetto	Dimensioni (mm)							
n°	mnemonica	inc.	mm	F	C	H	L					
83808	**CPA70404**	1/4"	**6**	7/16"-20	14	23	51,5					
83816	**CPA70405**	1/4"	**6**	1/2"-20	17	23	51,5					
83824	**CPA70406**	1/4"	**6**	9/16"-18	17	24,5	53					
83832	**CPA70506**	5/16"	**8**	9/16"-18	17	24,5	53					
83840	**CPA70606**	3/8"	**10**	9/16"-18	17	24,5	55					
83857	**CPA70608**	3/8"	**10**	3/4"-16	24	26,5	57					
83865	**CPA70808**	1/2"	**12**	3/4"-16	24	27	60					
83873	**CPA70810**	1/2"	**12**	7/8"-14	25	30	63					
83881	**CPA70812**	1/2"	**12**	1"1/16-12	32	34	67					
83899	**CPA71010**	5/8"	**16**	7/8"-14	25	30	66					
83907	**CPA71012**	5/8"	**16**	1"1/16-12	32	34	70					
83915	**CPA71014**	5/8"	**16**	1"3/16-12	36	34	70					
83923	**CPA71212**	3/4"	**20**	1"1/16-12	32	35	76					
83931	**CPA71216**	3/4"	**20**	1"5/16-12	38	36	77					
83949	**CPA71614**	1"	**25**	1"3/16-12	36	36	91					
83956	**CPA71616**	1"	**25**	1"5/16-12	38	37	92					

CPA8L CEL — MASCHIO METRICO - SV. 24° SERIE LEGGERA

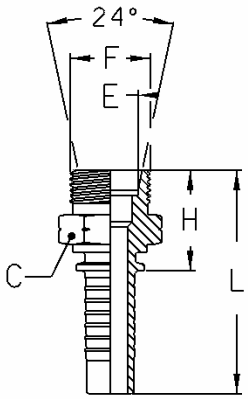

Particolare	Sigla	Diam.int. tubo - DN -		Filetto	Dimensioni (mm)						
n°	mnemonica	inc.	mm	F	C	H	L	E			DIN
79202	CPA8L0306	3/16"	5	M12x1,5	14	22,5	48	6			6L
79228	CPA8L0308	3/16"	5	M14x1,5	14	22,5	48	8			8L
79400	CPA8L0406	1/4"	6	M12x1,5	14	23	52	6			6L
79509	CPA8L0408	1/4"	6	M14x1,5	14	23	52	8			8L
79608	CPA8L0410	1/4"	6	M16x1,5	17	24	53	10			10L
79855	CPA8L0412	1/4"	6	M18x1,5	19	25	54	12			12L
79905	CPA8L0510	5/16"	8	M16x1,5	17	24	53	10			10L
80101	CPA8L0512	5/16"	8	M18x1,5	19	25	54	12			12L
80309	CPA8L0610	3/8"	10	M16x1,5	17	24	55	10			10L
80507	CPA8L0612	3/8"	10	M18x1,5	19	25	56	12			12L
80804	CPA8L0615	3/8"	10	M22x1,5	24	27	58	15			15L
81000	CPA8L0815	1/2"	12	M22x1,5	24	29	62	15			15L
81208	CPA8L0818	1/2"	12	M26x1,5	27	29	62	18			18L
81307	CPA8L1018	5/8"	16	M26x1,5	27	29	65	18			18L
81430	CPA8L1022	5/8"	16	M30x2	32	31	67	22			22L
81455	CPA8L1218	3/4"	20	M26x1,5	27	30	71	18			18L
81505	CPA8L1222	3/4"	20	M30x2	32	32	73	22			22L
81901	CPA8L1628	1"	25	M36x2	36	33	88	28			28L
82107	CPA8L2035	1"1/4	32	M45x2	46	38	99	35			35L
82503	CPA8L2442	1"1/2	40	M52x2	55	41	111	42			42L

CPA8S CES — MASCHIO METRICO - SV. 24° SERIE PESANTE

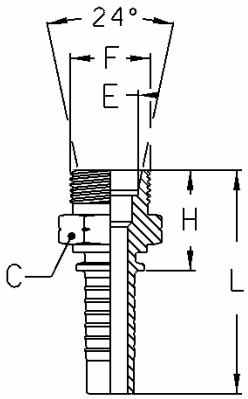

Particolare	Sigla	Diam.int. tubo - DN -		Filetto	Dimensioni (mm)						
n°	mnemonica	inc.	mm	F	C	H	L	E			DIN
79210	CPA8S0306	3/16"	5	M14x1,5	14	25	50	6			6S
79236	CPA8S0308	3/16"	5	M16x1,5	17	25	50	8			8S
79459	CPA8S0406	1/4"	6	M14x1,5	14	25	54	6			6S
79806	CPA8S0408	1/4"	6	M16x1,5	17	25	54	8			8S
79707	CPA8S0410	1/4"	6	M18x1,5	19	26	55	10			10S
79708	CPA8S0412	1/4"	6	M20x1,5	22	27	56	12			12S
80002	CPA8S0510	5/16"	8	M18x1,5	19	26	55	10			10S
80200	CPA8S0512	5/16"	8	M20x1,5	22	27	56	12			12S
80408	CPA8S0610	3/8"	10	M18x1,5	19	26	57	10			10S
80606	CPA8S0612	3/8"	10	M20x1,5	22	27	58	12			12S
80705	CPA8S0614	3/8"	10	M22x1,5	24	29	60	14			14S
80903	CPA8S0814	1/2"	12	M22x1,5	24	30	63	14			14S
81109	CPA8S0816	1/2"	12	M24x1,5	27	31	64	16			16S
81406	CPA8S1020	5/8"	16	M30x2	32	33	69	20			20S
81604	CPA8S1220	3/4"	20	M30x2	32	34	70	20			20S
81703	CPA8S1225	3/4"	20	M36x2	36	36	77	25			25S
81802	CPA8S1625	1"	25	M36x2	36	37	92	25			25S
82008	CPA8S1630	1"	25	M42x2	46	41	96	30			30S
82073	CPA8S2030	1"1/4	32	M42x2	46	42	103	30			30S
82206	CPA8S2038	1"1/4	32	M52x2	55	46	107	38			38S
82305	CPA8S2438	1"1/2	40	M52x2	55	47	117	38			38S

CPA9 ORFS — MASCHIO ORFS

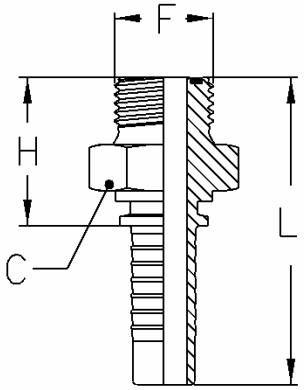

Particolare n°	Sigla mnemonica	Diam. int. tubo - DN - inc.	mm	Filetto F	Dimensioni (mm) C	H	L					
173400	CPA90404	1/4"	6	9/16"-18	17	52	23,5					
173399	CPA90406	1/4"	6	11/16"-16	19	26	54,5					
173398	CPA90506	5/16"	8	11/16"-16	19	26	54,5					
173401	CPA90606	3/8"	10	11/16"-16	19	26	56,5					
173408	CPA90608	3/8"	10	13/16"-16	22	28	58,5					
173409	CPA90610	3/8"	10	1"-14	27	32,5	63					
173402	CPA90808	1/2"	12	13/16"-16	22	29	62					
173411	CPA90810	1/2"	12	1"-14	27	33,5	66,5					
173397	CPA90812	1/2"	12	1"3/16-12	32	35	68					
173403	CPA91010	5/8"	16	1"-14	27	33,5	69,5					
173410	CPA91012	5/8"	16	1"3/16-12	32	35	71					
173404	CPA91212	3/4"	20	1"3/16-12	32	36	77					
173412	CPA91216	3/4"	20	1"7/16-12	41	36,5	77,5					
173405	CPA91616	1"	25	1"7/16-12	41	38	93					
173406	CPA92020	1"1/4	32	1"11/16-12	46	40	101					
173407	CPA92424	1"1/2	40	2"-12	55	43	113,5					

CPAF AGF — MASCHIO METRICO - SV. 24° SERIE FRANCESE

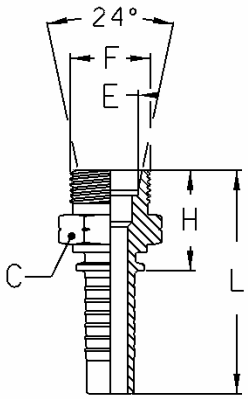

Particolare	Sigla	Diam.int. tubo - DN -		Filetto	Dimensioni (mm)				
n°	mnemonica	inc.	mm	F	C	H	L	E	
69800	**CPAF041320A**	1/4"	**6**	M20x1,5	22	26,7	55,2	13	
69801	**CPAF051320A**	5/16"	**8**	M20x1,5	22	26,7	55,2	13	
69802	**CPAF061320A**	3/8"	**10**	M20x1,5	22	26,7	57,2	13	
69803	**CPAF061724A**	3/8"	**10**	M24x1,5	27	30,2	61	17	
69804	**CPAF081724A**	1/2"	**12**	M24x1,5	27	30,7	64	17	
69805	**CPAF082130A**	1/2"	**12**	M30x1,5	32	31,2	64	21	
69806	**CPAF102130A**	5/8"	**16**	M30x1,5	32	31,2	67	21	
69807	**CPAF122130A**	3/4"	**20**	M30x1,5	32	31,7	73	21	
69808	**CPAF122736A**	3/4"	**20**	M36x1,5	36	31,7	73	27	
69809	**CPAF163345A**	1"	**25**	M45x1,5	46	37,2	92	34	
69810	**CPAF203345A**	1"1/4	**32**	M45x1,5	46	38,2	99	34	

CPB1 DKM — FEMMINA METRICA - OGIVA 60° DADO PRESSATO

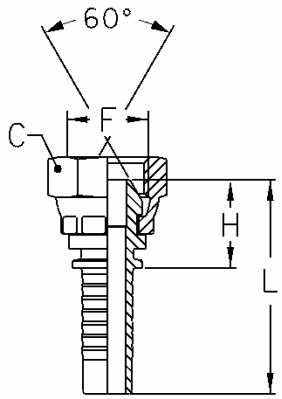

Particolare	Sigla	Diam.int. tubo - DN -		Filetto	Dimensioni (mm)							
n°	mnemonica	inc.	mm	F	C	H	L					
98103	CPB10310C	3/16"	5	M10x1	15	19	44					
98202	CPB10312A	3/16"	5	M12x1,5	17	19	44					
98301	CPB10314A	3/16"	5	M14x1,5	17	18	44					
98400	CPB10410C	1/4"	6	M10x1	15	19	47					
98509	CPB10412A	1/4"	6	M12x1,5	17	19	47					
98608	CPB10414A	1/4"	6	M14x1,5	17	18	47					
98707	CPB10416A	1/4"	6	M16x1,5	22	20	49					
98806	CPB10418A	1/4"	6	M18x1,5	22	20	49					
98905	CPB10514A	5/16"	8	M14x1,5	17	18	47					
99002	CPB10516A	5/16"	8	M16x1,5	22	20	49					
99101	CPB10518A	5/16"	8	M18x1,5	22	20	49					
99200	CPB10614A	3/8"	10	M14x1,5	17	18	49					
99309	CPB10616A	3/8"	10	M16x1,5	22	20	51					
99408	CPB10618A	3/8"	10	M18x1,5	22	20	51					
99457	CPB10620A	3/8"	10	M20x1,5	27	22	53					
99606	CPB10622A	3/8"	10	M22x1,5	27	22	53					
99507	CPB10818A	1/2"	12	M18x1,5	22	21	54					
99804	CPB10820A	1/2"	12	M20x1,5	27	23	56					
00008	CPB10822A	1/2"	12	M22x1,5	27	23	56					
100107	CPB10824A	1/2"	12	M24x1,5	30	23	56					
100156	CPB10826A	1/2"	12	M26x1,5	32	25	58					
100206	CPB11024A	5/8"	16	M24x1,5	30	23	59					
100404	CPB11026A	5/8"	16	M26x1,5	32	25	61					
100503	CPB11226A	3/4"	20	M26x1,5	32	26	67					
100800	CPB11230A	3/4"	20	M30x1,5	36	26	67					
100909	CPB11638A	1"	25	M38x1,5	46	30	85					
100917	CPB12045A	1"1/4	32	M45x1,5	50	34	95					
100918	CPB12452A	1"1/2	40	M52x1,5								

CPB2 DKR — FEMMINA GAS - OGIVA 60° DADO PRESSATO

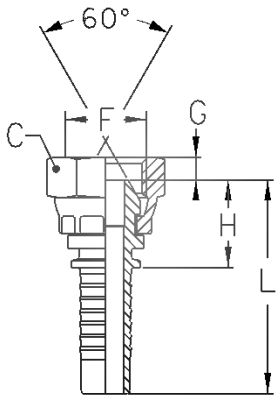

Particolare	Sigla	Diam.int. tubo - DN -		Filetto	Dimensioni (mm)							
n°	mnemonica	inc.	mm	F	C	H	L	G				
85209	CPB20302	3/16"	5	1/8"-28	14	16,8	42,5	4,3				
85308	CPB20304	3/16"	5	1/4"-19	19	19,5	45,2	4,1				
85407	CPB20402	1/4"	6	1/8"-28	14	17	45,5	4,3				
85506	CPB20404	1/4"	6	1/4"-19	19	18,7	47,2	4,1				
85605	CPB20406	1/4"	6	3/8"-19	22	20,7	49,2	5,8				
85654	CPB20408	1/4"	6	1/2"-14	27	22,7	51,2	76,5				
85704	CPB20504	5/16"	8	1/4"-19	19	18,7	47,2	4,1				
85803	CPB20506	5/16"	8	3/8"-19	22	20,7	49,2	5,8				
85805	CPB20508	5/16"	8	1/2"-14	27	22,7	51,2	6,5				
85589	CPB20604	3/8"	10	1/4"-19	19	18,7	49,2	4,1				
86009	CPB20606	3/8"	10	3/8"-19	22	19,7	50,2	5,8				
86108	CPB20608	3/8"	10	1/2"-14	27	22,7	53,2	6,5				
86207	CPB20806	1/2"	12	3/8"-19	22	20,7	53,7	5,8				
86306	CPB20808	1/2"	12	1/2"-14	27	22,7	55,7	6,5				
86504	CPB20810	1/2"	12	5/8"-14	30	24,2	57,2	9,3				
86652	CPB20812	1/2"	12	3/4"-14	32	26,6	59,6	8,6				
86371	CPB21008	5/8"	16	1/2"-14	27	22,7	58,7	6,5				
86603	CPB21010	5/8"	16	5/8"-14	30	22,7	58,7	9,3				
86702	CPB21012	5/8"	16	3/4"-14	32	26,6	62,6	8,6				
86644	CPB21208	3/4"	20	1/2"-14	27	23,7	64,7	6,5				
86645	CPB21210	3/4"	20	5/8"-14	30	23,7	64,7	6,5				
86801	CPB21212	3/4"	20	3/4"-14	32	26,1	67,1	8,6				
86900	CPB21216	3/4"	20	1"-11	41	29,6	70,8	10,5				
87064	CPB21612	1"	25	3/4"-14	32	27,6	82,6	8,6				
87007	CPB21616	1"	25	1"-11	41	29,8	84,8	10,5				
87106	CPB21620	1"	25	1"1/4-11	50	33,9	88,9	10				
87205	CPB22020	1"1/4	32	1"1/4-11	50	32,9	93,9	10				
87304	CPB22024	1"1/4	32	1"1/2-11	55	36,5	97,5	12				
87403	CPB22424	1"1/2	40	1"1/2-11	55	36	106,5	12				
87502	CPB22432	1"1/2	40	2"-11	70	39	109,5	16				
87601	CPB23232	2"	50	2"-11	70	37	113	16				

CPB2ODP (O-RING) DKOR

FEMMINA GAS - OGIVA 60° O-RING
DADO PRESSATO

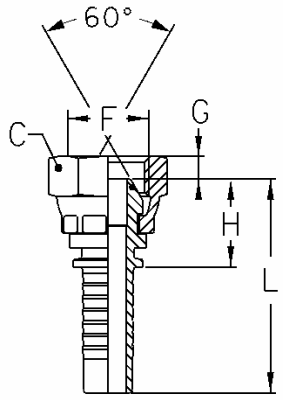

Particolare	Sigla	Diam.int. tubo - DN -		Filetto	Dimensioni (mm)						
n°	mnemonica	inc.	mm	F	CH	H	L	G			
87460	CPB2ODP0404	1/4"	6	1/4"-19	19	18,3	46,8	4,5			
87461	CPB2ODP0406	1/4"	6	3/8"-19	22	20,7	49,2	5,8			
87462	CPB2ODP0506	5/16"	8	3/8"-19	22	20,7	49,2	5,8			
87463	CPB2ODP0606	3/8"	10	3/8"-19	22	19,7	50,2	5,8			
87464	CPB2ODP0608	3/8"	10	1/2"-14	27	22,7	53,2	6,5			
87465	CPB2ODP0808	1/2"	12	1/2"-14	27	22,7	55,7	6,5			
87466	CPB2ODP0810	1/2"	12	5/8"-14	30	24,2	57,2	9,3			
87467	CPB2ODP1010	5/8"	16	5/8"-14	30	22,7	58,7	9,3			
87468	CPB2ODP1012	5/8"	16	3/4"-14	32	26,6	62,6	8,4			
87469	CPB2ODP1212	3/4"	20	3/4"-14	32	26,6	67,6	8,4			
87470	CPB2ODP1216	3/4"	20	1"-11	41	30,2	71,2	10			
87471	CPB2ODP1616	1"	25	1"-11	41	30,2	85,2	10			
87472	CPB2ODP1620	1"	25	1"1/4-11	50	33,9	88,9	10			
87473	CPB2ODP2020	1"1/4	32	1"1/4-11	50	32,9	93,9	10			
87474	CPB2ODP2424	1"1/2	40	1"1/2-11	55	36	106,5	12			
87475	CPB2ODP3232	2"	50	2"-11	70	37	113	16			

CPB2P DKR
Sede Piana

FEMMINA GAS - SEDE PIANA DADO PRESSATO

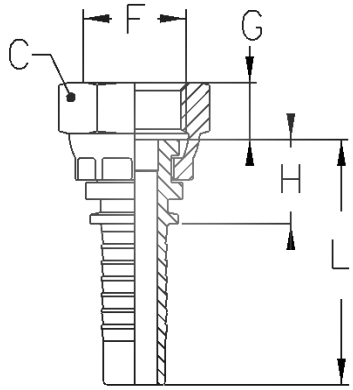

Particolare	Sigla	Diam.int. tubo - DN -		Filetto	Dimensioni (mm)							
n°	mnemonica	inc.	mm	F	C	H	L	G				
96206	CPB2P0404	1/4"	6	1/4"-19	19	15,5	44	7				
96214	CPB2P0406	1/4"	6	3/8"-19	22	17,5	46	9				
96222	CPB2P0506	5/16"	8	3/8"-19	22	17,5	46	9				
96230	CPB2P0606	3/8"	10	3/8"-19	22	16,5	47	9				
96248	CPB2P0608	3/8"	10	1/2"-14	27	19,2	49,7	10				
96255	CPB2P0808	1/2"	12	1/2"-14	27	19,2	52,2	10				
96263	CPB2P0810	1/2"	12	5/8"-14	30	22	55	11,5				
96271	CPB2P0812	1/2"	12	3/4"-14	32	23,2	56,2	12				
96289	CPB2P1010	5/8"	16	5/8"-14	30	20,5	56,5	11,5				
96297	CPB2P1012	5/8"	16	3/4"-14	32	23,2	59,2	12				
96305	CPB2P1212	3/4"	20	3/4"-14	32	22,7	63,7	12				
96313	CPB2P1216	3/4"	20	1"-11	41	26,3	67,3	14				
96321	CPB2P1616	1"	25	1"-11	41	26,3	81,3	14				
96322	CPB2P2020	1"1/4	32	1"1/4-11	50	28	89	15				

CPB6 DKJ — FEMMINA J.I.C. - SV. 74° DADO PRESSATO

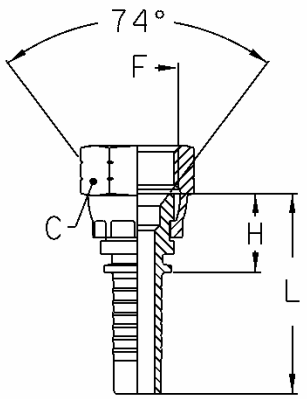

Particolare	Sigla	Diam.int. tubo - DN -		Filetto	Dimensioni (mm)							
n°	mnemonica	inc.	mm	F	C	H	L					
111757	CPB60304	3/16"	5	7/16"-20	15	14,5	40,2					
111708	CPB60305	3/16"	5	1/2"-20	17	16,8	42,5					
111807	CPB60404	1/4"	6	7/16"-20	15	14,7	43,2					
111906	CPB60405	1/4"	6	1/2"-20	17	16	44,5					
112003	CPB60406	1/4"	6	9/16"-18	19	17	45,5					
112004	CPB60504	5/16"	8	7/16"-20	15	16,5	45					
112005	CPB60505	5/16"	8	1/2"-20	17	16	44,5					
112300	CPB60506	5/16"	8	9/16"-18	19	16	44,5					
112301	CPB60507	5/16"	8	5/8"-18	22	19	46,5					
112302	CPB60508	5/16"	8	3/4"-16	24	19	47,5					
112409	CPB60606	3/8"	10	9/16"-18	19	16	46,5					
112508	CPB60607	3/8"	10	5/8"-18	22	18	48,5					
112607	CPB60608	3/8"	10	3/4"-16	24	19	49,5					
112706	CPB60610	3/8"	10	7/8"-14	27	20,5	51					
112805	CPB60808	1/2"	12	3/4"-16	24	20	53					
112904	CPB60810	1/2"	12	7/8"-14	27	20,5	53,5					
112953	CPB60812	1/2"	12	1"1/16-12	32	18,7	56,7					
113001	CPB61010	5/8"	16	7/8"-14	27	21,5	57,5					
113100	CPB61012	5/8"	16	1"1/16-12	32	23,2	59,2					
113208	CPB61210	3/4"	20	7/8"-14	27	22,3	63,3					
113209	CPB61212	3/4"	20	1"1/16-12	32	24	65					
113308	CPB61214	3/4"	20	1"3/16-12	36	25,2	66,2					
113407	CPB61216	3/4"	20	1"5/16-12	41	25,7	66,7					
113506	CPB61612	1"	25	1"1/16-12	32	25	80					
113408	CPB61614	1"	25	1"3/16-12	36	25,5	80,5					
113605	CPB61616	1"	25	1"5/16-12	41	26	81					
113704	CPB61620	1"	25	1"5/8-12	50	28,8	83,8					
113803	CPB62020	1"1/4	32	1"5/8-12	50	27,8	88,8					
113902	CPB62024	1"1/4	32	1"7/8-12	55	31	83					
114009	CPB62424	1"1/2	40	1"7/8-12	55	31,5	102					
114010	CPB62440	1"1/2	40	2"1/2-12	70	33,5	104					
114011	CPB63240	2"	50	2"1/2-12	70	33,5	109,5					

CPB2L DKR — FEMMINA GAS - OGIVA 60° DADO LIBERO

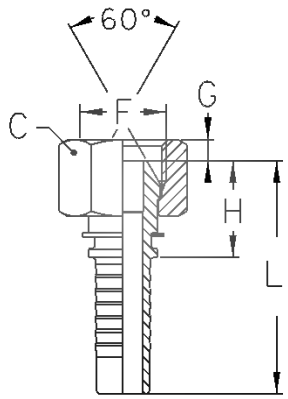

Particolare	Sigla	Diam.int. tubo - DN -		Filetto	Dimensioni (mm)							
n°	mnemonica	inc.	mm	F	C	H	L	G				
85448	**CPB2L0302**	3/16"	**5**	1/8"-28	14	18,3	44	4,3				
85449	**CPB2L0304**	3/16"	**5**	1/4"-19	19	19,3	45	4,1				
85450	**CPB2L0404**	1/4"	**6**	1/4"-19	19	19,5	48	4,1				
85451	**CPB2L0406**	1/4"	**6**	3/8"-19	22	22	50,5	6				
85804	**CPB2L0506**	5/16"	**8**	3/8"-19	22	22	50,5	6				
85950	**CPB2L0606**	3/8"	**10**	3/8"-19	22	22	52,5	6				
85454	**CPB2L0608**	3/8"	**10**	1/2"-14	27	24	54,5	6,5				
86303	**CPB2L0808**	1/2"	**12**	1/2"-14	27	24,3	57,3	6,5				

CPB2O DKR (O-RING)

FEMMINA GAS - OGIVA 60° O-RING
DADO LIBERO

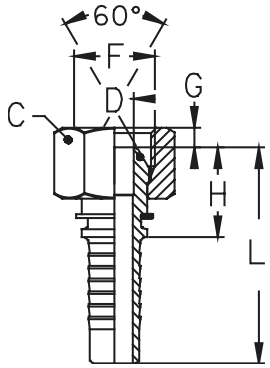

Particolare	Sigla	Diam. int. tubo - DN -		Filetto	Dimensioni (mm)							
n°	mnemonica	inc.	mm	F	C	H	G	D				
91494	**CPB2O0404**	1/4"	**6**	1/4"-19	19	17	5,4	4				
572880	**CPB2O0606**	3/8"	**10**	3/8"-19	22	19,6	6	7				
572900	**CPB2O0808**	1/2"	**12**	1/2"-14	27	21,4	6,5	9,3				

CPBODS (O-RING) DKOR

FEMMINA GAS - OGIVA 60° O-RING
DADO LIBERO

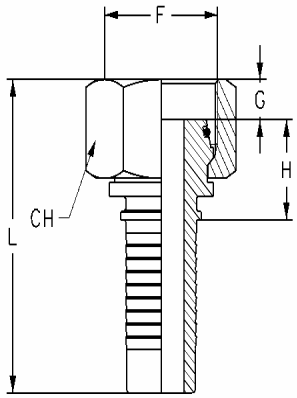

Particolare	Sigla	Diam.int. tubo - DN -		Filetto	Dimensioni (mm)						
n°	mnemonica	inc.	mm	F	CH	H	L	G			
87240	CPBODS0404	1/4"	6	1/4"-19	19	18,3	46,8	4,5			
87241	CPBODS0406	1/4"	6	3/8"-19	22	20,7	49,2	5,8			
87242	CPBODS0506	5/16"	8	3/8"-19	22	20,7	49,2	5,8			
87243	CPBODS0606	3/8"	10	3/8"-19	22	19,7	50,2	5,8			
87244	CPBODS0608	3/8"	10	1/2"-14	27	22,7	53,2	6,5			
87245	CPBODS0808	1/2"	12	1/2"-14	27	22,7	55,7	6,5			
87246	CPBODS0810	1/2"	12	5/8"-14	30	24,2	57,2	9,3			
87250	CPBODS1010	5/8"	16	5/8"-14	30	22,7	58,7	9,3			
87249	CPBODS1012	5/8"	16	3/4"-14	32	26,6	62,6	8,4			
87251	CPBODS1212	3/4"	20	3/4"-14	32	26,6	67,6	8,4			
87248	CPBODS1216	3/4"	20	1"-11	41	30,2	71,2	10			
87252	CPBODS1616	1"	25	1"-11	41	30,2	85,2	10			
87253	CPBODS1620	1"	25	1"1/4-11	50	33,9	88,9	10			
87254	CPBODS2020	1"1/4	32	1"1/4-11	50	32,9	93,9	10			
87255	CPBODS2024	1"1/4	32	1"1/2-11	60	29,5		12,5			
87256	CPBODS2424	1"1/2	40	1"1/2-11	55	36	106,5	12			
87257	CPBODS2432	1"1/2	40	2"-11	70	30		16,1			
87258	CPBODS3232	2"	50	2"-11	70	37	113	16			

CPB8L DKOL — FEMMINA METRICA O-RING OGIVA 24° DADO LIBERO - SERIE LEGGERA

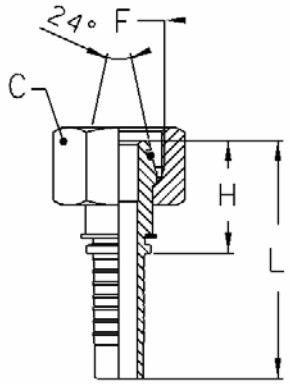

* *DADO PRESSATO*

Particolare	Sigla	Diam.int. tubo - DN -		Filetto	Dimensioni (mm)						
n°	mnemonica	inc.	mm	F	C	H	L				DIN
180000	CPB8L0306	3/16"	5	M12x1,5	14	23	49				6L
180208	CPB8L0308	3/16"	5	M14x1,5	17	24	50				8L
* 180209	CPB8L0406	1/4"	6	M12x1,5	17	23	52				6L
180604	CPB8L0408	1/4"	6	M14x1,5	17	24	53				8L
180802	CPB8L0410	1/4"	6	M16x1,5	19	25	54				10L
181107	CPB8L0412	1/4"	6	M18x1,5	22	25	54				12L
181206	CPB8L0510	5/16"	8	M16x1,5	19	25	54				10L
181404	CPB8L0512	5/16"	8	M18x1,5	22	25	54				12L
* 181405	CPB8L0610	3/8"	10	M16x1,5	19	25	56				10L
181602	CPB8L0612	3/8"	10	M18x1,5	22	25	56				12L
181909	CPB8L0615	3/8"	10	M22x1,5	27	27	57				15L
182204	CPB8L0815	1/2"	12	M22x1,5	27	27	60				15L
182402	CPB8L0818	1/2"	12	M26x1,5	32	28	61				18L
182501	CPB8L1018	5/8"	16	M26x1,5	32	28	64				18L
182709	CPB8L1022	5/8"	16	M30x2	36	31	67				22L
* 182710	CPB8L1218	3/4"	20	M26x1,5	32	29	70				18L
183111	CPB8L1222	3/4"	20	M30x2	36	31	72				22L
183400	CPB8L1628	1"	25	M36x2	41	33	88				28L
183707	CPB8L2035	1"1/4	32	M45x2	50	37	98				35L
184101	CPB8L2442	1"1/2	32	M52x2	60	39	109				42L

CPB8S DKOS — FEMMINA METRICA O-RING OGIVA 24° DADO LIBERO - SERIE PESANTE

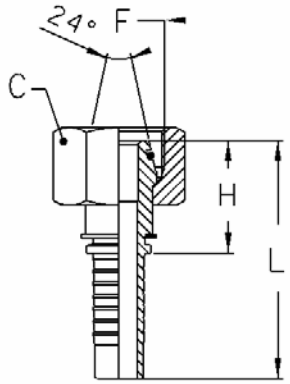

* *DADO PRESSATO*

Particolare	*Sigla*	*Diam.int. tubo - DN -*		*Filetto*	*Dimensioni (mm)*						
n°	*mnemonica*	*inc.*	*mm*	*F*	*C*	*H*	*L*				*DIN*
180109	**CPB8S0306**	3/16"	**5**	M14x1,5	17	23	49				**6S**
180307	**CPB8S0308**	3/16"	**5**	M16x1,5	19	24	50				**8S**
*** 134601**	**CPB8S0406**	1/4"	**6**	M14x1,5	17	23	52				**6S**
180703	**CPB8S0408**	1/4"	**6**	M16x1,5	19	24	53				**8S**
180901	**CPB8S0410**	1/4"	**6**	M18x1,5	22	25	54				**10S**
180902	**CPB8S0412**	1/4"	**6**	M20x1,5	24	25	54				**12S**
181305	**CPB8S0510**	5/16"	**8**	M18x1,5	22	25	54				**10S**
181503	**CPB8S0512**	5/16"	**8**	M20x1,5	24	25	54				**12S**
*** 181504**	**CPB8S0610**	3/8"	**10**	M18x1,5	22	25	56				**10S**
181701	**CPB8S0612**	3/8"	**10**	M20x1,5	24	25	56				**12S**
181800	**CPB8S0614**	3/8"	**10**	M22x1,5	27	29	60				**14S**
182105	**CPB8S0814**	1/2"	**12**	M22x1,5	27	31	64				**14S**
182303	**CPB8S0816**	1/2"	**12**	M24x1,5	30	31	64				**16S**
182600	**CPB8S1020**	5/8"	**16**	M30x2	36	35	71				**20S**
182907	**CPB8S1220**	3/4"	**20**	M30x2	36	35	76				**20S**
183202	**CPB8S1225**	3/4"	**20**	M36x2	46	39	80				**25S**
183301	**CPB8S1625**	1"	**25**	M36x2	46	40	95				**25S**
183509	**CPB8S1630**	1"	**25**	M42x2	50	41	96				**30S**
183608	**CPB8S2030**	1"1/4	**32**	M42x2	50	42	103				**30S**
183806	**CPB8S2038**	1"1/4	**32**	M52x2	60	47	108				**38S**
183905	**CPB8S2438**	1"1/2	**32**	M52x2	60	48	118				**38S**

CPB8F DKF — FEMMINA METRICA O-RING OGIVA 24° DADO LIBERO - SERIE FRANCESE

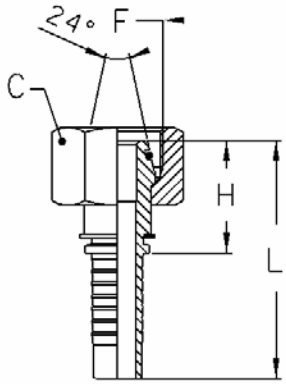

Particolare	Sigla	Diam.int. tubo - DN -		Filetto	Tubol.	Dimensioni (mm)				
n°	mnemonica	inc.	mm	F	mm	C	H	L		
87646	**CPB8F0420A**	1/4"	**6**	M20x1,5	13,25	24	23,8	52,3		
87647	**CPB8F0520A**	5/16"	**8**	M20x1,5	13,25	24	23,8	52,3		
87648	**CPB8F0620A**	3/8"	**10**	M20x1,5	13,25	24	23,8	54,3		
87649	**CPB8F0624A**	3/8"	**10**	M24x1,5	16,75	30	27	57,5		
87650	**CPB8F0824A**	1/2"	**12**	M24x1,5	16,75	30	27,3	60,3		
87651	**CPB8F0830A**	1/2"	**12**	M30x1,5	21,25	36	30	63		
87652	**CPB8F1030A**	5/8"	**16**	M30x1,5	21,25	36	30	66		
87653	**CPB8F1230A**	3/4"	**20**	M30x1,5	21,25	36	30,6	71,6		
87654	**CPB8F1236A**	3/4"	**20**	M36x1,5	26,75	41	33,6	74,5		
87655	**CPB8F1645A**	1"	**25**	M45x1,5	33,5	50	33,9	88,9		
87656	**CPB8F2045A**	1"1/4	**32**	M45x1,5	33,5	50	34,5	95,5		

CPB9 ORFS
FEMMINA ORFS PEZZO UNICO

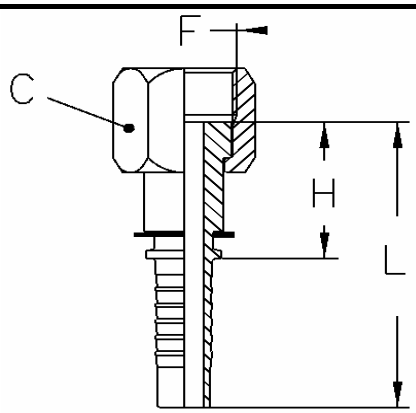

Particolare	Sigla	Diam. int. tubo - DN -		Filetto	Dimensioni (mm)							
n°	mnemonica	inc.	mm	F	C	H	L					
174100	CPB90404	1/4"	6	9/16"-18	17	21	49,5					
173300	CPB90406	1/4"	6	11/16"-16	22	23	51,5					
173301	CPB90506	5/16"	8	11/16"-16	22	23	51,5					
174101	CPB90606	3/8"	10	11/16"-16	22	23	53,5					
173302	CPB90608	3/8"	10	13/16"-16	24	26	56,5					
174102	CPB90808	1/2"	12	13/16"-16	24	26,5	59,5					
173303	CPB90810	1/2"	12	1"-14	30	30	63					
173304	CPB90812	1/2"	12	1"3/16-12	36	33	66					
174103	CPB91010	5/8"	16	1"-14	30	30	66					
173305	CPB91012	5/8"	16	1"3/16-12	36	33	69					
174104	CPB91212	3/4"	20	1"3/16-12	36	33,5	74,5					
173306	CPB91216	3/4"	20	1"7/16-12	41	34,5	75,5					
174105	CPB91616	1"	25	1"7/16-12	41	35,5	90,5					
174106	CPB92020	1"1/4	32	1"11/16-12	50	36	97					
174107	CPB92424	1"1/2	40	2"-12	60	36,5	107					

CPC1U DKM 90 — CURVA 90° METRICA - OGIVA 60° - INTERA DADO PRESSATO

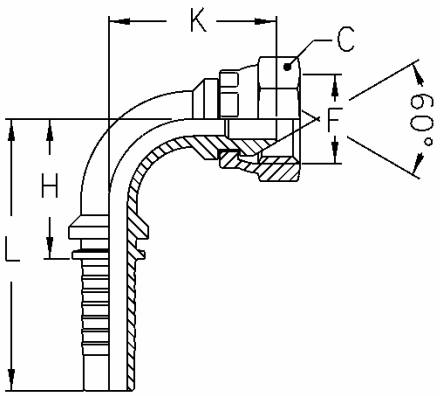

Particolare	Sigla	Diam.int. tubo - DN -		Filetto	Dimensioni (mm)							
n°	mnemonica	inc.	mm	F	C	H	L	K				
101705	CPC1U0310C	3/16"	5	M10x1	15	21	47	25				
101706	CPC1U0312A	3/16"	5	M12x1,5	17	21	47	28				
101707	CPC1U0410C	1/4"	6	M10x1	15	24	52	16				
101708	CPC1U0412A	1/4"	6	M12x1,5	17	24	52	28				
101709	CPC1U0414A	1/4"	6	M14x1,5	17	24	52	28				
101808	CPC1U0416A	1/4"	6	M16x1,5	22	24	52	31				
101907	CPC1U0418A	1/4"	6	M18x1,5	22	24	52	31				
101908	CPC1U0514A	5/16"	8	M14x1,5	17	31	59	31,5				
102004	CPC1U0516A	5/16"	8	M16x1,5	22	31	59	33,5				
102194	CPC1U0518A	5/16"	8	M18x1,5	22	31	59	33,5				
102195	CPC1U0614A	3/8"	10	M14x1,5	17	34	64	35,5				
102202	CPC1U0616A	3/8"	10	M16x1,5	22	34	64	40,5				
102301	CPC1U0618A	3/8"	10	M18x1,5	22	34	64	40,5				
102400	CPC1U0620A	3/8"	10	M20x1,5	27	34	64	40,5				
102418	CPC1U0622A	3/8"	10	M22x1,5	27	34	64	40,5				
102706	CPC1U0818A	1/2"	12	M18x1,5	22	41	74	42				
102707	CPC1U0820A	1/2"	12	M20x1,5	27	41	74	44				
102806	CPC1U0822A	1/2"	12	M22x1,5	27	41	74	44				
102807	CPC1U0824A	1/2"	12	M24x1,5	30	41	74	45,5				
102808	CPC1U0826A	1/2"	12	M26x1,5	32	41	74	49,5				
103200	CPC1U1026A	5/8"	16	M26x1,5	32	49	85	54,5				
103259	CPC1U1226A	3/4"	20	M26x1,5	32	58	99	60,5				
103260	CPC1U1230A	3/4"	20	M30x1,5	36	58	99	65				
103261	CPC1U1638A	1"	25	M38x1,5	46	74	129	79				
103262	CPC1U2045A	1"1/4	32	M45x1,5	50	92	179	89				
103263	CPC1U2452A	1"1/2	40	M52x1,5								

CPC2U DKR 90 — CURVA 90° GAS OGIVA 60° INTERA DADO PRESSATO

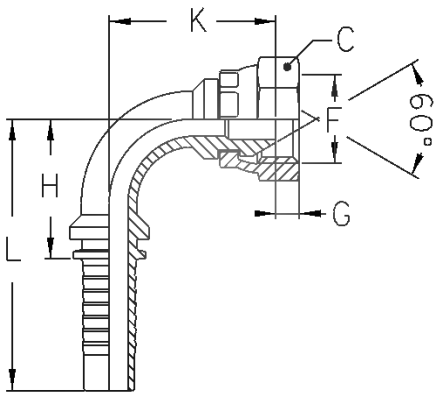

Particolare	Sigla	Diam.int. tubo - DN -		Filetto	Dimensioni (mm)							
n°	mnemonica	inc.	mm	F	C	H	L	K	G			
88102	CPC2U0302	3/16"	5	1/8"-28	15	21	47	25	4,3			
88103	CPC2U0304	3/16"	5	1/4"-19	19	21	47	28	4,1			
88105	CPC2U0402	1/4"	6	1/8"-28	14	24	52	26	4,3			
88104	CPC2U0404	1/4"	6	1/4"-19	19	24	52	28	4,1			
88203	CPC2U0406	1/4"	6	3/8"-19	22	24	52	31	5,8			
88204	CPC2U0408	1/4"	6	1/2"-14	27	24	52	35	6,5			
88302	CPC2U0504	5/16"	8	1/4"-19	19	31	59	31,5	4,1			
88401	CPC2U0506	5/16"	8	3/8"-19	22	31	59	33,5	5,8			
88403	CPC2U0508	5/16"	8	1/2"-14	27	31	59	37,5	6,5			
88404	CPC2U0604	3/8"	10	1/4"-19	19	34	64	35,5	4,1			
88609	CPC2U0606	3/8"	10	3/8"-19	22	34	64	36,5	5,8			
88708	CPC2U0608	3/8"	10	1/2"-14	27	34	64	40,5	6,5			
88709	CPC2U0806	1/2"	12	3/8"-19	22	41	74	42	5,8			
88906	CPC2U0808	1/2"	12	1/2"-14	27	41	74	44	6,5			
89151	CPC2U0810	1/2"	12	5/8"-14	30	41	74	45,5	9,3			
89152	CPC2U0812	1/2"	12	3/4"-14	32	41	74	49,5	8,6			
89200	CPC2U1008	5/8"	16	1/2"-14	27	49	85	50,5	6,5			
89201	CPC2U1010	5/8"	16	5/8"-14	30	49	85	50,5	9,3			
89300	CPC2U1012	5/8"	16	3/4"-14	32	49	85	54,5	9,3			
89301	CPC2U1208	3/4"	20	1/2"-14	27	58	99	58	6,5			
89302	CPC2U1210	3/4"	20	5/8"-14	30	58	99	58	9,3			
89409	CPC2U1212	3/4"	20	3/4"-14	32	58	99	60,5	8,6			
89508	CPC2U1216	3/4"	20	1"-11	41	58	99	65,5	11			
89509	CPC2U1612	1"	25	3/4"-14	32	74	129	70,5	8,6			
89607	CPC2U1616	1"	25	1"-11	41	74	129	72,5	11			
89710	CPC2U1620	1"	25	1"1/4-11	50	74	129	79	10			
89805	CPC2U2020	1"1/4	32	1"1/4-11	50	92	153	89	10			
89900	CPC2U2024	1"1/4	32	1"1/2-11	55	92	153	94	12			
90001	CPC2U2424	1"1/2	40	1"1/2-11	55	108	179	101,5	12			
90002	CPC2U2432	1"1/2	40	2"-11	70	108	179	109,7	16			
90209	CPC2U3232	2"	50	2"-11	70	142	218	217,5	16			

CPC2ODP (O-RING) DKOR 90

CURVA 90° GAS - OGIVA 60° O-RING
DADO AGGRAFFATO

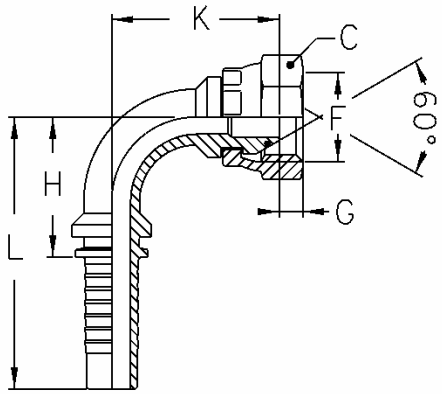

Particolare	Sigla	Diam.int. tubo - DN -		Filetto	Dimensioni (mm)						
n°	mnemonica	inc.	mm	F	CH	H	L	K	G		
89550	**CPC2ODP0404**	1/4"	**6**	1/4"-19	19	24	52	27,5	4,1		
89551	**CPC2ODP0406**	1/4"	**6**	3/8"-19	22	24	52	31	5,8		
89552	**CPC2ODP0506**	5/16"	**8**	3/8"-19	22	31	59	33,5	5,8		
89553	**CPC2ODP0606**	3/8"	**10**	3/8"-19	22	34	64	36,5	5,8		
89554	**CPC2ODP0608**	3/8"	**10**	1/2"-14	27	34	64	40,5	6,5		
89555	**CPC2ODP0808**	1/2"	**12**	1/2"-14	27	41	74	44	6,5		
89556	**CPC2ODP0810**	1/2"	**12**	5/8"-14	30	41	74	45,5	9,3		
89557	**CPC2ODP1010**	5/8"	**16**	5/8"-14	30	49	85	50,5	9,3		
89558	**CPC2ODP1012**	5/8"	**16**	3/4"-14	32	49	85	54,5	8,4		
89559	**CPC2ODP1212**	3/4"	**20**	3/4"-14	32	58	99	60,5	8,4		
89560	**CPC2ODP1216**	3/4"	**20**	1"-11	41	58	99	66	10		
89608	**CPC2ODP1616**	1"	**25**	1"-11	41	74	129	73	10		
89561	**CPC2ODP1620**	1"	**25**	1"1/4-11	50	74	129	79	10		
89562	**CPC2ODP2020**	1"1/4	**32**	1"1/4-11	50	92	153	89	10		
89563	**CPC2ODP2424**	1"1/2	**40**	1"1/2-11	55	108	179	101,5	12		
89565	**CPC2ODP3232**	2"	**50**	2"-11	70	142	218	127,5	16		

CPC6U DKJ 90 — CURVA 90° J.I.C. - SV. 74° INTERA DADO AGGRAFFATO

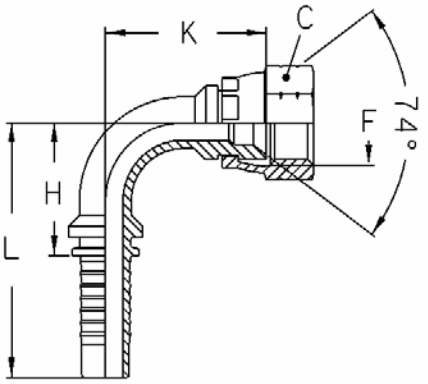

Particolare	Sigla	Diam.int.tubo - DN -		Filetto	Dimensioni (mm)							
n°	mnemonica	inc.	mm	F	C	H	L	K				
114106	CPC6U0304	3/16"	5	7/16"-20	15	21	47	22				
114107	CPC6U0305	3/16"	5	1/2"-20	17	21	47	23				
114108	CPC6U0404	1/4"	6	7/16"-20	15	24	52	24				
114207	CPC6U0405	1/4"	6	1/2"-20	17	24	52	25				
114405	CPC6U0406	1/4"	6	9/16"-18	19	24	52	27				
114406	CPC6U0505	5/16"	8	1/2"-20	17	31	59	29				
114603	CPC6U0506	5/16"	8	9/16"-18	19	31	59	30				
114604	CPC6U0508	5/16"	8	3/4"-16	24	31	59	34				
114702	CPC6U0606	3/8"	10	9/16"-18	19	34	64	33				
114900	CPC6U0608	3/8"	10	3/4"-16	24	34	64	37				
114903	CPC6U0610	3/8"	10	7/8"-14	27	34	64	39				
115006	CPC6U0808	1/2"	12	3/4"-16	24	41	74	41				
115105	CPC6U0810	1/2"	12	7/8"-14	27	41	74	44				
115107	CPC6U0812	1/2"	12	1"1/16-12	32	41	74	48				
115204	CPC6U1010	5/8"	16	7/8"-14	27	49	85	49				
115303	CPC6U1012	5/8"	16	1"1/16-12	32	49	85	53				
115304	CPC6U1210	3/4"	20	7/8"-14	27	59	99	56				
115402	CPC6U1212	3/4"	20	1"1/16-12	32	58	99	59				
115403	CPC6U1214	3/4"	20	1"3/16-12	36	58	99	64				
115600	CPC6U1216	3/4"	20	1"5/16-12	41	58	99	65				
115601	CPC6U1612	1"	25	1"1/16-12	32	74	129	69				
115709	CPC6U1616	1"	25	1"5/16-12	41	74	129	72				
115440	CPC6U1620	1"	25	1"5/8-12	50	74	129	77				
116004	CPC6U2020	1"1/4	32	1"5/8-12	50	92	153	87				
116005	CPC6U2024	1"1/4	32	1"7/8-12	55	92	153	91				
116006	CPC6U2424	1"1/2	40	1"7/8-12	55	108	179	100				
116007	CPC6U3232	2"	50	2"1/2-12	70	142	218	126				

CPC2LU DKR 90 — CURVA 90° GAS OGIVA 60° INTERA DADO LIBERO

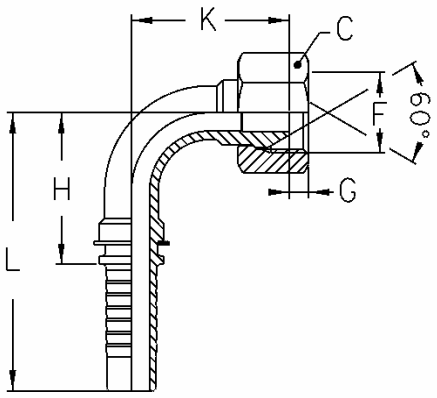

Particolare	Sigla	Diam.int. tubo - DN -		Filetto	Dimensioni (mm)							
n°	mnemonica	inc.	mm	F	C	H	L	K	G			
87809	CPC2LU0302	3/16"	5	1/8"-28	14	21	47	21	4,3			
87810	CPC2LU0304	3/16"	5	1/4"-19	19	21	47	23,5	4,1			
88050	CPC2LU0404	1/4"	6	1/4"-19	19	24	52	23,5	4,1			
88300	CPC2LU0406	1/4"	6	3/8"-19	22	24	52	26	6			
88400	CPC2LU0506	5/16"	8	3/8"-19	22	31	59	28,5	6			
88500	CPC2LU0606	3/8"	10	3/8"-19	22	34	64	31,5	6			
87815	CPC2LU0608	3/8"	10	1/2"-14	27	34	64	34,5	6,5			
88850	CPC2LU0808	1/2"	12	1/2"-14	27	41	74	37,5	6,5			

CPC2OU DKR 90 (O-RING) — CURVA 90° GAS OGIVA 60° O-RING INTERA DADO LIBERO

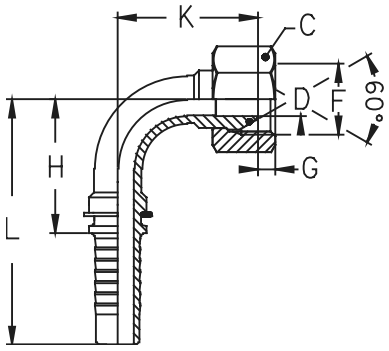

Particolare	Sigla	Diam. int. tubo - DN -		Filetto	Dimensioni (mm)							
n°	mnemonica	inc.	mm	F	C	H	K	G	D			
88497	CPC2OU0404	1/4"	6	1/4"-19	19	29,5	28,5	5,4	4			
88501	CPC2OU0606	3/8"	10	3/8"-19	22	36,5	31,5	6	7			
573457	CPC2OU0808	1/2"	12	1/2"-14	27	45	36,5	6,5	9,3			

CPCODS (O-RING) DKOR 90

CURVA 90° GAS - OGIVA 60° O-RING
DADO LIBERO

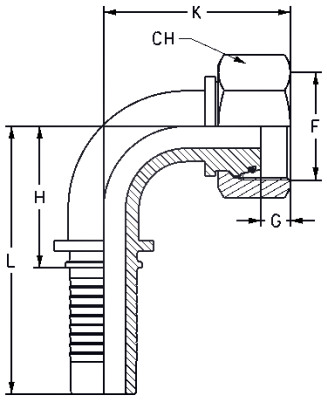

Particolare	Sigla	Diam.int. tubo - DN -		Filetto	Dimensioni (mm)						
n°	mnemonica	inc.	mm	F	CH	H	L	K	G		
89983	**CPCODS0404**	1/4"	**6**	1/4"-19	19	24	52	27,5	4,1		
89984	**CPCODS0406**	1/4"	**6**	3/8"-19	22	24	52	31	5,8		
89985	**CPCODS0506**	5/16"	**8**	3/8"-19	22	31	59	33,5	5,8		
89986	**CPCODS0606**	3/8"	**10**	3/8"-19	22	34	64	36,5	5,8		
89987	**CPCODS0608**	3/8"	**10**	1/2"-14	27	34	64	40,5	6,5		
89988	**CPCODS0808**	1/2"	**12**	1/2"-14	27	41	74	44	6,5		
89989	**CPCODS0810**	1/2"	**12**	5/8"-14	30	41	74	45,5	9,3		
89994	**CPCODS1010**	5/8"	**16**	5/8"-14	30	49	85	50,5	9,3		
89990	**CPCODS1012**	5/8"	**16**	3/4"-14	32	49	85	54,5	8,4		
89995	**CPCODS1212**	3/4"	**20**	3/4"-14	32	58	99	60,5	8,4		
89991	**CPCODS1216**	3/4"	**20**	1"-11	41	58	99	66	10		
89996	**CPCODS1616**	1"	**25**	1"-11	41	74	129	73	10		
89997	**CPCODS1620**	1"	**25**	1"1/4-11	50	74	129	79	10		
89998	**CPCODS2020**	1"1/4	**32**	1"1/4-11	50	92	153	89	10		
89999	**CPCODS2024**	1"1/4	**32**	1"1/2-11	60	93,5		89,5	12,5		
90000	**CPCODS2424**	1"1/2	**40**	1"1/2-11	55	108	179	101,5	12		
89993	**CPCODS2432**	1"1/2	**40**	2"-11	70	111		101	16,1		
89992	**CPCODS3232**	2"	**50**	2"-11	70	142	218	127,5	16		

CPC8L DKOL 90 — CURVA 90° METRICA O-RING OGIVA 24° - INTERA DADO LIBERO - SERIE LEGGERA

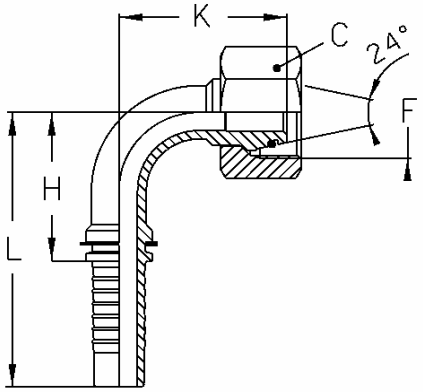

* DADO PRESSATO

Particolare n°	Sigla mnemonica	Diam int. tubo inc.	Diam int. tubo mm	Filetto F	Dimensioni (mm) C	H	L	K			DIN
* 136027	CPC8L0306	3/16"	5	M12x1,5	14	21	47	26			6L
* 136028	CPC8L0308	3/16"	5	M14x1,5	17	21	47	28			8L
* 185405	CPC8L0406	1/4"	6	M12x1,5	17	24	52	28			6L
185603	CPC8L0408	1/4"	6	M14x1,5	17	24	52	28			8L
185801	CPC8L0410	1/4"	6	M16x1,5	19	24	52	30			10L
186106	CPC8L0412	1/4"	6	M18x1,5	22	24	52	31			12L
186205	CPC8L0510	5/16"	8	M16x1,5	19	31	59	33			10L
186403	CPC8L0512	5/16"	8	M18x1,5	22	31	59	34			12L
* 136270	CPC8L0610	3/8"	10	M16x1,5	19	34	64	36			10L
186601	CPC8L0612	3/8"	10	M18x1,5	22	34	64	35			12L
186908	CPC8L0615	3/8"	10	M22x1,5	27	34	64	38			15L
187203	CPC8L0815	1/2"	12	M22x1,5	27	41	74	41			15L
187401	CPC8L0818	1/2"	12	M26x1,5	32	41	74	43			18L
187500	CPC8L1018	5/8"	16	M26x1,5	32	49	85	49			18L
187708	CPC8L1022	5/8"	16	M30x2	36	49	85	50			22L
* 187807	CPC8L1218	3/4"	20	M26x1,5	32	58	99	61			18L
188102	CPC8L1222	3/4"	20	M30x2	36	58	99	54			22L
188409	CPC8L1628	1"	25	M36x2	41	74	129	68			28L
188706	CPC8L2035	1"1/4	32	M45x2	50	92	153	86			35L
189100	CPC8L2442	1"1/2	40	M52x2	60	108	179	96			42L

CPC8S DKOS 90 — CURVA 90° METRICA O-RING OGIVA 24° - INTERA DADO LIBERO - SERIE PESANTE

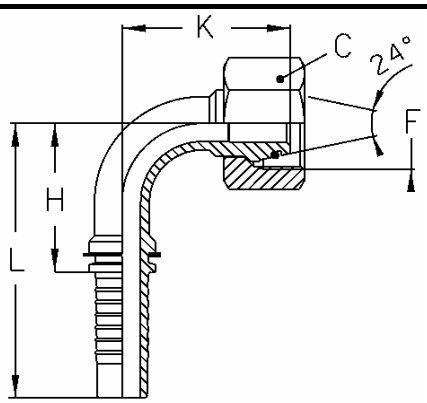

* *DADO PRESSATO*

** *Versione con esagono chiave 41 a richiesta*

Particolare	Sigla	Diam.int. tubo - DN -		Filetto	Dimensioni (mm)						
n°	mnemonica	inc.	mm	F	C	H	L	K			DIN
* 135999	CPC8S0306	3/16"	5	M14x1,5	17	21	47	26			6S
* 136000	CPC8S0308	3/16"	5	M16x1,5	19	21	47	28			8S
* 136001	CPC8S0406	1/4"	6	M14x1,5	17	24	52	28			6S
185702	CPC8S0408	1/4"	6	M16x1,5	19	24	52	28			8S
185900	CPC8S0410	1/4"	6	M18x1,5	22	24	52	30			10S
185901	CPC8S0412	1/4"	6	M20x1,5	24	24	52	31			12S
186304	CPC8S0510	5/16"	8	M18x1,5	22	31	59	33			10S
186502	CPC8S0512	5/16"	8	M20x1,5	24	31	59	34			12S
* 185699	CPC8S0610	3/8"	10	M18x1,5	22	34	64	36			10S
186700	CPC8S0612	3/8"	10	M20x1,5	24	34	64	35			12S
186809	CPC8S0614	3/8"	10	M22x1,5	27	34	64	37			14S
187104	CPC8S0814	1/2"	12	M22x1,5	27	41	74	42			14S
187302	CPC8S0816	1/2"	12	M24x1,5	30	41	74	42			16S
187609	CPC8S1020	5/8"	16	M30x2	36	49	85	53			20S
187906	CPC8S1220	3/4"	20	M30x2	36	58	99	59			20S
** 188201	CPC8S1225	3/4"	20	M36x2	46	58	99	59			25S
** 188300	CPC8S1625	1"	25	M36x2	46	74	129	71			25S
188508	CPC8S1630	1"	25	M42x2	50	74	129	71			30S
188607	CPC8S2030	1"1/4	32	M42x2	50	92	153	86			30S
188805	CPC8S2038	1"1/4	32	M52x2	60	92	153	86			38S
188904	CPC8S2438	1"1/2	40	M52x2	60	108	179	96			38S

CPC8F DKF 90 — CURVA 90° METRICA O-RING OGIVA 24° DADO LIBERO - SERIE FRANCESE

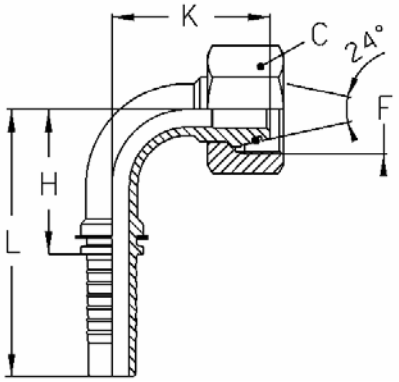

Particolare	Sigla	Diam.int. tubo - DN -		Filetto	Tubol.	Dimensioni (mm)				
n°	mnemonica	inc.	mm	F	mm	C	H	L	K	
87660	**CPC8F0420A**	1/4"	**6**	M20x1,5	13,25	24	24	53	31	
87661	**CPC8F0520A**	5/16"	**8**	M20x1,5	13,25	24	31	59	34	
87662	**CPC8F0620A**	3/8"	**10**	M20x1,5	13,25	24	34	64	35	
87663	**CPC8F0624A**	3/8"	**10**	M24x1,5	16,75	30	34	64	37	
87664	**CPC8F0824A**	1/2"	**12**	M24x1,5	16,75	30	41	74	42	
87665	**CPC8F0830A**	1/2"	**12**	M30x1,5	21,25	36	39	72	47,3	
87666	**CPC8F1030A**	5/8"	**16**	M30x1,5	21,25	36	49,7	85,7	51	
87667	**CPC8F1230A**	3/4"	**20**	M30x1,5	21,25	36	54,9	95,9	59	
87668	**CPC8F1236A**	3/4"	**20**	M36x1,5	26,75	41	55,3	96,5	61,3	
87669	**CPC8F1645A**	1"	**25**	M45x1,5	33,5	50	54	109	75,4	
87670	**CPC8F2045A**	1"1/4	**32**	M45x1,5	33,5	50				

CPC9 ORFS 90 — FEMMINA 90° ORFS PEZZO UNICO

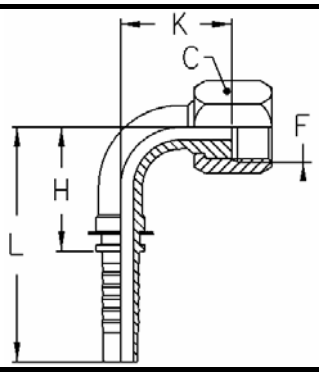

Particolare	Sigla	Diam. int. tubo - DN -		Filetto	Dimensioni (mm)							
n°	mnemonica	inc.	mm	F	C	H	L	K				
174108	**CPC90404**	1/4"	**6**	9/16"-18	17	24	52	21				
173320	**CPC90406**	1/4"	**6**	11/16"-16	22	24	52	24				
173321	**CPC90506**	5/16"	**8**	11/16"-16	22	31	59	27				
174109	**CPC90606**	3/8"	**10**	11/16"-16	22	34	64	30				
173322	**CPC90608**	3/8"	**10**	13/16"-16	24	34	64	33				
174110	**CPC90808**	1/2"	**12**	13/16"-16	24	41	74	36				
173323	**CPC90810**	1/2"	**12**	1"-14	30	41	74	39				
173326	**CPC90812**	1/2"	**12**	1"3/16-12	36	41	74	42				
174111	**CPC91010**	5/8"	**16**	1"-14	30	49	85	44				
173324	**CPC91012**	5/8"	**16**	1"3/16-12	36	49	85	47				
174112	**CPC91212**	3/4"	**20**	1"3/16-12	36	58	99	52				
173325	**CPC91216**	3/4"	**20**	1"7/16-12	41	58	99	56				
174113	**CPC91616**	1"	**25**	1"7/16-12	41	74	129	62				
174114	**CPC92020**	1"1/4	**32**	1"11/16-12	50	92	153	74				
174115	**CPC92424**	1"1/2	**40**	2"-12	60	108	179	83				

CPY1U DKM 45 — CURVA 45° METRICA - OGIVA 60° - INTERA DADO AGGRAFFATO

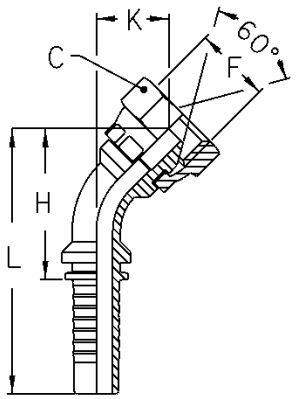

Particolare	Sigla	Diam.int. tubo - DN -		Filetto	Dimensioni (mm)							
n°	mnemonica	inc.	mm	F	C	H	L	K				
104501	CPY1U0310C	3/16"	5	M10x1	15	36	61,5	14				
104502	CPY1U0312A	3/16"	5	M12x1,5	17	37,5	63	15,5				
104503	CPY1U0410C	1/4"	6	M10x1	15	39	67,5	15				
104504	CPY1U0412A	1/4"	6	M12x1,5	17	40	68,5	16,5				
104505	CPY1U0414A	1/4"	6	M14x1,5	17	40	68,5	16,5				
104604	CPY1U0416A	1/4"	6	M16x1,5	22	42,5	71	18,5				
104703	CPY1U0418A	1/4"	6	M18x1,5	22	42,5	71	18,5				
104704	CPY1U0514A	5/16"	8	M14x1,5	17	48	76,5	18				
104802	CPY1U0516A	5/16"	8	M16x1,5	22	49,5	78	19,5				
104810	CPY1U0518A	5/16"	8	M18x1,5	22	49,5	78	19,5				
104811	CPY1U0614A	3/8"	10	M14x1,5	17	53	83,5	19				
105007	CPY1U0616A	3/8"	10	M16x1,5	22	53,5	84	19,5				
105106	CPY1U0618A	3/8"	10	M18x1,5	22	53,5	84	19,5				
105107	CPY1U0620A	3/8"	10	M20x1,5	27	56,5	87	22,5				
105551	CPY1U0622A	3/8"	10	M22x1,5	27	56,5	87	22,5				
105552	CPY1U0818A	1/2"	12	M18x1,5	22	62,5	95,5	23				
105502	CPY1U0820A	1/2"	12	M20x1,5	27	64	97	24,5				
105601	CPY1U0822A	1/2"	12	M22x1,5	27	64	97	24,5				
105602	CPY1U0824A	1/2"	12	M24x1,5	30	65	98	25,5				
105603	CPY1U0826A	1/2"	12	M26x1,5	32	67,5	101	28				
106005	CPY1U1026A	5/8"	16	M26x1,5	32	81	117	29				
106006	CPY1U1226A	3/4"	20	M26x1,5	32	88,5	130	35				
106007	CPY1U1230A	3/4"	20	M30x1,5	36	91	132	38,5				
106008	CPY1U1638A	1"	25	M38x1,5	46	114	169	46				
106009	CPY1U2045A	1"1/4	32	M45x1,5	50	138	199	54				
106010	CPY1U2452A	1"1/2	40	M52x1,5								

CPY2U DKR 45 — CURVA 45° GAS OGIVA 60° INTERA DADO AGGRAFFATO

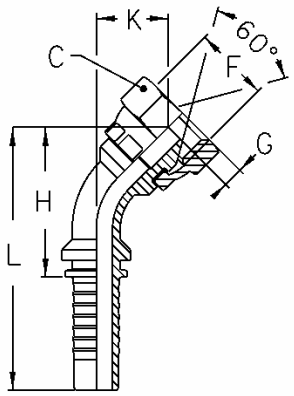

Particolare	Sigla	Diam.int. tubo - DN -		Filetto	Dimensioni (mm)							
n°	mnemonica	inc.	mm	F	C	H	L	K	G			
90702	CPY2U0302	3/16"	5	1/8"-28	14	36	61,5	14	4,3			
90703	CPY2U0304	3/16"	5	1/4"-19	19	37,5	63	15,5	4,1			
90705	CPY2U0402	1/4"	6	1/8"-28	14	39	67,5	15	4,3			
90704	CPY2U0404	1/4"	6	1/4"-19	19	40	68,5	16,5	4,1			
90803	CPY2U0406	1/4"	6	3/8"-19	22	42,5	71	18,5	5,8			
90804	CPY2U0408	1/4"	6	1/2"-14	27	45	73,5	21	6,5			
90805	CPY2U0504	5/16"	8	1/4"-19	19	48	76,5	18	5,1			
91009	CPY2U0506	5/16"	8	3/8"-19	22	49,5	78	19,5	5,8			
91010	CPY2U0508	5/16"	8	1/2"-14	27	52	80,5	22	6,5			
91011	CPY2U0604	3/8"	10	1/4"-19	19	53	83,5	19	4,1			
91207	CPY2U0606	3/8"	10	3/8"-19	22	53,5	84	19,5	5,8			
91496	CPY2U0608	3/8"	10	1/2"-14	27	56,5	87	22,5	6,5			
91501	CPY2U0806	1/2"	12	3/8"-19	22	62,5	95,5	23	5,8			
91504	CPY2U0808	1/2"	12	1/2"-14	27	64	97	24,5	6,5			
91751	CPY2U0810	1/2"	12	5/8"-14	30	65	98	25,5	9,3			
91752	CPY2U0812	1/2"	12	3/4"-14	32	67,5	100,5	28	8,6			
91753	CPY2U1008	5/8"	16	1/2"-14	27	78,5	114,5	26	6,5			
91801	CPY2U1010	5/8"	16	5/8"-14	30	78,5	114,5	26	9,3			
91900	CPY2U1012	5/8"	16	3/4"-14	32	81	117	29	8,6			
91901	CPY2U1208	3/4"	20	1/2"-14	27	86,5	127,5	33	6,5			
91902	CPY2U1210	3/4"	20	5/8"-14	30	86,5	127,5	33	9,3			
92007	CPY2U1212	3/4"	20	3/4"-14	32	88,5	129,5	35	8,6			
92106	CPY2U1216	3/4"	20	1"-11	41	92	133	38,5	11			
92107	CPY2U1612	1"	25	3/4"-14	32	108,5	163,5	40	8,6			
92205	CPY2U1616	1"	25	1"-11	41	110	165	42	11			
92304	CPY2U1620	1"	25	1"1/4-11	50	114,5	169,5	46,5	10			
92020	CPY2U2020	1"1/4	32	1"1/4-11	50	138	199	54,5	10			
92021	CPY2U2024	1"1/4	32	1"1/2-11	55	141,5	202,5	58	12			
92601	CPY2U2424	1"1/2	40	1"1/2-11	55	162	232,5	58,5	12			
92775	CPY2U2432	1"1/2	40	2"-11	70	167,5	238	64	16			
92809	CPY2U3232	2"	50	2"-11	70	205,5	281,5	66,5	16			

CPY2ODP (O-RING) DKOR 45

CURVA 45° GAS - OGIVA 60° O-RING
DADO AGGRAFFATO

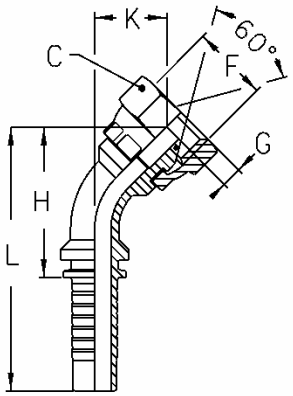

Particolare	Sigla	Diam.int. tubo - DN -		Filetto	Dimensioni (mm)						
n°	mnemonica	inc.	mm	F	CH	H	L	K	G		
89570	CPY2ODP0404	1/4"	6	1/4"-19	19	40	68,5	16	4,5		
89571	CPY2ODP0406	1/4"	6	3/8"-19	22	42,5	71	18,5	5,8		
89572	CPY2ODP0506	5/16"	8	3/8"-19	22	49,5	78	19,5	5,8		
89573	CPY2ODP0606	3/8"	10	3/8"-19	22	53,5	84	19,5	5,8		
89574	CPY2ODP0608	3/8"	10	1/2"-14	27	56,5	87	22,5	6,5		
89575	CPY2ODP0808	1/2"	12	1/2"-14	27	64	97	24,5	6,5		
89576	CPY2ODP0810	1/2"	12	5/8"-14	30	65	98	25,5	9,3		
89577	CPY2ODP1010	5/8"	16	5/8"-14	30	78,5	114,5	26	9,3		
89578	CPY2ODP1012	5/8"	16	3/4"-14	32	81	117	29	8,6		
89579	CPY2ODP1212	3/4"	20	3/4"-14	32	88,5	129,5	35	8,6		
89580	CPY2ODP1216	3/4"	20	1"-11	41	92,5	133,5	39	10		
89581	CPY2ODP1616	1"	25	1"-11	41	110,5	165,5	42,5	10		
89582	CPY2ODP1620	1"	25	1"1/4-11	50	114,5	169,5	46,5	10		
89583	CPY2ODP2020	1"1/4	32	1"1/4-11	50	138	199	54,5	10		
89584	CPY2ODP2424	1"1/2	40	1"1/2-11	55	162	232,5	58,5	12		
89585	CPY2ODP3232	2"	50	2"-11	70	205,5	281,5	66,5	16		

CPY6U DKJ 45 — CURVA 45° J.I.C. - SV.74° INTERA DADO AGGRAFFATO

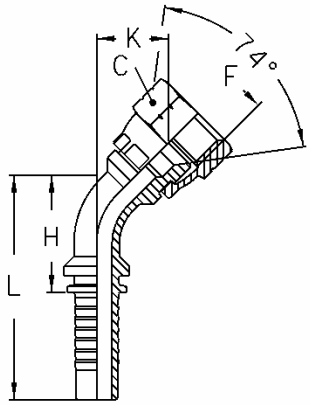

Particolare	Sigla	Diam.int. tubo - DN -		Filetto	Dimensioni (mm)							
n°	mnemonica	inc.	mm	F	C	H	L	K				
117046	CPY6U0304	3/16"	5	7/16"-20	15	34,5	60,5	13				
116399	CPY6U0305	3/16"	5	1/2"-20	17	36	62	14,5				
116400	CPY6U0404	1/4"	6	7/16"-20	15	37	66	13,5				
116509	CPY6U0405	1/4"	6	1/2"-20	17	38	67	14,5				
116707	CPY6U0406	1/4"	6	9/16"-18	19	39	67,5	15				
116708	CPY6U0505	5/16"	8	1/2"-20	17	46	74,5	16				
116905	CPY6U0506	5/16"	8	9/16"-18	19	46	74,5	16				
117906	CPY6U0508	5/16"	8	3/4"-16	24	46	74,5	16				
117002	CPY6U0606	3/8"	10	9/16"-18	19	51	81	17				
117200	CPY6U0608	3/8"	10	3/4"-16	24	53,5	84,5	19,5				
117201	CPY6U0610	3/8"	10	7/8"-14	27	56	86	21,5				
117309	CPY6U0808	1/2"	12	3/4"-16	24	62	98	22,5				
117408	CPY6U0810	1/2"	12	7/8"-14	27	63	96	23,5				
117409	CPY6U0812	1/2"	12	1"1/16-12	32	65,5	98,5	26				
117507	CPY6U1010	5/8"	16	7/8"-14	27	77	113	25				
117606	CPY6U1012	5/8"	16	1"1/16-12	32	78,5	114,5	26				
117607	CPY6U1210	3/4"	20	7/8"-14	27	86	126,5	31,5				
117705	CPY6U1212	3/4"	20	1"1/16-12	32	86	127	33				
117708	CPY6U1214	3/4"	20	1"3/16-12	36	88,5	129,5	35				
117706	CPY6U1216	3/4"	20	1"5/16-12	41	91	132	37,5				
117707	CPY6U1612	1"	25	1"1/16-12	32	106,5	161,5	38,5				
118000	CPY6U1616	1"	25	1"5/16-12	41	107,5	162,5	40				
118109	CPY6U1620	1"	25	1"5/8-12	50	111	166	43				
118208	CPY6U2020	1"1/4	32	1"5/8-12	50	135,5	196,5	52				
118209	CPY6U2024	1"1/4	32	1"7/8-12	55	140,5	201,5	57				
118210	CPY6U2424	1"1/2	40	1"7/8-12	55	161	231	57				
118211	CPY6U3232	2"	50	2"1/2-12	70	205,5	281	66,5				

CPY2LU DKR 45 — CURVA 45° OGIVA 60° - FILETTO GAS INTERA DADO LIBERO

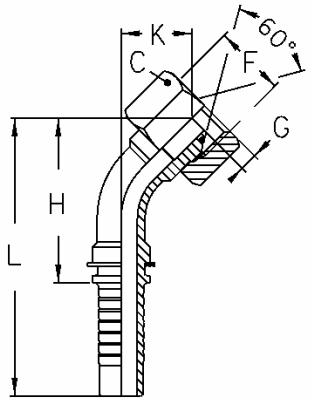

Particolare n°	Sigla mnemonica	Diam. int. tubo - DN - inc.	mm	Filetto F	Dimensioni (mm) C	H	L	K	G			
90688	CPY2LU0302	3/16"	5	1/8"-28	14	33	58,5	11	4,3			
90689	CPY2LU0304	3/16"	5	1/4"-19	19	35	60,5	13	4,1			
90690	CPY2LU0404	1/4"	6	1/4"-19	19	37	65,5	13	4,1			
90691	CPY2LU0406	1/4"	6	3/8"-19	22	38,5	67	14,5	6			
90692	CPY2LU0506	5/16"	8	3/8"-19	22	46	74,5	15,5	6			
91050	CPY2LU0606	3/8"	10	3/8"-19	22	50	80,5	16	6			
91051	CPY2LU0608	3/8"	10	1/2"-14	27	52,5	83	18	6,5			
91499	CPY2LU0808	1/2"	12	1/2"-14	27	59	92	20	6,5			

CPY2OU DKR 45 (O-RING) — CURVA 45° GAS OGIVA 60° O-RING INTERA DADO LIBERO

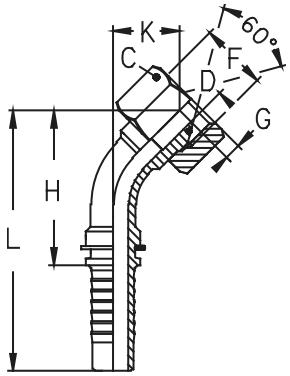

Particolare n°	Sigla mnemonica	Diam. int. tubo - DN - inc.	mm	Filetto F	Dimensioni (mm) C	H	K	G	D			
88504	CPY2OU0404	1/4"	6	1/4"-19	19	36	14,5	5,4	4			
88507	CPY2OU0606	3/8"	10	3/8"-19	22	42	15,5	6	7			
88509	CPY2OU0808	1/2"	12	1/2"-14	27	49,5	17	6,5	9,3			

CPYODS (O-RING) DKOR 45

CURVA 45° GAS - OGIVA 60° O-RING
DADO LIBERO

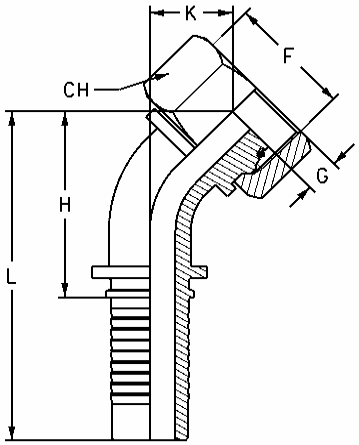

Particolare	Sigla	Diam.int. tubo - DN -		Filetto	Dimensioni (mm)						
n°	mnemonica	inc.	mm	F	CH	H	L	K	G		
90746	CPYODS0404	1/4"	6	1/4"-19	19	40	68,5	16	4,5		
90747	CPYODS0406	1/4"	6	3/8"-19	22	42,5	71	18,5	5,8		
90748	CPYODS0506	5/16"	8	3/8"-19	22	49,5	78	19,5	5,8		
90749	CPYODS0606	3/8"	10	3/8"-19	22	53,5	84	19,5	5,8		
90750	CPYODS0608	3/8"	10	1/2"-14	27	56,5	87	22,5	6,5		
90751	CPYODS0808	1/2"	12	1/2"-14	27	64	97	24,5	6,5		
90752	CPYODS0810	1/2"	12	5/8"-14	30	65	98	25,5	9,3		
90740	CPYODS1010	5/8"	16	5/8"-14	30	78,5	114,5	26	9,3		
90753	CPYODS1012	5/8"	16	3/4"-14	32	81	117	29	8,4		
90741	CPYODS1212	3/4"	20	3/4"-14	32	88,5	129,5	35	8,4		
90754	CPYODS1216	3/4"	20	1"-11	41	92,5	133,5	39	10		
90742	CPYODS1616	1"	25	1"-11	41	110,5	165,5	42,5	10		
90755	CPYODS1620	1"	25	1"1/4-11	50	114,5	169,5	46,5	10		
90743	CPYODS2020	1"1/4	32	1"1/4-11	50	138	199	54,5	10		
90744	CPYODS2424	1"1/2	40	1"1/2-11	55	162	232,5	58,5	12		
90745	CPYODS3232	2"	50	2"-11	70	205,5	281,5	66,5	16		

CPY8L DKOL 45 — CURVA 45° METRICA O-RING OGIVA 24° - INTERA DADO LIBERO - SERIE LEGGERA

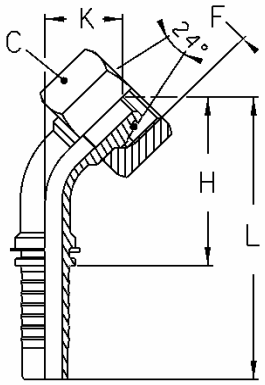

Particolare	Sigla	Diam.int. tubo - DN -		Filetto	Dimensioni (mm)						
n°	mnemonica	inc.	mm	F	C	H	L	K			DIN
190600	CPY8L0306	3/16"	5	M12x1,5	14	36,5	62	14,5			6L
190601	CPY8L0308	3/16"	5	M14x1,5	17	37,5	63	15,5			8L
* 190602	CPY8L0406	1/4"	6	M12x1,5	17	43	71,5	19			6L
190603	CPY8L0408	1/4"	6	M14x1,5	17	39,5	68	16			8L
190801	CPY8L0410	1/4"	6	M16x1,5	19	40,5	69	16,5			10L
191106	CPY8L0412	1/4"	6	M18x1,5	22	42	70,5	18			12L
191205	CPY8L0510	5/16"	8	M16x1,5	19	48	76,5	18			10L
191403	CPY8L0512	5/16"	8	M18x1,5	22	49	77,5	19			12L
* 191601	CPY8L0612	3/8"	10	M16x1,5	19	58	88	23,5			10L
191602	CPY8L0612	3/8"	10	M18x1,5	22	53	83,5	19			12L
191908	CPY8L0615	3/8"	10	M22x1,5	27	55	85,5	21			15L
192203	CPY8L0815	1/2"	12	M22x1,5	27	62	95	22,5			15L
192401	CPY8L0818	1/2"	12	M26x1,5	32	63,5	96,5	24			18L
192500	CPY8L1018	5/8"	16	M26x1,5	32	79	115	26			18L
192708	CPY8L1022	5/8"	16	M30x2	36	80	116	26,5			22L
* 193101	CPY8L1218	3/4"	20	M26x1,5	32	90	131	36			18L
193102	CPY8L1222	3/4"	20	M30x2	36	87	127,5	31			22L
193409	CPY8L1628	1"	25	M36x2	41	109	164	40			28L
193706	CPY8L2035	1"1/4	32	M45x2	50	137,5	198,5	53			35L
194100	CPY8L2442	1"1/2	40	M52x2	60	161,5	231,5	56,5			42L

CPY8S DKOS 45 — CURVA 45° METRICA O-RING OGIVA 24° - INTERA DADO LIBERO - SERIE PESANTE

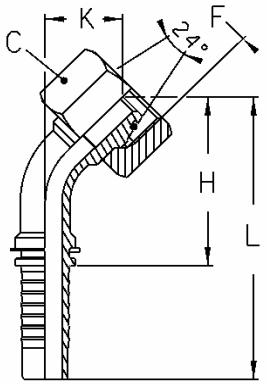

*DADO PRESSATO

Particolare	Sigla	Diam.int. tubo - DN -		Filetto	Dimensioni (mm)						
n°	mnemonica	inc.	mm	F	C	H	L	K			DIN
190699	CPY8S0306	3/16"	5	M14x1,5	17	36,5	62	14,5			6S
190700	CPY8S0308	3/16"	5	M16x1,5	19	37,5	63	15,5			8S
* 190701	CPY8S0406	1/4"	6	M14x1,5	17	43,5	72	19,5			6S
190702	CPY8S0408	1/4"	6	M16x1,5	19	39,5	68	16			8S
190900	CPY8S0410	1/4"	6	M18x1,5	22	40,5	69	16,5			10S
190901	CPY8S0412	1/4"	6	M20x1,5	24	42	70,5	18			12S
191304	CPY8S0510	5/16"	8	M18x1,5	22	48	76,5	18			10S
191502	CPY8S0512	5/16"	8	M20x1,5	24	49	77,5	19			12S
* 191699	CPY8S0610	3/8"	10	M18x1,5	22	59	89,5	25			10S
191700	CPY8S0612	3/8"	10	M20x1,5	24	53	83,5	19			12S
191809	CPY8S0614	3/8"	10	M22x1,5	27	54,5	85	20,5			14S
192104	CPY8S0814	1/2"	12	M22x1,5	27	63,5	96,5	24			14S
192302	CPY8S0816	1/2"	12	M24x1,5	30	63,5	96,5	24			16S
192609	CPY8S1020	5/8"	16	M30x2	36	81,5	117,5	28			20S
192906	CPY8S1220	3/4"	20	M30x2	36	90	131	35,5			20S
193201	CPY8S1225	3/4"	20	M36x2	46	90	131	35,5			25S
193300	CPY8S1625	1"	25	M36x2	46	110	165	41,5			25S
193508	CPY8S1630	1"	25	M42x2	50	110	165	41,5			30S
193607	CPY8S2030	1"1/4	32	M42x2	50	137,5	198,5	53			30S
193805	CPY8S2038	1"1/4	32	M52x2	60	139	200	54			38S
193904	CPY8S2438	1"1/2	40	M52x2	60	161,5	231,5	56,5			38S

CPY8F DKF 45 — CURVA 45° METRICA O-RING OGIVA 24° DADO LIBERO - SERIE FRANCESE

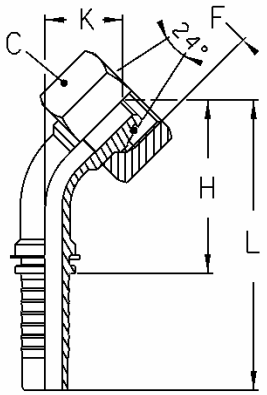

Particolare	Sigla	Diam.int. tubo - DN -		Filetto	Tubol.	Dimensioni (mm)				
n°	mnemonica	inc.	mm	F	mm	C	H	L	K	
87675	**CPY8F0420A**	1/4"	**6**	M20x1,5	13,25	24	41,5	70	21,3	
87676	**CPY8F0520A**	5/16"	**8**	M20x1,5	13,25	24	48,6	77,2	21,5	
87677	**CPY8F0620A**	3/8"	**10**	M20x1,5	13,25	24	54,3	84,7	21,9	
87678	**CPY8F0624A**	3/8"	**10**	M24x1,5	16,75	30				
87679	**CPY8F0824A**	1/2"	**12**	M24x1,5	16,75	30	65	97,7	23,8	
87680	**CPY8F0830A**	1/2"	**12**	M30x1,5	21,25	36				
87681	**CPY8F1030A**	5/8"	**16**	M30x1,5	21,25	36	76,5	112,6	30,5	
87682	**CPY8F1230A**	3/4"	**20**	M30x1,5	21,25	36	86,7	127,7	31,8	
87683	**CPY8F1236A**	3/4"	**20**	M36x1,5	26,75	41	90,4	131,4	36,7	
87684	**CPY8F1645A**	1"	**25**	M45x1,5	33,5	50	113	168,2	45,5	
87685	**CPY8F2045A**	1"1/4	**32**	M45x1,5	33,5	50				

CPY9 ORFS 45 — FEMMINA 45° ORFS PEZZO UNICO

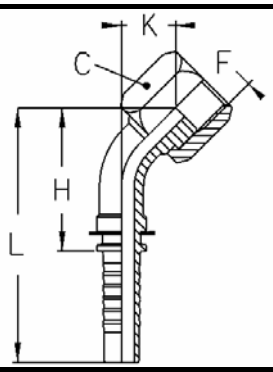

Particolare	*Sigla*	*Diam. int. tubo - DN -*		*Filetto*	*Dimensioni (mm)*							
n°	*mnemonica*	*inc.*	*mm*	*F*	*C*	*H*	*L*	*K*				
174116	**CPY90404**	1/4"	**6**	9/16"-18	17	35,5	64	12				
173340	**CPY90406**	1/4"	**6**	11/16"-16	22	37	65,5	13				
173341	**CPY90506**	5/16"	**8**	11/16"-16	22	44,5	73	14				
174117	**CPY90606**	3/8"	**10**	11/16"-16	22	48,5	79	15				
173342	**CPY90608**	3/8"	**10**	13/16"-16	24	51	81,5	17				
174118	**CPY90808**	1/2"	**12**	13/16"-16	24	48	91	19				
173343	**CPY90810**	1/2"	**12**	1"-14	30	60	93	21				
173344	**CPY90812**	1/2"	**12**	1"3/16-12	36	62,5	95,5	23				
174119	**CPY91010**	5/8"	**16**	1"-14	30	73,5	109,5	21				
173345	**CPY91012**	5/8"	**16**	1"3/16-12	36	75,7	111,5	24				
174120	**CPY91212**	3/4"	**20**	1"3/16-12	36	82,5	123,5	29				
173346	**CPY91216**	3/4"	**20**	1"7/16-12	41	85,5	126,5	32				
174121	**CPY91616**	1"	**25**	1"7/16-12	41	102,5	157,5	35				
174122	**CPY92020**	1"1/4	**32**	1"11/16-12	50	126,5	187,5	43				
174123	**CPY92424**	1"1/2	**40**	2"-12	60	140,5	219,5	45				

CPEL RSL — ESTREMITÀ TUBOLARE METRICA SERIE LEGGERA

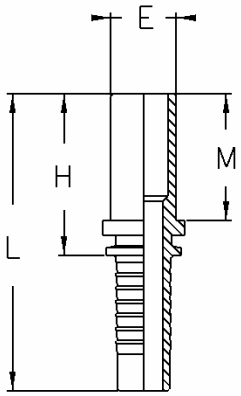

Particolare n°	Sigla mnemonica	Diam.int. tubo - DN -		Diam. Tubolare (mm)	Dimensioni (mm)							
		inc.	mm	E	H	L	M					
138909	CPEL0306	3/16"	5	6	29,5	55	23					
138958	CPEL0308	3/16"	5	8	29,5	55	23					
139105	CPEL0406	1/4"	6	6	27,5	55	21					
139204	CPEL0408	1/4"	6	8	29,5	58	23					
139303	CPEL0410	1/4"	6	10	31,5	60	25					
139402	CPEL0412	1/4"	6	12	32,5	61	25					
139501	CPEL0508	5/16"	8	8	31	59	23					
139600	CPEL0510	5/16"	8	10	31,5	60	25					
139709	CPEL0512	5/16"	8	12	31,5	59	25					
139758	CPEL0608	3/8"	10	8	31	61	23					
139808	CPEL0610	3/8"	10	10	28,5	59	22					
139907	CPEL0612	3/8"	10	12	31,5	62	25					
140103	CPEL0615	3/8"	10	15	30,5	61	24					
140508	CPEL0812	1/2"	12	12	34	67	25					
140509	CPEL0815	1/2"	12	15	31,5	64,5	24					
140665	CPEL0818	1/2"	12	18	33,5	66,5	26					
140707	CPEL1018	5/8"	16	18	33,5	69,5	26					
140855	CPEL1022	5/8"	16	22	35,5	715	28					
140871	CPEL1218	3/4"	20	18	34,5	75,5	26					
141002	CPEL1222	3/4"	20	22	36,5	77,5	28					
141309	CPEL1628	1"	25	28	39	94	29					
141310	CPEL1635	1"	25	35	45	100	35					
141606	CPEL2035	1"1/4	32	35	45,5	106,5	35					
141607	CPEL2435	1"1/2	40	35	47	118	35					
141903	CPEL2442	1"1/2	40	42	47,5	118	36					

CPES RSS — ESTREMITÀ TUBOLARE METRICA SERIE PESANTE

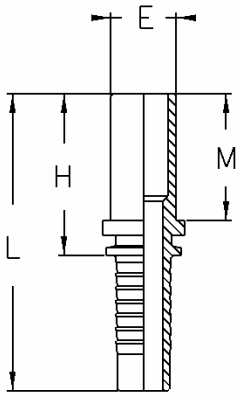

Particolare n°	Sigla mnemonica	Diam.int. tubo - DN -		Diam. Tubolare (mm)	Dimensioni (mm)							
		inc.	mm	E	H	L	M					
138909	CPES0306	3/16"	5	6	29,5	55	23					
138958	CPES0308	3/16"	5	8	29,5	55	23					
139105	CPES0406	1/4"	6	6	27,5	55	21					
139204	CPES0408	1/4"	6	8	29,5	58	23					
139303	CPES0410	1/4"	6	10	31,5	60	25					
139402	CPES0412	1/4"	6	12	32,5	61	25					
139501	CPES0508	5/16"	8	8	31	59	23					
139600	CPES0510	5/16"	8	10	31,5	60	25					
139709	CPES0512	5/16"	8	12	31,5	59	25					
139758	CPES0608	3/8"	10	8	31	61	23					
139808	CPES0610	3/8"	10	10	28,5	59	22					
139907	CPES0612	3/8"	10	12	31,5	62	25					
140004	CPES0614	3/8"	10	14	34,5	65	28					
140319	CPES0616	3/8"	10	16	39	69	31					
140508	CPES0812	1/2"	12	12	34	67	25					
140400	CPES0814	1/2"	12	14	35,5	68,5	28					
140608	CPES0816	1/2"	12	16	36,5	69,5	29					
140805	CPES1016	5/8"	16	16	40	76	31					
140806	CPES1020	5/8"	16	20	42,5	78,5	35					
140905	CPES1220	3/4"	20	20	43,5	84,5	35					
141101	CPES1225	3/4"	20	25	47,5	88,5	39					
141200	CPES1625	1"	25	25	49	104	39					
141408	CPES1630	1"	25	30	53	108	43					
141457	CPES2030	1"1/4	32	30	53,5	114,5	43					
141705	CPES2038	1"1/4	32	38	58,5	119,5	48					
140804	CPES2438	1"1/2	40	38	59,5	130	48					

CPEF

ESTREMITÀ' TUBOLARE SERIE FRANCESE

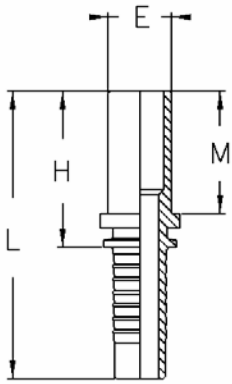

Particolare n°	Sigla mnemonica	Diam.int. tubo - DN -		Diam. Tubolare (mm)	Dimensioni (mm)							
		inc.	mm	E	H	L	M					
141990	CPEF0413	1/4"	6	13,25	29,5	58	22					
141991	CPEF0513	5/16"	8	13,25	29,5	58	22					
141992	CPEF0517	5/16"	8	16,75	31,5	60	24					
141993	CPEF0613	3/8"	10	13,25	29,5	60	22					
141994	CPEF0617	3/8"	10	16,75	31,5	62	24					
141995	CPEF0817	1/2"	12	16,75	32,5	65,5	24					
141996	CPEF0821	1/2"	12	21,25	34,5	67,5	26					
142000	CPEF1021	5/8"	16	21,25	34,5	70,5	26					
141998	CPEF1221	3/4"	20	21,25	35,3	76,3	26					
141999	CPEF1227	3/4"	20	26,75	34,3	75,3	25					
141997	CPEF1633	1"	25	33,5	37,3	92,3	27					
142001	CPEF2033	1"1/4	32	33,5	38	99	27					

CPHUL RSL 90 — ESTREMITÀ TUBOLARE METRICA 90° INTERA SERIE LEGGERA

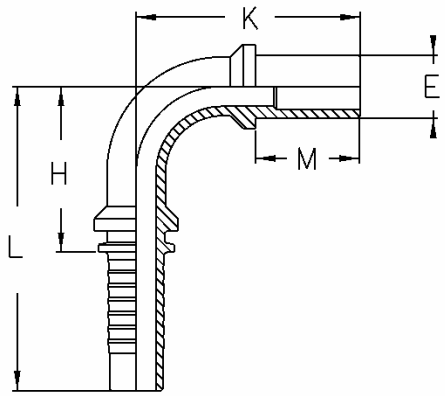

Particolare n°	Sigla mnemonica	Diam. int. tubo - DN -		Diam. Tubolare (mm)	Dimensioni (mm)							
		inc.	mm	E	H	L	K	M				
142305	CPHUL0306	3/16"	5	6	21	47	37,5	23				
142306	CPHUL0308	3/16"	5	8	21	47	37,5	23				
142307	CPHUL0406	1/4"	6	6	24	52	39	21				
142406	CPHUL0408	1/4"	6	8	24	52	39	23				
142505	CPHUL0410	1/4"	6	10	24	52	41	25				
142604	CPHUL0412	1/4"	6	12	24	52	42,5	25				
142802	CPHUL0510	5/16"	8	10	31	59	45	25				
142901	CPHUL0512	5/16"	8	12	31	59	45	25				
143008	CPHUL0610	3/8"	10	10	34	64	48	22				
143107	CPHUL0612	3/8"	10	12	34	64	49	25				
143305	CPHUL0615	3/8"	10	15	34	64	48	24				
143701	CPHUL0815	1/2"	12	15	41	74	53,5	24				
143768	CPHUL0818	1/2"	12	18	41	74	55,5	26				
143909	CPHUL1018	5/8"	16	18	49	85	61,5	26				
143910	CPHUL1022	5/8"	16	22	49	85	60	28				
143911	CPHUL1218	3/4"	20	18	58	99	69	26				
144055	CPHUL1222	3/4"	20	22	58	99	71	28				
144204	CPHUL1222B	3/4"	20	22	55,5	96,5	69,5	29				
144205	CPHUL1628	1"	25	28	74	129	82	29				
144206	CPHUL2035	1"1/4	32	35	92	153	101,5	35				
144207	CPHUL2442	1"1/2	40	42	108	179	113	36				

CPHUS RSS 90 — ESTREMITÀ TUBOLARE METRICA 90° INTERA SERIE PESANTE

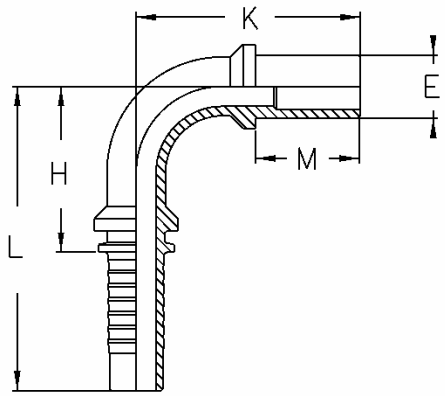

Particolare n°	Sigla mnemonica	Diam. int. tubo - DN -		Diam. Tubolare (mm)	Dimensioni (mm)							
		inc.	mm	E	H	L	K	M				
142305	CPHUS0306	3/16"	5	6	21	47	37,5	23				
142306	CPHUS0308	3/16"	5	8	21	47	37,5	23				
142307	CPHUS0406	1/4"	6	6	24	52	39	21				
142406	CPHUS0408	1/4"	6	8	24	52	39	23				
142505	CPHUS0410	1/4"	6	10	24	52	41	25				
142604	CPHUS0412	1/4"	6	12	24	52	42,5	25				
142802	CPHUS0510	5/16"	8	10	31	59	45	25				
142901	CPHUS0512	5/16"	8	12	31	59	45	25				
143008	CPHUS0610	3/8"	10	10	34	64	48	22				
143107	CPHUS0612	3/8"	10	12	34	64	49	25				
143206	CPHUS0614	3/8"	10	14	34	64	52	28				
143602	CPHUS0814	1/2"	12	14	41	74	57,5	28				
143735	CPHUS0816	1/2"	12	16	41	74	58,5	29				
144006	CPHUS1020	5/8"	16	20	49	85	70,5	35				
144105	CPHUS1220	3/4"	20	20	58	99	78	35				
144303	CPHUS1225	3/4"	20	25	58	99	82	39				
144305	CPHUS1625	1"	25	25	74	129	92	39				
144306	CPHUS1630	1"	25	30	74	129	96	43				
144307	CPHUS2030	1"1/4	32	30	92	153	109,5	43				
144308	CPHUS2038	1"1/4	32	38	92	153	114,5	48				
144309	CPHUS2438	1"1/2	40	38	108	179	125	48				

CPKUL RSL 45 — ESTREMITÀ TUBOLARE METRICA 45° INTERA SERIE LEGGERA

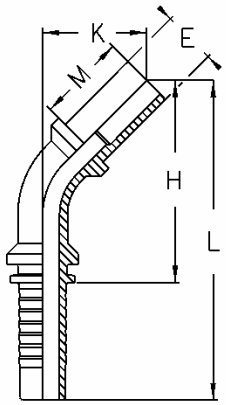

Particolare n°	Sigla mnemonica	Diam. int. tubo - DN -		Diam. Tubolare (mm)	Dimensioni (mm)							
		inc.	mm	E	H	L	K	M				
145505	CPKUL0306	3/16"	5	6	44,5	70	22,5	23				
145506	CPKUL0308	3/16"	5	8	44,5	70	22,5	23				
145507	CPKUL0406	1/4"	6	6	48	77	24	21				
145508	CPKUL0408	1/4"	6	8	48	76,5	24	23				
145706	CPKUL0410	1/4"	6	10	49,5	78	25,5	25				
145755	CPKUL0412	1/4"	6	12	50,5	79	26,5	25				
145805	CPKUL0510	5/16"	8	10	51,5	80	27,5	25				
145904	CPKUL0512	5/16"	8	12	57,5	86	27,5	25				
146001	CPKUL0610	3/8"	10	10	62	92,5	27,5	22				
146308	CPKUL0612	3/8"	10	12	62,5	93	28,5	25				
146357	CPKUL0615	3/8"	10	15	61,5	92,5	27,5	24				
146902	CPKUL0815	1/2"	12	15	70,5	103,5	31	24				
147074	CPKUL0818	1/2"	12	18	72	105	32,5	26				
147108	CPKUL1018	5/8"	16	18	86,5	122,5	34	26				
147109	CPKUL1022	5/8"	16	22	85,5	121,5	33	28				
147110	CPKUL1218	3/4"	20	18	94,5	135,5	41	26				
147405	CPKUL1222	3/4"	20	22	96	137	42,5	28				
147406	CPKUL1628	1"	25	28	116,5	171,5	48,5	29				
147407	CPKUL2035	1"1/4	32	35	147	208	63,5	35				
147408	CPKUL2442	1"1/2	40	42	170	240,5	66,5	36				

CPKUS RSL 45 — ESTREMITÀ TUBOLARE METRICA 45° INTERA SERIE PESANTE

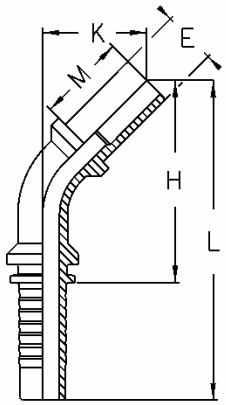

Particolare n°	Sigla mnemonica	Diam. int. tubo - DN -		Diam. Tubolare (mm)	Dimensioni (mm)							
		inc.	mm	E	H	L	K	M				
145505	CPKUS0306	3/16"	5	6	44,5	70	22,5	23				
145506	CPKUS0308	3/16"	5	8	44,5	70	22,5	23				
145507	CPKUS0406	1/4"	6	6	48	77	24	21				
145508	CPKUS0408	1/4"	6	8	48	76,5	24	23				
145706	CPKUS0410	1/4"	6	10	49,5	78	25,5	25				
145755	CPKUS0412	1/4"	6	12	50,5	79	26,5	25				
145805	CPKUS0510	5/16"	8	10	51,5	80	27,5	25				
145904	CPKUS0512	5/16"	8	12	57,5	86	27,5	25				
146001	CPKUS0610	3/8"	10	10	62	92,5	27,5	22				
146308	CPKUS0612	3/8"	10	12	62,5	93	28,5	25				
147310	CPKUS0614	3/8"	10	14	64,5	95	30,5	28				
146803	CPKUS0814	1/2"	12	14	73,5	106,5	34	28				
147009	CPKUS0816	1/2"	12	16	74	107	34,5	29				
147030	CPKUS1020	5/8"	16	20	92,5	128,5	40,5	35				
147306	CPKUS1220	3/4"	20	20	100,5	141,5	47	35				
147504	CPKUS1225	3/4"	20	25	103,5	144,5	50	39				
147506	CPKUS1625	1"	25	25	123,5	178,5	55,5	39				
147507	CPKUS1630	1"	25	30	126,5	181,5	58,5	43				
147508	CPKUS2030	1"1/4	32	30	152,5	213,5	69	43				
147509	CPKUS2038	1"1/4	32	38	156	217	72,5	48				
147510	CPKUS2438	1"1/2	40	38	178,5	249	75	48				

CPF3U SFL — FLANGIA DIRITTA SAE J518 - 3000 PSI INTERA

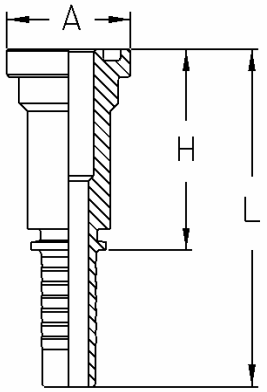

Particolare	Sigla	Diam.int. tubo - DN -		Flangia	Dimensioni (mm)							
n°	mnemonica	inc.	mm	size	H	L	A					
155556	CPF3U0808	1/2"	12	1/2"	48,5	81,5	30,2					
155655	CPF3U0812	1/2"	12	3/4"	52,5	85,5	38,1					
155656	CPF3U1008	5/8"	16	1/2"	46,5	82,5	30,2					
155658	CPF3U1012	5/8"	16	3/4"	52,5	88,5	38,1					
155657	CPF3U1208	3/4"	20	1/2"	36	77	30,2					
156042	CPF3U1212	3/4"	20	3/4"	53,5	94,5	38,1					
156927	CPF3U1216	3/4"	20	1"	59,5	100,5	44,5					
156928	CPF3U1612	1"	25	3/4"	61	116	38,1					
157065	CPF3U1616	1"	25	1"	60,5	115,5	44,5					
157248	CPF3U1620	1"	25	1"1/4	65	120	50,8					
157249	CPF3U2016	1"1/4	32	1"	61	122	44,5					
157289	CPF3U2020	1"1/4	32	1"1/4	65,5	126,5	50,8					
157354	CPF3U2024	1"1/4	32	1"1/2	70	130	60,3					
157453	CPF3U2424	1"1/2	40	1"1/2	70,5	141	60,3					
157552	CPF3U2432	1"1/2	40	2"	77,5	147,5	71,4					
157644	CPF3U3232	2"	50	2"	77	153	71,4					
157645	CPF3U3240	2"	50	2"1/2	90	166	84,1					
551329	CPF3U4848	3"	77	3"	70,53	183,53	101,5					

CPF6U SFS — FLANGIA DIRITTA SAE J518 - 6000 PSI INTERA

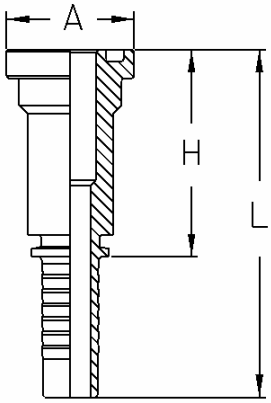

Particolare	Sigla	Diam.int. tubo - DN -		Flangia	Dimensioni (mm)							
n°	mnemonica	inc.	mm	size	H	L	A					
161653	CPF6U0808	1/2"	12	1/2"	49,5	82,5	31,7					
162040	CPF6U0812	1/2"	12	3/4"	52,5	89	41,3					
162041	CPF6U1008	5/8"	16	1/2"	53	89	31,7					
162169	CPF6U1012	5/8"	16	3/4"	59,5	95,5	41,3					
162170	CPF6U1208	3/4"	20	1/2"	45,5	86,5	31,7					
162172	CPF6U1212	3/4"	20	3/4"	60	101	41,3					
162230	CPF6U1216	3/4"	20	1"	62,5	103,5	47,6					
162271	CPF6U1612	1"	25	3/4"	61	116	41,3					
162362	CPF6U1616	1"	25	1"	66,5	121,5	47,6					
162479	CPF6U1620	1"	25	1"1/4	70,5	125,5	54					
162480	CPF6U2016	1"1/4	32	1"	66	127	47,6					
162537	CPF6U2020	1"1/4	32	1"1/4	71	132	54					
162552	CPF6U2024	1"1/4	32	1"1/2	80,5	141,5	63,5					
162859	CPF6U2424	1"1/2	40	1"1/2	81	151,5	63,5					
162860	CPF6U2432	1"1/2	40	2"	100	170,5	79,4					
162909	CPF6U3232	2"	50	2"	100	176	79,4					

CPFC (Supercat)

FLANGIA DIRITTA - "SUPERCAT" INTERA

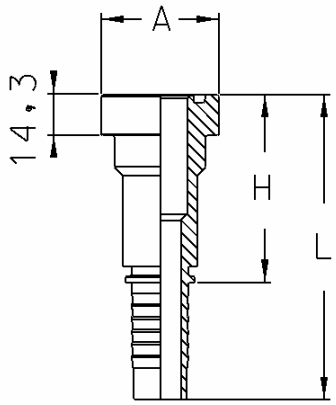

Particolare n°	Sigla mnemonica	Diam. int. tubo - DN - inc.	mm	Flangia size	Dimensioni (mm) H	L	A					
166513	**CPFC1212**	3/4"	**20**	**3/4"**	64	126	41,3					
166514	**CPFC1216**	3/4"	**20**	**1"**	65	127	47,6					
166515	**CPFC1616**	1"	**25**	**1"**	69	142	47,6					
166516	**CPFC1620**	1"	**25**	**1"1/4**	72	145	54					
166517	**CPFC2020**	1"1/4	**32**	**1"1/4**	73	161	54					
166518	**CPFC2024**	1"1/4	**32**	**1"1/2**	80	168	63,5					
166519	**CPFC2424**	1"1/2	**40**	**1"1/2**	81	175	63,5					

CPG3U SFL 90 — FLANGIA 90° SAE J518 - 3000 PSI INTERA

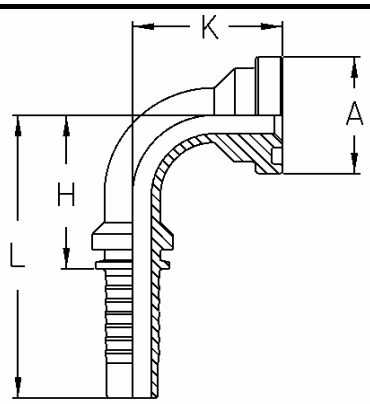

Particolare	Sigla	Diam.int. tubo - DN -		Flangia	Dimensioni (mm)							
n°	mnemonica	inc.	mm	size	H	L	K	A				
157726	CPG3U0808	1/2"	12	1/2"	41	74	42	30,2				
157727	CPG3U0812	1/2"	12	3/4"	41	74	47	38,1				
157729	CPG3U1008	5/8"	16	1/2"	49	85	46	30,2				
157728	CPG3U1012	5/8"	16	3/4"	49	85	52	38,1				
157730	CPG3U1208	3/4"	20	1/2"	58	99	51	30,2				
158360	CPG3U1212	3/4"	20	3/4"	58	99	57	38,1				
158428	CPG3U1216	3/4"	20	1"	58	99	62	44,5				
158567	CPG3U1612	1"	25	3/4"	74	129	69	38,1				
158568	CPG3U1616	1"	25	1"	74	129	69	44,5				
158675	CPG3U1620	1"	25	1"1/4	74	129	70	50,8				
158576	CPG3U2016	1"1/4	32	1"	92	153	78	44,5				
158774	CPG3U2020	1"1/4	32	1"1/4	92	153	87	50,8				
158857	CPG3U2024	1"1/4	32	1"1/2	92	153	88	60,3				
158956	CPG3U2424	1"1/2	40	1"1/2	108	179	101	60,3				
159053	CPG3U2432	1"1/2	40	2"	108	179	104	71,4				
159079	CPG3U3232	2"	50	2"	142	218	134	71,4				
159080	CPG3U3240	2"	50	2"1/2	142	218	143	84,1				

CPG6U SFS 90 — FLANGIA 90° SAE J518 - 6000 PSI INTERA

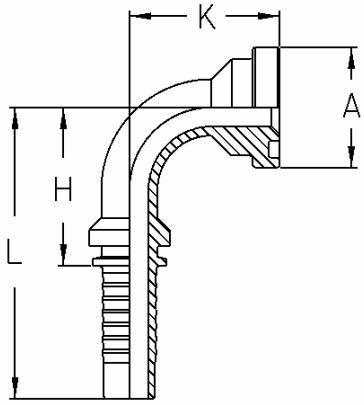

Particolare	Sigla	Diam.int. tubo - DN -		Flangia	Dimensioni (mm)							
n°	mnemonica	inc.	mm	size	H	L	K	A				
574034	CPG6U0808A	1/2"	12	1/2"	44	77	37,5	31,7				
163010	CPG6U0808	1/2"	12	1/2"	41	74	42	31,7				
163011	CPG6U0812	1/2"	12	3/4"	41	74	50	41,3				
163012	CPG6U1008	5/8"	16	1/2"	49	85	47	31,7				
163540	CPG6U1012	5/8"	16	3/4"	49	85	55	41,3				
163541	CPG6U1208	3/4"	20	1/2"	58	99	52	31,7				
163543	CPG6U1212	3/4"	20	3/4"	58	99	62	41,3				
163642	CPG6U1216	3/4"	20	1"	58	99	70	47,6				
163782	CPG6U1612	1"	25	3/4"	74	129	70	41,3				
163766	CPG6U1616	1"	25	1"	74	129	75	47,6				
163873	CPG6U1620	1"	25	1"1/4	74	129	82	54				
163930	CPG6U2016	1"1/4	32	1"	92	153	84	47,6				
163931	CPG6U2020	1"1/4	32	1"1/4	92	153	90	54				
164053	CPG6U2024	1"1/4	32	1"1/2	92	153	96	63,5				
164103	CPG6U2424	1"1/2	40	1"1/2	108	179	101,8	63,5				
164104	CPG6U2432	1"1/2	40	2"	108	179	117,8	79,4				
164202	CPG6U3232	2"	50	2"	142	218	137,2	79,4				

CPGC (Supercat) — FLANGIA 90° - "SUPERCAT" INTERA

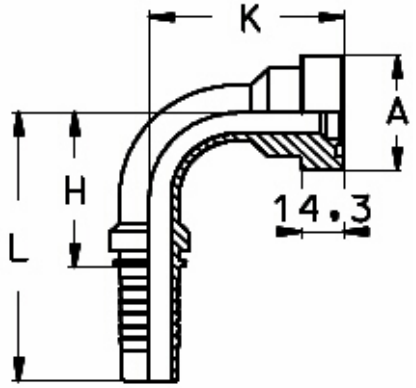

Particolare n°	Sigla mnemonica	Diam. int. tubo - DN - inc.	mm	Flangia size	Dimensioni (mm) H	L	K	A				
166520	**CPGC1212**	3/4"	**20**	**3/4"**	58	99	67	41,3				
166521	**CPGC1216**	3/4"	**20**	**1"**	58	99	75	47,6				
166522	**CPGC1616**	1"	**25**	**1"**	74	129	80	47,6				
166523	**CPGC1620**	1"	**25**	**1"1/4**	74	129	86	54				
166524	**CPGC2020**	1"1/4	**32**	**1"1/4**	92	153	94	54				
166525	**CPGC2024**	1"1/4	**32**	**1"1/2**	92	153	98	63,5				
166526	**CPGC2424**	1"1/2	**40**	**1"1/2**	108	179	103	63,5				

CPL3U SFL 45 — FLANGIA 45° SAE J518 - 3000 PSI INTERA

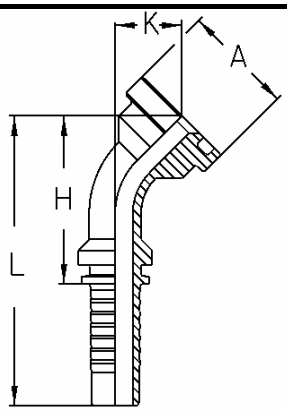

Particolare	Sigla	Diam.int. tubo - DN -		Flangia	Dimensioni (mm)							
n°	mnemonica	inc.	mm	size	H	L	K	A				
159515	CPL3U0808	1/2"	12	1/2"	62	95	22,5	30,2				
159516	CPL3U0812	1/2"	12	3/4"	66	99	27	38,1				
159511	CPL3U1008	5/8"	16	1/2"	70	102,5	23	30,2				
159512	CPL3U1012	5/8"	16	3/4"	79,5	115,5	27	38,1				
159510	CPL3U1208	3/4"	20	1/2"	84	125	31	30,2				
159517	CPL3U1212	3/4"	20	3/4"	86,5	127,5	33	38,1				
159518	CPL3U1216	3/4"	20	1"	90	132	36,5	44,5				
159519	CPL3U1612	1"	25	3/4"	103	158	35	38,1				
160051	CPL3U1616	1"	25	1"	107,5	162,5	39,5	44,5				
160150	CPL3U1620	1"	25	1"1/4	108,5	163,5	40,5	50,8				
160151	CPL3U2016	1"1/4	32	1"	130	191	46,5	44,5				
160259	CPL3U2020	1"1/4	32	1"1/4	136,5	197,5	53	50,8				
160358	CPL3U2024	1"1/4	32	1"1/2	136,5	197,5	53	60,3				
160457	CPL3U2424	1"1/2	40	1"1/2	162	232,5	58,3	60,3				
160458	CPL3U2432	1"1/2	40	2"	164	234,5	60,5	71,4				
160507	CPL3U3232	2"	50	2"	210,5	286,5	71,5	71,4				
160508	CPL3U3240	2"	50	2"1/2	224	299,5	78,35	84,1				

CPL6U SFS 45 — FLANGIA 45° SAE J518 - 6000 PSI INTERA

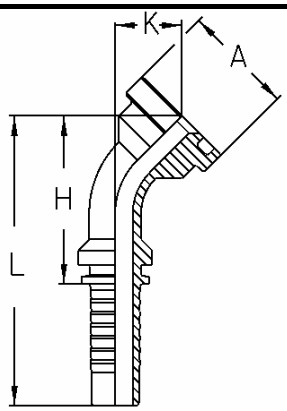

Particolare	Sigla	Diam.int. tubo - DN -		Flangia	Dimensioni (mm)							
n°	mnemonica	inc.	mm	size	H	L	K	A				
164861	CPL6U0808	1/2"	12	1/2"	63	96	23,5	31,7				
164862	CPL6U0812	1/2"	12	3/4"	68,5	101,5	29	41,3				
164865	CPL6U1008	5/8"	16	1/2"	76	112	23,5	31,7				
164866	CPL6U1012	5/8"	16	3/4"	81,5	117,5	29,5	41,3				
164867	CPL6U1208	3/4"	20	1/2"	83	124	29,5	31,7				
164863	CPL6U1212	3/4"	20	3/4"	89,5	130,5	36	41,3				
165050	CPL6U1216	3/4"	20	1"	95,5	136,5	41,5	47,6				
165051	CPL6U1612	1"	25	3/4"	108,5	163,5	40,5	41,3				
165167	CPL6U1616	1"	25	1"	112	167	44	47,6				
165258	CPL6U1620	1"	25	1"1/4	116,5	171,5	48,5	54				
165210	CPL6U2016	1"1/4	32	1"	134	195	50,5	47,6				
165357	CPL6U2020	1"1/4	32	1"1/4	138,5	200	55	54				
165506	CPL6U2024	1"1/4	32	1"1/2	143	203,5	59	63,5				
165605	CPL6U2424	1"1/2	40	1"1/2	162,5	233	58,5	63,5				
165606	CPL6U2432	1"1/2	40	2"	166	244	70	79,4				
165607	CPL6U3232	2"	50	2"	212,5	289	73,5	79,4				

CPYC (Supercat) — FLANGIA 45° - "SUPERCAT" INTERA

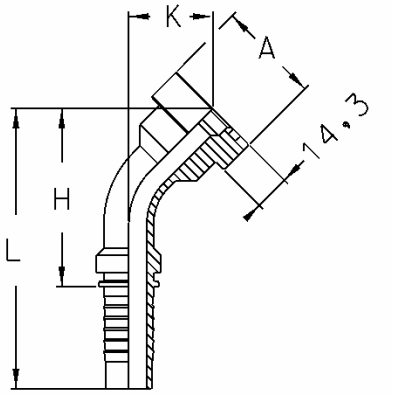

Particolare n°	Sigla mnemonica	Diam. int. tubo - DN - inc.	mm	Flangia size	Dimensioni (mm) H	L	K	A
166530	**CPLC1212**	3/4"	**20**	**3/4"**	94	135	40	41,3
166531	**CPLC1216**	3/4"	**20**	**1"**	99	140	45	47,6
166532	**CPLC1616**	1"	**25**	**1"**	112	170,5	47,5	47,6
166533	**CPLC1620**	1"	**25**	**1"1/4**	120	175	51,5	54
166534	**CPLC2020**	1"1/4	**32**	**1"1/4**	142	202,5	58	54
166535	**CPLC2024**	1"1/4	**32**	**1"1/2**	145	205,5	60,5	63,5
166536	**CPLC2424**	1"1/2	**40**	**1"1/2**	164	234	60	63,5

CPCP — CODOLO DOPPIO

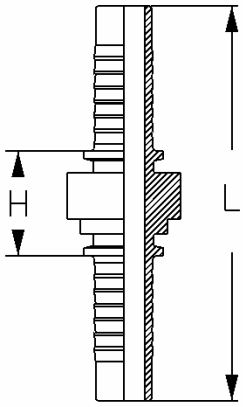

Particolare n°	Sigla mnemonica	Diam. int. tubo - DN - inc.	mm	Dimensioni (mm) H	L
553884	**CPCP04**	1/4"	**6**	13	70
553885	**CPCP05**	5/16"	**8**	13	70
553886	**CPCP06**	3/8"	**10**	13	74
553887	**CPCP08**	1/2"	**12**	15	81
553888	**CPCP10**	5/8"	**16**	15	87
553889	**CPCP12**	3/4"	**20**	17	99
553890	**CPCP16**	1"	**25**	20	130
553892	**CPCP20**	1"1/4	**32**	21	143

ARIN — FEMMINA PER IDROPULITRICI TIPO "ARI"

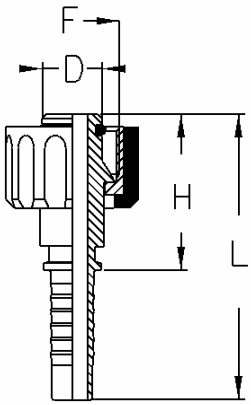

Particolare n°	Sigla mnemonica	Diam. int. tubo - DN - inc.	mm	Filetto F	Dimensioni (mm) H	L	D
61068	ARIN0422	1/4"	6	22x1,5	36,5	65	14
61070	ARIN0522	5/16"	8	22x1,5	36,5	65	14
61072	ARIN0622	3/8"	10	22x1,5	36,5	67	14

IR — ATTACCO PER PISTOLE (IDROPULITRICI)

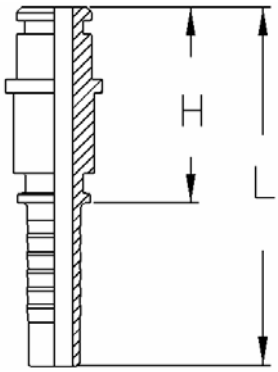

Particolare n°	Sigla mnemonica	Diam. int. tubo - DN - inc.	mm	Dimensioni (mm) H	L
61060	IR04	1/4"	6	34,5	63
61061	IR05	5/16"	8	34,5	63

CPD1U RGN (METRICO)

OCCHIO METRICO INTERO

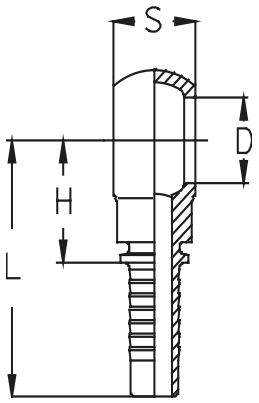

Particolare	Sigla	Diam.int. tubo - DN -		Vite Cava	Dimensioni (mm)							
n°	mnemonica	inc.	mm	FILETTO	H	L	S	D				
167201	CPD1U0310M	3/16"	5	M10x1	21,6	44	10	10,1				
167202	CPD1U0312M	3/16"	5	M12x1,5	22	50	12	12,1				
167203	CPD1U0314M	3/16"	5	M14x1,5	24	50	14	14,1				
167204	CPD1U0410M	1/4"	6	M10x1	21,8	49,8	10	10,1				
167205	CPD1U0412M	1/4"	6	M12x1,5	21	49	12	12,1				
167304	CPD1U0414M	1/4"	6	M14x1,5	21,5	49,5	14	14,1				
167354	CPD1U0416M	1/4"	6	M16x1,5	23	51	18	16,1				
167355	CPD1U0418M	1/4"	6	M18x1,5	27	55	20	18,1				
167356	CPD1U0512M	5/16"	8	M12x1,5	22	50	12	12,1				
167957	CPD1U0514M	5/16"	8	M14x1,5	23	51	14	14,1				
167932	CPD1U0516M	5/16"	8	M16x1,5	23,3	51,3	18	16,1				
167959	CPD1U0518M	5/16"	8	M18x1,5	27	55	20	18,1				
167960	CPD1U0614M	3/8"	10	M14x1,5	24,1	54	14	14,1				
168138	CPD1U0616M	3/8"	10	M16x1,5	24,1	54	18	16,1				
168401	CPD1U0618M	3/8"	10	M18x1,5	27,1	57	20	18,1				
168402	CPD1U0620M	3/8"	10	M20x1,5	27,1	57	22	20,1				
168989	CPD1U0622M	3/8"	10	M22x1,5	27,1	57	22	22,1				
168807	CPD1U0818M	1/2"	12	M18x1,5	27,5	59	20	18,1				
168856	CPD1U0820M	1/2"	12	M20x1,5	27,5	59	22	20,1				
169003	CPD1U0822M	1/2"	12	M22x1,5	27,5	59	22	22,1				
169655	CPD1U1018M	5/8"	16	M18x1,5	28,2	62,5	20	18,1				
169654	CPD1U1020M	5/8"	16	M20x1,5	28	59	22	20,1				
169002	CPD1U1022M	5/8"	16	M22x1,5	28,2	62,5	22	22,1				
169656	CPD1U1024M	5/8"	16	M24x1,5	30	66	24	24,1				
169660	CPD1U1224M	3/4"	20	M24x1,5	31	61	25	24,1				
169658	CPD1U1226M	3/4"	20	M26x1,5	36,5	76	29	26,1				
169657	CPD1U1230M	3/4"	20	M30x1,5	44	84,5	30	30,1				
169661	CPD1U1630M	1"	25	M30x1,5	44,5	98	36	30,1				

CPD2U RGN (BSP)

OCCHIO GAS INTERO

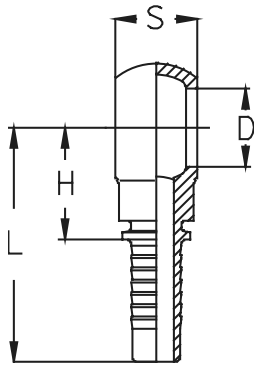

Particolare n°	Sigla mnemonica	Diam.int. tubo - DN - inc.	mm	Vite Cava FILETTO	Dimensioni (mm) H	L	S	D				
166703	CPD2U0302G	3/16"	5	1/8" GAS M10x1	21,6	44	10	10,1				
167007	CPD2U0304G	3/16"	5	1/4" GAS	22	50	14	13,2				
167204	CPD2U0402G	1/4"	6	1/8" GAS M10x1	21,8	49,8	10	10,1				
167403	CPD2U0404G	1/4"	6	1/4" GAS	21,5	49	14	13,2				
167502	CPD2U0406G	1/4"	6	3/8" GAS	23	51	18	16,7				
167551	CPD2U0408G	1/4"	6	1/2" GAS	29	57	22	21				
168005	CPD2U0504G	5/16"	8	1/4" GAS	25	53	14	13,2				
167809	CPD2U0506G	5/16"	8	3/8" GAS	23,3	51,3	18	16,7				
168468	CPD2U0508G	5/16"	8	1/2" GAS	29	57	22	21				
168055	CPD2U0604G	3/8"	10	1/4" GAS	23	55	14	13,2				
168302	CPD2U0606G	3/8"	10	3/8" GAS	24,1	54	18	16,7				
168500	CPD2U0608G	3/8"	10	1/2" GAS	27	57	22	21				
168709	CPD2U0806G	1/2"	12	3/8" GAS	27,1	60	16	16,7				
168906	CPD2U0808G	1/2"	12	1/2" GAS	27,5	59	22	21				
169615	CPD2U0810G	1/2"	12	5/8" GAS	30	59	24	23				
169614	CPD2U0812G	1/2"	12	3/4" GAS	33,5	65	29	26				
169616	CPD2U1008G	5/8"	16	1/2" GAS	28	66	24	21				
169706	CPD2U1010G	5/8"	16	5/8" GAS	28,2	62,5	24	23				
169804	CPD2U1012G	5/8"	16	3/4" GAS M26x1,5	32,2	65,5	29	26				
169903	CPD2U1208G	3/4"	20	1/2" GAS	30	59	22	26				
169904	CPD2U1212G	3/4"	20	3/4" GAS M26x1,5	36,5	76	29	26				
169906	CPD2U1216G	3/4"	20	1" GAS	45	88	38	33,3				
170308	CPD2U1616G	1"	25	1" GAS	44,5	98	36	33,3				

BM — BOCCOLA PER MICROTUBI

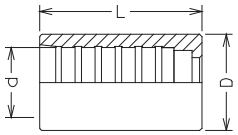

Particolare n°	Sigla mnemonica	Diametro interno tubo - DN - mm	Dimensioni (mm) D	d	L		Applicabile a tubo
1340200	BM20	2 x 4,9	8	5,2	14		MFS20S
1340199	BM24	2,4 x 5,5	8	5,75	14		MFS24S - MFL

CMB2 — FEMMINA GIREVOLE SEDE OGIVA 60° PER MICROTUBI

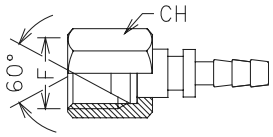

Particolare n°	Sigla mnemonica	Diametro interno tubo - DN - mm	Filettatura gas F	Dimensioni (mm) CH	H
1340000	CMB203	2	1/8"	13	13,6
1340202	CMB204	2	1/4"	17	16,2
1340400	CMB206	2	3/8"	22	16,2

CMB1 — FEMMINA GIREVOLE SEDE OGIVA 60° PER MICROTUBI

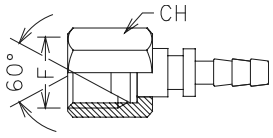

Particolare n°	Sigla mnemonica	Diametro interno tubo - DN - mm	Filettatura metrica F	Dimensioni (mm) CH	H
1340100	CMB110C	2	M10x1	12	13,6
1340300	CMB114A	2	M14X1,5	17	16,2

CMOB2P — FEMMINA GIREVOLE SEDE PIANA CON O-RING PER MANOMETRO

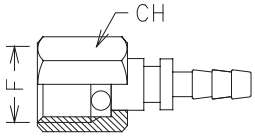

Particolare n°	Sigla mnemonica	Diametro interno tubo - DN - mm	Filettatura gas F	Dimensioni (mm) CH	H
1340506	CMOB2P04	2	1/4"	17	15
1340600	CMOB2P08	2	1/2"	24	16

CMB8 — FEMMINA ERMETICA CON O-RING PER RACCORDO DIN 2353

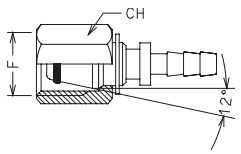

Particolare n°	Sigla mnemonica	Diametro interno tubo - DN - mm	Filettatura metrica		Dimensioni (mm)	
			F	DIN	CH	H
1340703	CMB806L	2	M12x1,5	6L	14	18,5
1340710	CMB808L	2	M14x1,5	8L	17	18,5
1340990	CMB806S	2	M14x1,5	6S	17	20,5
1341000	CMB808S	2	M16x1,5	8S	19	20,5

CME — ERMETO LISCIO PER MICROTUBI

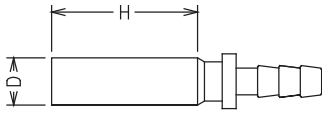

Particolare n°	Sigla mnemonica	Diametro interno tubo - DN - mm	Dimensioni (mm)		
			D	H	H1
1341390	CME06	2	6	21	24,5
1341400	CME08	2	8	19,5 - 21	24,5

CMR — FEMMINA GIREVOLE A SPINA PER RACCORDO DI CONTROLLO

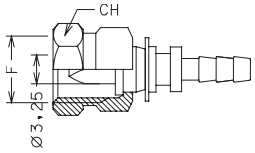

Particolare n°	Sigla mnemonica	Diametro interno tubo - DN - mm	Filettatura metrica	Dimensioni (mm)	
			F	CH	H
1341100	CMR16D	2	M16x2	19	9
1341200	CMR16A	2	M16x1,5	19	9

CMP — PERNO A SPINA PER MICROTUBI

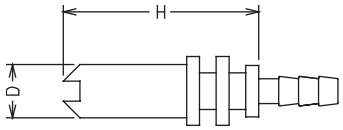

Particolare n°	Sigla mnemonica	Diametro interno tubo - DN - mm	Dimensioni (mm)		
			D	H	H1
1341505	CMP325	2	3,25	16,5	9

CMB6 FEMMINA JIC SV. 74° PER MICROTUBI

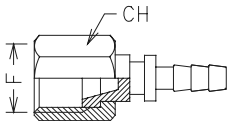

Particolare n°	Sigla mnemonica	Diametro interno tubo - DN - mm	Filetto F	Dimensioni (mm) CH	H
1341506	CMB604	2	7/16"-20	14	12,5

CMD1 OCCHIELLO PER MICROTUBI

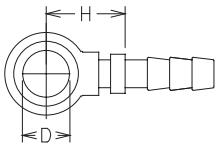

Particolare n°	Sigla mnemonica	Diametro interno tubo - DN - mm	Dimensioni (mm) D	H
1341507	CMD110	2	10	24

CMB2B FEMMINA GIREVOLE SEDE OGIVA 60° PER MICROTUBI

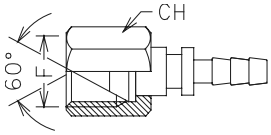

Particolare n°	Sigla mnemonica	Diametro interno tubo - DN - mm	Filettatura gas F	Dimensioni (mm) CH	H
1340002	CMB2B03	2,4	1/8"	13	13,6
1340003	CMB2B04	2,4	1/4"	17	16,2
1340004	CMB2B06	2,4	3/8"	22	16,2

CMB1B FEMMINA GIREVOLE SEDE OGIVA 60° PER MICROTUBI

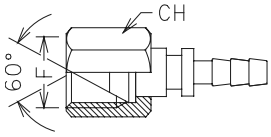

Particolare n°	Sigla mnemonica	Diametro interno tubo - DN - mm	Filettatura metrica F	Dimensioni (mm) CH	H
1340005	CMB1B10C	2,4	M10x1	12	13,6
1340006	CMB1B14A	2,4	M14X1,5	24	16,2

CMOB3P FEMMINA GIREVOLE SEDE PIANA CON O-RING

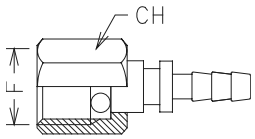

Particolare n°	Sigla mnemonica	Diametro interno tubo - DN - mm	Filettatura gas F	Dimensioni (mm) CH	H
1340503	CMOB3P04	2,4	1/4"	17	15
1340008	CMOB3P08	2,4	1/2"	24	16

CMB8B FEMMINA ERMETICA CON O-RING PER RACCORDO DIN 2353

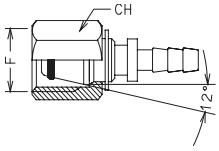

Particolare n°	Sigla mnemonica	Diametro interno tubo - DN - mm	Filettatura metrica F	DIN	Dimensioni (mm) CH	H
1340009	CMB8B06L	2,4	M12x1,5	6L	14	18,5
1340010	CMB8B08L	2,4	M14x1,5	8L	17	18,5
1340011	CMB8B06S	2,4	M14x1,5	6S	17	20,5
1340012	CMB8B06S	2,4	M16x1,5	8S	19	20,5

CMEB ERMETO LISCIO PER MICROTUBI

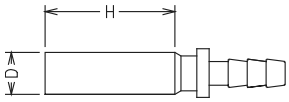

Particolare n°	Sigla mnemonica	Diametro interno tubo - DN - mm	Dimensioni (mm) D	H	H1
1340013	CMEB06	2,4	6	21	24,5
1340014	CMEB08	2,4	8	19,5 - 21	24,5

CMRB FEMMINA GIREVOLE A SPINA PER RACCORDO DI CONTROLLO

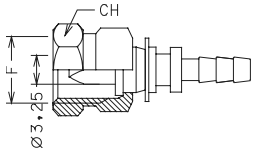

Particolare n°	Sigla mnemonica	Diametro interno tubo - DN - mm	Filettatura metrica F	Dimensioni (mm) CH	H
1340015	CMRB16D	2	M16x2	19	9
1340016	CMRB16A	2	M16x1,5	19	9

CMPB PERNO A SPINA PER MICROTUBI

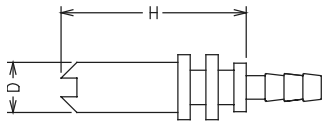

Particolare n°	Sigla mnemonica	Diametro interno tubo - DN - mm	Dimensioni (mm)		
			D	H	H1
1340017	CMPB325	2,4	3,25	16,5	9

CMB6B FEMMINA JIC SV. 74° PER MICROTUBI

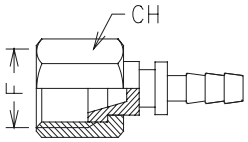

Particolare n°	Sigla mnemonica	Diametro interno tubo - DN - mm	Filetto	Dimensioni (mm)	
			F	CH	H
1340018	CMB6B04	2,4	7/16"-20	14	12,5

CMD1B OCCHIELLO PER MICROTUBI

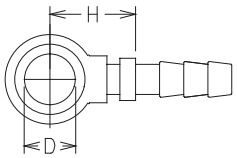

Particolare n°	Sigla mnemonica	Diametro interno tubo - DN - mm	Dimensioni (mm)	
			D	H
1340019	CMD1B10	2,4	10	24

MPOF — MINIPRESA FILETTATURA CILINDRICA CON TENUTA O-RING FRONTALE

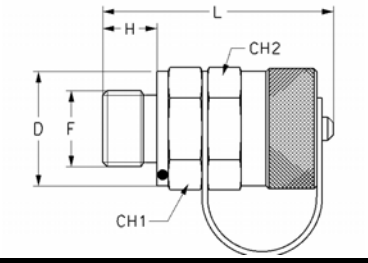

Particolare n°	Sigla mnemonica	Filetto	Dimensioni (mm)				
		F	D	H	L	CH1	CH2
662101	MPOF02	1/8"	14	8,5	44,5	17	19
662102	MPOF04	1/4"	18,8	12	48	19	19
662205	MPOF12B	M12x1,5	16,8	12	48	17	19
662206	MPOF14B	M14x1,5	18,8	12	48	19	19

MPOR — MINIPRESA FILETTATURA CILINDRICA CON TENUTA O-RING RADIALE

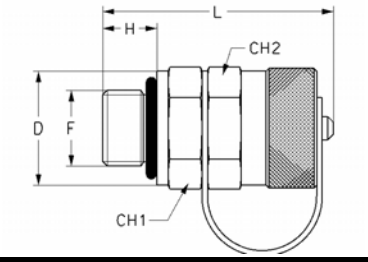

Particolare n°	Sigla mnemonica	Filetto	Dimensioni (mm)				
		F	D	H	L	CH1	CH2
662103	MPOR18C	M8x1	9,3	7,8	43,5	17	19
662104	MPOR10C	M10x1	14	9	45	17	19
662106	MPOR04	7/16" UNF	14	9,3	45	17	19
662107	MPOR06	9/16" UNF	18,8	10	45	19	19

MPE — MINIPRESA PERNO LISCIO

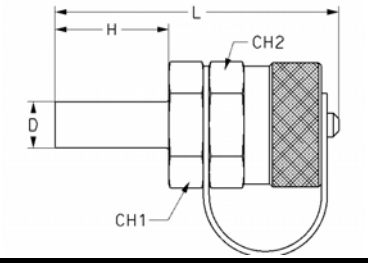

Particolare n°	Sigla mnemonica	Dimensioni (mm)				
		D	H	L	CH1	CH2
662108	MPE06	6	17,5	51	17	19
662109	MPE08	8	17,5	51	17	19
662110	MPE10	10	19,5	53	17	19
662111	MPE12	12	19,5	53	17	19

MPB — MINIPRESA FILETTATURA CILINDRICA CON TENUTA SULLO SPIGOLO

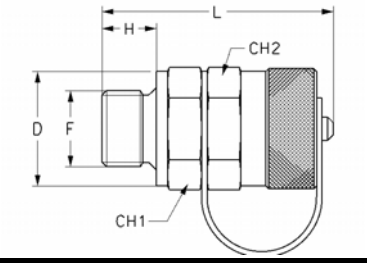

Particolare n°	Sigla mnemonica	Filetto	Dimensioni (mm)				
		F	D	H	L	CH1	CH2
0662204	MPB10C	M10x1	14	9	45	17	19

MPA3 MPA4 — MINIPRESA FILETTATURA CONICA CON TENUTA SUL FILETTO

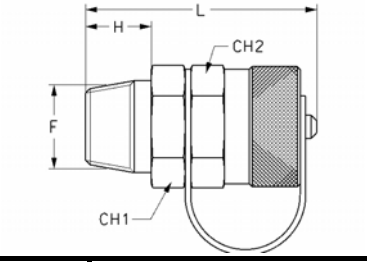

Particolare n°	Sigla mnemonica	Filetto	Dimensioni (mm)			
		F	H	L	CH1	CH2
0662207	MPA302	1/8" K	8	44	17	19
0662208	MPA304	1/4" K	12	48	19	19
0662209	MPA402	1/8" NPT	10	45	17	19
0662210	MPA404	1/4" NPT	15	49	19	19

BKH VALVOLA A SFERA MONOBLOCCO

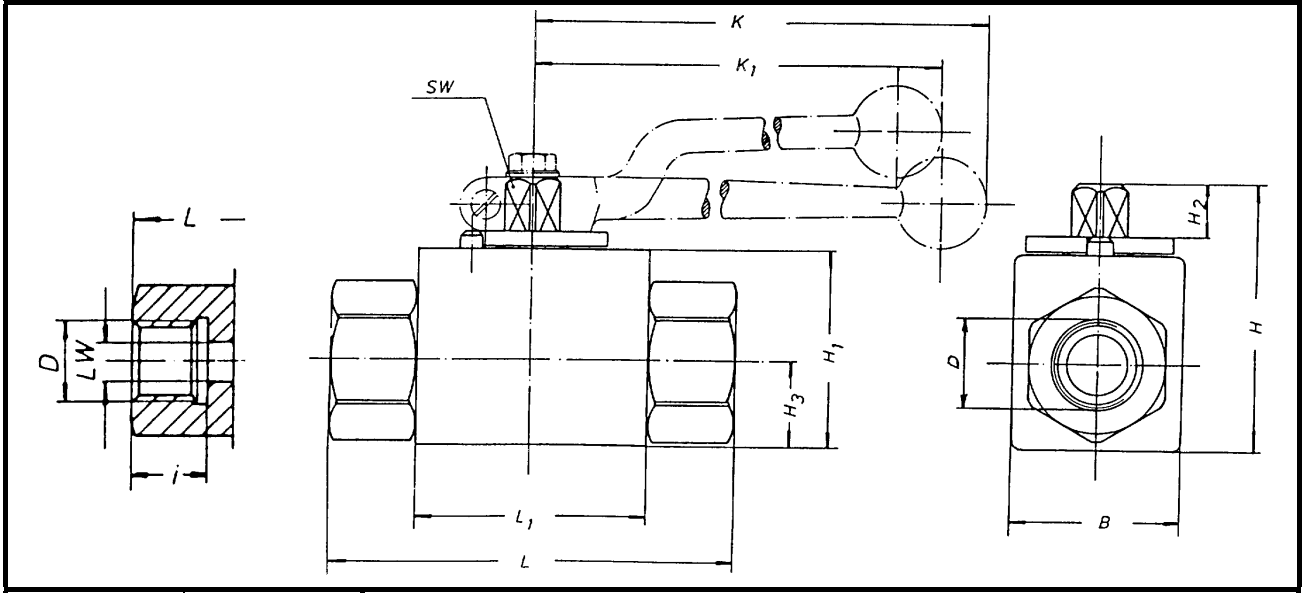

Particolare n°	Sigla mnemonica	Dimensioni (mm)														
		DN	LW	PN	D	L	L1	B	H	H1	H2	H3	i	K	K1	SW
416213	BKHR-402LC	4	5	500	1/8"	69	35	26	45	32	11	13	10	150	106	9
416214	BKHR-604LC	6	6		1/4"	69	35	26	45	32	11	13	14	150	106	9
416215	BKHR-806LC	8	8		3/8"	69	35	26	45	32	11	13	14	150	106	9
416313	BKHR-1006LC	10	10		3/8"	72	42	32	52	38	11	16,5	14	150	128	9
416412	BKHR-1308LC	13	13		1/2"	83	47	35	55	40	11	18	16	150	128	9
416509	BKHR-1608LC	16	15	400	1/2"	83	47	38	63	46	14	19	16	175	165	12
416510	BKHR-1610LC	16	15		5/8"	83	47	38	63	46	14	19	16	175	165	12
416511	BKHR-2012LC	20	20		3/4"	95	61	49	75	57	14	24,5	18	200	170	14
416610	BKHR-2516LC	25	24	350	1"	113	65	60	78	60	14	26,5	20	200	170	14
416719	BKHR-3220LC	32	24		1"1/4	119	65	60	78	60	14	26,5	22	200	170	14
416720	BKHR-4024LC	40	24		1"1/2	121	65	60	78	60	14	26,5	24	200	170	14

BPLL BOCCOLA ALLUMINIO

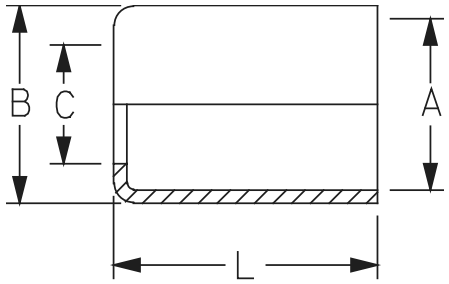

Particolare n°	Sigla mnemonica	Dimensioni (mm) B	A	C	L	
205187	BPLL11	13	11	7,5	15,5	
205203	BPLL12	14	12	9	17	
205302	BPLL13	15	13	8,8	20	
205401	BPLL14	16	14	8,8	20	
205500	BPLL15	17	15	8,8	20	
205609	BPLL16	18	16	11	19	
205708	BPLL17	19	17	11	19	
205807	BPLL18	20	18	13	25	
205906	BPLL19	21	19	15	25	
206003	BPLL20	22	20	15	25	
206301	BPLL21	23	21	13	25	
206201	BPLL22	24	22	15	26	
206300	BPLL23	25	23	17	25	
206409	BPLL24	26	24	25	25	
206458	BPLL25	27	25	17	30	
206508	BPLL26	28	26	20	30	
206516	BPLL27	29	27	20	30	
206524	BPLL28	30	28	20	30	
206525	BPLL32	30	32	20	30	
205817	BPLL33	35	33	26	35	
206706	BPLL34	36	34	26	34	
206714	BPLL36	38	36	26	35	
206526	BPLL38	40	38	26	35	
206527	BPLL46	50	46,5	37	50	
206528	BPLL51	55	51	39	50	
206529	BPLL57	60	57	44	50	
207001	BPLL67	70	66,7	52	56	
206531	BPLL70	75	70	51,6	50	
206532	BPLL76	80	76	63	66	
206533	BPLL80	85	80	67	65	
206534	BPLL86	90	86	70	65	
206535	BPLL95	100	95	80	67	

CLE — CODOLO LISCIO

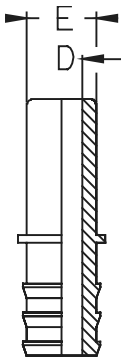

Particolare n°	Sigla mnemonica	Diam.int. tubo - DN -		Diam. Tubolare (mm)	Dimensioni (mm)						Materiale
		inc.	mm	E	D						
0139180	CLE0406	1/4"	6	6	4						A
0139181	CLE0408	1/4"	6	8	4						B
0139182	CLE0508	5/16"	8	8	6						B
0139183	CLE0510	5/16"	8	10	6						B
0139184	CLE0610	3/8"	10	10	7						B
0139185	CLE0612	3/8"	10	12	7						A
0139186	CLE0614	3/8"	10	14	7						A
0139187	CLE0814	1/2"	13	14	10						A
0139188	CLE0815	1/2"	13	15	10						B
0139189	CLE0816	1/2"	13	16	10						A
0139190	CLE0818	1/2"	13	18	10						A
0139191	CLE1018	5/8"	16	18	12						A
0139192	CLE1220	3/4"	19	20	15						A
0139193	CLE1222	3/4"	19	22	15						B

***MATERIALE*:** **"A" = ACCIAIO ZINCATO**
"B" = OTTONE NICHELATO

CLD1 RGN — RACCORDO AD OCCHIO BASSA PRESSIONE METRICO BANJO

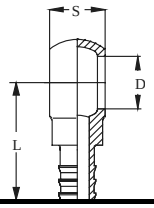

Particolare n°	Sigla mnemonica	Diam.int. tubo - DN - inc.	mm	Vite Cava D	Dimensioni (mm) S	L					Materiale
0269002	CLD10306M	3/16"	5	M6x1	7	32					A
0269003	CLD10308M	3/16"	5	M8x1	8	36					A
0169662	CLD10408M	1/4"	6	M8x1	9	36					A - B
0269001	CLD10410M	1/4"	6	M10x1	10	36					A - B
0269506	CLD10412M	1/4"	6	M12x1,5	12	36					A - B
0271007	CLD10414M	1/4"	6	M14x1,5	14	38					A - B
0269902	CLD10510M	5/16"	8	M10x1	10	36					A - B
0169668	CLD10512M	5/16"	8	M12x1,5	12	36					B
0270504	CLD10514M	5/16"	8	M14x1,5	14	38					A - B
0269663	CLD10610M	3/8"	10	M10x1	12	36					A
0169678	CLD10612M	3/8"	10	M12x1,5	12	36					A
0271106	CLD10614M	3/8"	10	M14x1,5	14	38					A - B
0271155	CLD10616M	3/8"	10	M16x1,5	16	42					A - B
0271205	CLD10616M	3/8"	10	M18x1,5	20	44					A
0169667	CLD10812M	1/2"	12	M12x1,5	11,5	36					A
0169669	CLD10814M	1/2"	12	M14x1,5	14	38					A
0169672	CLD10816M	1/2"	12	M16x1,5	18	42					B
0169671	CLD10818M	1/2"	12	M18x1,5	20	44					A
0169675	CLD10822M	1/2"	12	M22x1,5	22	52					A
0169670	CLD11016M	5/8"	16	M16x1,5	18	42					A
0169673	CLD11018M	5/8"	16	M18x1,5	20	44					A
0169676	CLD11022M	5/8"	16	M22x1,5	22	52					A
0169674	CLD11218M	3/4"	20	M18x1,5	20	47					A
0169677	CLD11222M	3/4"	20	M22x1,5	22	55					A

CLD2 RGN — RACCORDO AD OCCHIO BASSA PRESSIONE GAS BANJO

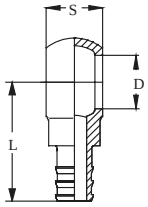

Particolare n°	Sigla mnemonica	Diam.int. tubo - DN - inc.	mm	Vite Cava D	Dimensioni (mm) S	L					Materiale
0268003	CLD20404	1/4"	6	1/4"	14	38					A
0268004	CLD20504	5/16"	6	1/4"	14	38					A
0268006	CLD20506	5/16"	10	3/8"	18	42					A
0268005	CLD20604	3/8"	6	1/4"	14	38					A
0268007	CLD20606	3/8"	10	3/8"	18	42					A
0268008	CLD20806	1/2"	10	3/8"	18	42					A
0268010	CLD20808	1/2"	12	1/2"	22	45					A
0268009	CLD21006	5/8"	10	3/8"	18	42					A
0268011	CLD21008	5/8"	12	1/2"	22	52					A
0268013	CLD21012	5/8"	16	3/4"	29	55					A
0268012	CLD21208	3/4"	12	1/2"	22	52					A
0268014	CLD21212	3/4"	20	3/4"	29	55					A
0268078	CLD21612	1"	20	3/4"	29	55					A

***MATERIALE*: "A" = ACCIAIO ZINCATO**
"B" = OTTONE NICHELATO

CLB2 CODOLO SEDE OGIVA

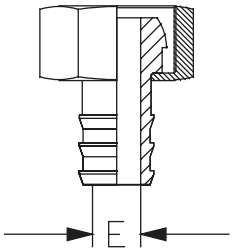

Codice Codolo + Dado	Sigla mnemonica	Codice Codolo	Dimensioni (mm) E	Codice Dado	Dimensioni (mm) foro int.	chiave	Diam. int. tubo - DN - inc.	mm	Filetto	Materiale Codolo	Materiale Dado
0265214	CLB20402	0265231	4	0265199	7,3	13	1/4"	6	1/8"	B	B
0265230	CLB20404	0265229	4	0265200	9,5	17	1/4"	6	1/4"	B	B
0265240	CLB20406	0265239	4	0265202	12,9	19	1/4"	6	3/8"	B	B
0265215	CLB20504	0265232	6	0265200	9,5	17	5/16"	8	1/4"	B	B
0265216	CLB20506	0265233	6	0265202	12,9	19	5/16"	8	3/8"	B	B
0265217	CLB20508	0265234	6	0265205	14,5	24	5/16"	8	1/2"	B	B
0265250	CLB20606	0265249	7,5	0265202	12,9	19	3/8"	10	3/8"	B	B
0265218	CLB20608	0265245	7,5	0265205	14,5	24	3/8"	10	1/2"	B	B
0265260	CLB20808	0265259	10	0265205	14,5	24	1/2"	13	1/2"	B	B
0265219	CLB21008	0265235	12	0265205	14,5	24	5/8"	16	1/2"	B	B
0265220	CLB21012	0265236	12	0265206	21,5	30	5/8"	16	3/4"	B	B
0265221	CLB21208	0265237	10	0265205	14,5	14	3/4"	19	1/2"	B	B
0265450	CLB21212	0265449	15	0265206	21,5	30	3/4"	19	3/4"	B	B
0265280	CLB21616	0265279	20	0265208	27,5	37	1"	25	1"	B	B
0265222	CLB22020	0265238	27	0265209	35,5	46	1"1/4	32	1"1/4	A	B
0265223	CLB22424	0265241	32	0265210	42,3	51	1"1/2	40	1"1/2	A	B
0265224	CLB23232	0265242	40	0265211	52	66	2"	50	2"	A	B
0265225	CLB24040	0265243	50	0265212	65,5	88	2"1/2	60	2"1/2	A	A
0265226	CLB24848	0265244	60	0265213	74	105	3"	70	3"	A	A

CLC2 CODOLO 90° SEDE OGIVA PER CONO 60°

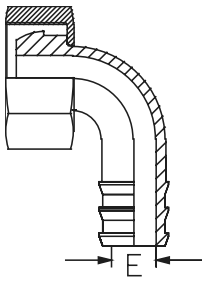

Codice Codolo + Dado	Sigla mnemonica	Codice Codolo	Dimensioni (mm) E	Codice Dado	Dimensioni (mm) foro int.	chiave	Diam. int. tubo - DN - inc.	mm	Filetto	Materiale Codolo	Materiale Dado
0265300	CLC20404	0265299	4	0265200	9,5	17	1/4"	6	1/4"	A	B
0265350	CLC20504	0265301	6	0265200	9,5	17	5/16"	8	1/4"	A	B
0265360	CLC20506	0265302	6	0265202	12,9	19	5/16"	8	3/8"	B	B
0265370	CLC20508	0265303	6	0265204	16,5	24	5/16"	8	1/2"	B	B
0265310	CLC20606	0265309	7	0265202	12,9	19	3/8"	10	3/8"	B	B
0265320	CLC20806	0265319	10	0265204	16,5	24	1/2"	13	1/2"	B	B
0265380	CLC21008	0265304	12	0265204	16,5	24	5/8"	16	1/2"	B	B
0265330	CLC21212	0265329	15	0265206	21,5	30	3/4"	19	3/4"	B	B
0265340	CLC21016	0265339	20	0265208	27,5	37	1"	25	1"	B	B

***MATERIALE*: "A" = ACCIAIO ZINCATO**
"B" = OTTONE NICHELATO

CLA3 MASCHIO GAS CONICO UNI 339

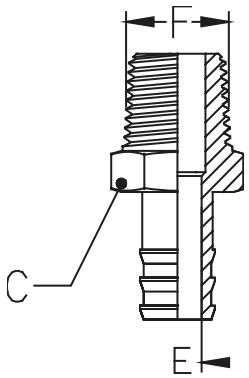

Particolare n°	Sigla mnemonica	Diam.int. tubo - DN - inc.	mm	Filetto F	Dimensioni (mm) E	C					Materiale
0266651	CLA30402	1/4"	6	1/8"	4	14					B
0266652	CLA30404	1/4"	6	1/4"	4	17					B
0266653	CLA30504	5/16"	8	1/4"	6	17					B
0266654	CLA30506	5/16"	8	3/8"	6	17					B
0266655	CLA30606	3/8"	10	3/8"	7	17					B
0266656	CLA30608	3/8"	10	1/2"	7	21					B
0266657	CLA30806	1/2"	13	3/8"	10	21					B
0266658	CLA30808	1/2"	13	1/2"	10	21					B
0266659	CLA30810	1/2"	13	3/4"	10	27					B
0266660	CLA31008	5/8"	16	1/2"	12	21					B
0266661	CLA31012	5/8"	16	3/4"	12	27					B
0266690	CLA31208	3/4"	19	1/2"	15	21					B
0266662	CLA31212	3/4"	19	3/4"	15	27					A - B
0266663	CLA31616	1"	25	1"	20	34					A - B
0266664	CLA31620	1"	25	1"1/4	20	42					A
0266665	CLA32020	1"1/4	32	1"1/4	27	42					A - B
0266666	CLA32420	1"1/2	40	1"1/2	32	50					A - B
0266667	CLA33232	2"	50	2"	40	60					A - B

***MATERIALE*:** **"A" = ACCIAIO ZINCATO**
"B" = OTTONE NICHELATO

CLA2 MASCHIO GAS CILINDRICO UNI 338

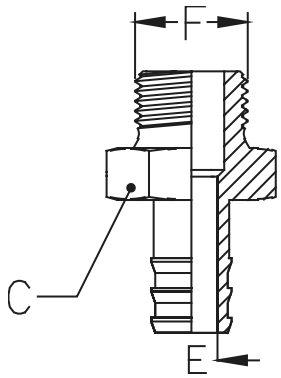

Particolare n°	Sigla mnemonica	Diam.int. tubo - DN - inc.	mm	Filetto F	Dimensioni (mm) E	C					Materiale
0266680	CLA20402	1/4"	6	1/8"	4	14					B
0266681	CLA20404	1/4"	6	1/4"	4	17					B
0266682	CLA20406	1/4"	6	3/8"	4	17					B
0266683	CLA20504	5/16"	8	1/4"	6	17					B
0266684	CLA20506	5/16"	8	3/8"	6	17					B
0266685	CLA20508	5/16"	8	1/2"	6	21					B
0266601	CLA20606	3/8"	10	3/8"	7	17					B
0266676	CLA20608	3/8"	10	1/2"	7	21					B
0266688	CLA20610	3/8"	10	3/4"	7	27					B
0266689	CLA20806	1/2"	13	3/8"	10	21					B
0266718	CLA20808	1/2"	13	1/2"	10	21					B
0266691	CLA20810	1/2"	13	3/4"	10	27					B
0266734	CLA21008	5/8"	16	1/2"	12	21					B
0266693	CLA21012	5/8"	16	3/4"	12	27					B
0266694	CLA21208	3/4"	19	1/2"	15	21					A - B
0266695	CLA21212	3/4"	19	3/4"	15	27					A - B
0266696	CLA21216	3/4"	19	1"	15	34					A - B
0266697	CLA21616	1"	25	1"	20	34					A - B
0266698	CLA21620	1"	25	1"1/4	20	42					A
0266701	CLA21624	1"	25	1"1/2	20	50					A
0267245	CLA22020	1"1/4	32	1"1/4	27	42					A - B
0266702	CLA22420	1"1/2	40	1"1/2	32	50					A - B
0266703	CLA23232	2"	50	2"	40	60					A - B
0266704	CLA24040	2"1/2	60	2"1/2	50	80					A
0266705	CLA24848	3"	70	3"	60	90					A

***MATERIALE*:** **"A" = ACCIAIO ZINCATO**
"B" = OTTONE NICHELATO

BH4H BOCCOLE

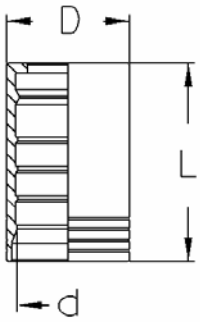

Particolare n°	Sigla mnemonic	Diam. int. tubo - DN -		Dimensioni (mm)			Lung. di spellatura (mm)		Applicabile a tubo
		inc.	mm	D	d	L	esterna	interna	
0750307	BH4H12	3/4"	20	38	29,9	60	48	15	DIN 20023 - 4SH - R15 - R13
0750406	BH4H16	1"	25	46	37,3	74,5	61	17	DIN 20023 - 4SH - R15 - R13
0750604	BH4H20	1"1/4	32	49,9	44	88	70	22	DIN 20023-4SH
0750802	BH4H24	1"1/2	40	62	51,3	94	79	22,5	DIN 20023-4SH
0751206	BH4H32	2"	50	78,5	66	99	83	30	DIN 20023-4SH

BH13 BOCCOLE

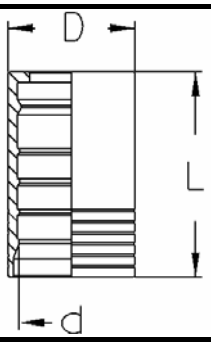

Particolare n°	Sigla mnemonic	Diam. int. tubo - DN -		Dimensioni (mm)			Lung. di spellatura (mm)		Applicabile a tubo
		inc.	mm	D	d	L	esterna	interna	
0750703	BH1320	1"1/4	32	59,8	49,5	88	70	22	R13 - R15
0750901	BH1324	1"1/2	40	67	56	94	79	22,5	R15
0751107	BH1332	2"	50	84,5	71	99	83	30	R15

CHA2 AGR — MASCHIO GAS CILINDRICO - SV. 60°

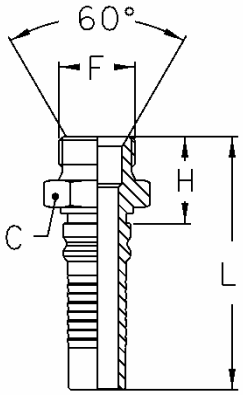

Particolare n°	Sigla mnemonica	Diam. int. tubo - DN - inc.	mm	Filetto F	Dimensioni (mm) C	H	L
0778810	CHA21212	3/4"	20	3/4"	32	37	98,5
0778801	CHA21216	3/4"	20	1"	40	37	99
0778811	CHA21616	1"	25	1"	41	41	114
0778820	CHA21620	1"	25	1"1/4	50	44	117
0778812	CHA22020	1"1/4	32	1"1/4	50	45,5	133
0778821	CHA22024	1"1/4	32	1"1/2	55	44	132
0778813	CHA22424	1"1/2	40	1"1/2	55	49	143
0778814	CHA23232	2"	50	2"	70	53	152

CHA4 AGN — MASCHIO N.P.T.F. - SV. 60°

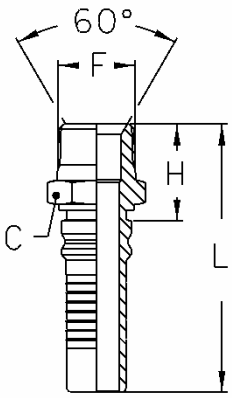

Particolare n°	Sigla mnemonica	Diam. int. tubo - DN - inc.	mm	Filetto F	Dimensioni (mm) C	H	L
0779060	CHA41212	3/4"	20	3/4"-14	27	35	96,5
0779061	CHA41216	3/4"	20	1"-11,5	36	40	102
0779062	CHA41616	1"	25	1"-11,5	36	41	114
0779063	CHA41620	1"	25	1"1/4-11,5	46	43	116
0779064	CHA42020	1"1/4	32	1"1/4-11,5	46	50	109
0779065	CHA42024	1"1/4	32	1"1/2-11,5	50	48	136
0779066	CHA42424	1"1/2	40	1"1/2-11,5	65	53	147
0779067	CHA42432	1"1/2	40	2"-11,5	65	53	147
0779068	CHA43232	2"	50	2"-11,5	65	54	153

CHA6 AGJ — MASCHIO J.I.C. - CONO 74°

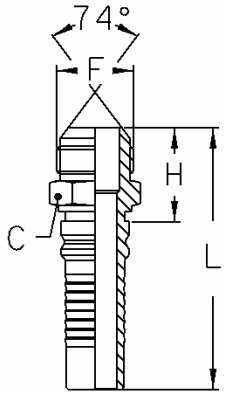

Particolare n°	Sigla mnemonica	Diam. int. tubo - DN - inc.	mm	Filetto F	Dimensioni (mm) C	H	L
0779070	CHA61212	3/4"	20	1"1/16-12	27	38	100
0779071	CHA61214	3/4"	20	1"3/16-12	32	39	101
0779072	CHA61216	3/4"	20	1"5/16-12	34	40	102
0779073	CHA61616	1"	25	1"5/16-12	34	41	114
0779074	CHA61620	1"	25	1"5/8-12	42	43	116
0779075	CHA62020	1"1/4	32	1"5/8-12	42	45	132
0779076	CHA62024	1"1/4	32	1"7/8-12	50	49	137
0779077	CHA62424	1"1/2	40	1"7/8-12	50	50	144
0779078	CHA62432	1"1/2	40	2"1/2-12	65	61	155
0779079	CHA63232	2"	50	2"1/2-12	65	62	161

CHA8 CES — MASCHIO METRICO CILINDRICO - SV. 24° SERIE PESANTE

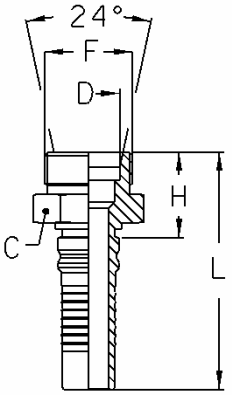

Particolare n°	Sigla mnemonica	Diam. int. tubo - DN - inc.	mm	Filetto F	Dimensioni (mm) H	L	C	D	DIN
0778901	CHA81220S	3/4"	20	M30x2	31	93	30	20	20S
0778902	CHA81225S	3/4"	20	M36x2	35	97	36	25	25S
0778903	CHA81625S	1"	25	M36x2	36	109	36	25	25S
0778904	CHA81630S	1"	25	M42x2	40	113	46	30	30S
0778905	CHA82030S	1"1/4	32	M42x2	42	130	46	30	30S
0778906	CHA82038S	1"1/4	32	M52x2	46	134	55	38	38S
0778925	CHA82438S	1"1/2	40	M52x2	47	141	55	38	38S

CHB2O DKR (O-Ring)

FEMMINA GAS OGIVA 60° O-RING
DADO AGGRAFFATO

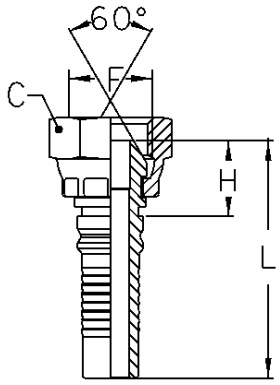

Particolare	Sigla	Diam. int. tubo - DN -		Filetto	Dimensioni (mm)							
n°	mnemonica	inc.	mm	F	C	H	L					
0779000	CHB2O1212	3/4"	20	3/4"	32	24,5	86					
0779001	CHB2O1216	3/4"	20	1"	41	28	90					
0779002	CHB2O1616	1"	25	1"	41	27,5	100,5					
0779003	CHB2O1620	1"	25	1"1/4	50	31,5	104,5					
0779004	CHB2O2020	1"1/4	32	1"1/4	50	31	119					
0779005	CHB2O2024	1"1/4	32	1"1/2	55	34	121					
0779006	CHB2O2424	1"1/2	40	1"1/2	55	34	128					
0779007	CHB2O3232	2"	50	2"	70	36,5	135,5					

CHB6 DKJ — FEMMINA J.I.C. - SV. 74° DADO AGGRAFFATO

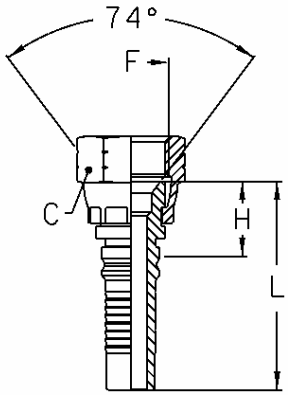

Particolare n°	Sigla mnemonica	Diam. int. tubo - DN - inc.	mm	Filetto F	Dimensioni (mm) C	H	L
0779030	CHB61212	3/4"	20	1"1/16-12	32	22	84
0779031	CHB61214	3/4"	20	1"3/16-12	36	23	85
0779032	CHB61216	3/4"	20	1"5/16-12	41	23	85
0779033	CHB61616	1"	25	1"5/16-12	41	24	97
0779034	CHB61620	1"	25	1"5/8-12	50	25	99
0779035	CHB62020	1"1/4	32	1"5/8-12	50	27	115
0779036	CHB62024	1"1/4	32	1"7/8-12	55	29,5	117,5
0779037	CHB62424	1"1/2	40	1"7/8-12	55	30	124
0779038	CHB62432	1"1/2	40	2"1/2-12	70	33	127
0779039	CHB63232	2"	50	2"1/2-12	70	35	134

CHB8 DKOS — FEMMINA METRICA O-RING OGIVA 24° DADO LIBERO - SERIE PESANTE

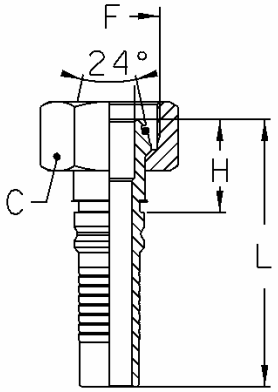

Particolare n°	Sigla mnemonica	Diam. int. tubo - DN - inc.	mm	Filetto F	Dimensioni (mm) H	L	C	DIN
0795956	CHB81020S	5/8"	16	M30x2	35	71	36	20S
0796003	CHB81220S	3/4"	20	M30x2	33	95	36	20S
0796004	CHB81225S	3/4"	20	M36x2	36	98	41	25S
0796200	CHB81625S	1"	25	M36x2	37	110	41	25S
0796300	CHB81630S	1"	25	M42x2	39	112	50	30S
0796310	CHB82030S	1"1/4	32	M42x2	41	128	50	30S
0796706	CHB82038S	1"1/4	32	M52x2	43	131	60	38S
0796500	CHB82438S	1"1/2	40	M52x2	44	138	60	38S

CHC6 DKJ 90 — CURVA 90° J.I.C. - SV. 74° INTERA DADO AGGRAFFATO

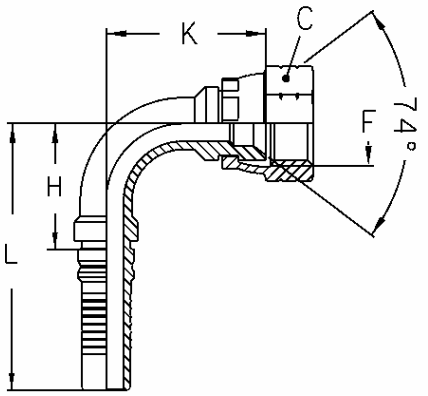

Particolare n°	Sigla mnemonica	Diam. int. tubo - DN - inc.	mm	Filetto F	Dimensioni (mm) C	H	L	K			
0779040	CHC61212	3/4"	20	1"1/16-12	32	54	115	58			
0779041	CHC61214	3/4"	20	1"3/16-12	36	54	115	58,5			
0779042	CHC61216	3/4"	20	1"5/16-12	41	54	115	59			
0779043	CHC61616	1"	25	1"5/16-12	41	70	142	70			
0779044	CHC61620	1"	25	1"5/8-12	50	70	142	71			
0779045	CHC62020	1"1/4	32	1"5/8-12	50	88	176	88			
0779046	CHC62024	1"1/4	32	1"7/8-12	55	88	176	89			
0779047	CHC62424	1"1/2	40	1"7/8-12	55	103	197	103			
0779049	CHC63232	2"	50	2"1/2-12	70	137	236	135			

CHC8 DKOS 90 — CURVA 90° METRICA O-RING OGIVA 24° - INTERA DADO LIBERO - SERIE PESANTE

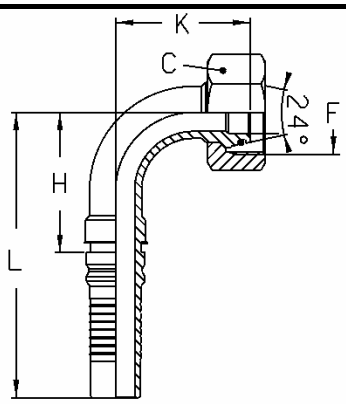

Particolare n°	Sigla mnemonica	Diam. int. tubo - DN - inc.	mm	Filetto F	Dimensioni (mm) H	L	K	C				DIN
0806480	CHC81020S	5/8"	16	M30x2	48,5	84,5	52,5	36				20S
0806489	CHC81220S	3/4"	20	M30x2	55	117	60	36				20S
0806501	CHC81225S	3/4"	20	M36x2	55	117	60	41				25S
0806503	CHC81625S	1"	25	M36x2	71	144	71	41				25S
0806505	CHC81630S	1"	25	M42x2	71	144	71	50				30S
0806515	CHC82030S	1"1/4	32	M42X2	90	177	85	50				30S
0806703	CHC82038S	1"1/4	32	M52x2	90	177	86	60				38S
0806715	CHC82438S	1"1/2	40	M52X2	107	201	98	60				38S

CHC2O DKR 90 (O-Ring)

CURVA 90° GAS OGIVA 60° O-RING
DADO AGGRAFFATO

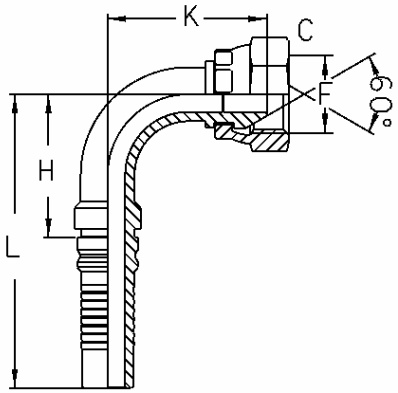

Particolare	Sigla	Diam. int. tubo - DN -		Filetto	Dimensioni (mm)							
n°	mnemonica	inc.	mm	F	C	H	L	K				
0779010	CHC2O1212	3/4"	20	3/4"	32	55,5	117,5	60,5				
0779011	CHC2O1216	3/4"	20	1"	41	54	115	61				
0779012	CHC2O1616	1"	25	1"	41	71,5	144,5	74				
0779013	CHC2O1620	1"	25	1"1/4	50	71,5	144,5	74				
0779014	CHC2O2020	1"1/4	32	1"1/4	50	90	178	89				
0779015	CHC2O2024	1"1/4	32	1"1/2	55	88	176	94				
0779016	CHC2O2424	1"1/2	40	1"1/2	55	106	200,5	101,5				
0779017	CHC2O3232	2"	50	2"	70	141,5	240,5	127,5				

CHY6 DKJ 45

CURVA 45° J.I.C. - SV. 74° INTERA
DADO AGGRAFFATO

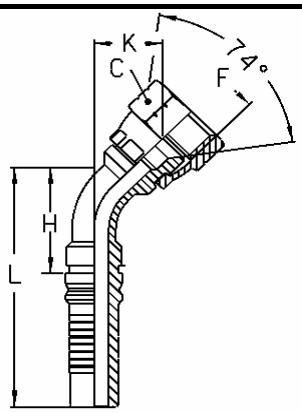

Particolare	Sigla	Diam. int. tubo - DN -		Filetto	Dimensioni (mm)						
n°	mnemonica	inc.	mm	F	C	H	L	K			
0779050	CHY61212	3/4"	20	1"1/16-12	32	83,5	145,5	33			
0779051	CHY61214	3/4"	20	1"3/16-12	36	86,5	148	35			
0779052	CHY61216	3/4"	20	1"5/16-12	41	88,7	150,5	37,5			
0779053	CHY61616	1"	25	1"5/16-12	41	105	178	40			
0779054	CHY61620	1"	25	1"5/8-12	50	108,5	181,5	43			
0779055	CHY62020	1"1/4	32	1"5/8-12	50	133,5	221,5	52			
0779056	CHY62024	1"1/4	32	1"7/8-12	55	138,5	226,5	57			
0779057	CHY62424	1"1/2	40	1"7/8-12	55	159	252,5	57			
0779059	CHY63232	2"	50	2"1/2-12	70	205	303,5	66,5			

CHY2O DKR 45 (O-Ring)

CURVA 45° GAS OGIVA 60° O-RING DADO AGGRAFFATO

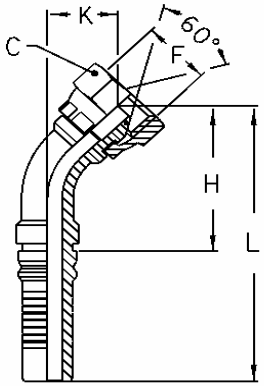

Particolare	Sigla	Diam. int. tubo - DN -		Filetto	Dimensioni (mm)							
n°	mnemonica	inc.	mm	F	C	H	L	K				
0779020	CHY2O1212	3/4"	20	3/4"	32	86,5	148	35				
0779021	CHY2O1216	3/4"	20	1"	41	66	128	31				
0779022	CHY2O1616	1"	25	1"	41	113	181	42,5				
0779023	CHY2O1620	1"	25	1"1/4	50	112	185	46,5				
0779024	CHY2O2020	1"1/4	32	1"1/4	50	136	224	54,5				
0779025	CHY2O2024	1"1/4	32	1"1/2	55	104	192	46				
0779026	CHY2O2424	1"1/2	40	1"1/2	55	160	254	58,5				
0779027	CHY2O3232	2"	50	2"	70	205	304	66,5				

CHY8 DKOS 45

CURVA 45° METRICA O-RING OGIVA 24° - INTERA DADO LIBERO - SERIE PESANTE

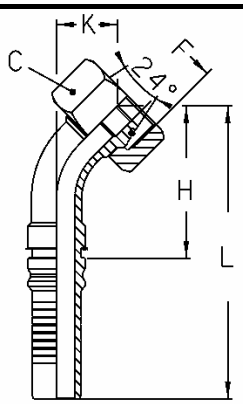

Particolare	Sigla	Diam. int. tubo - DN -		Filetto	Dimensioni (mm)							
n°	mnemonica	inc.	mm	F	H	L	K	C				DIN
0778910	CHY81220S	3/4"	20	M30x2	67	129	29	36				20S
0778912	CHY81225S	3/4"	20	M36x2	66	128	30	41				25S
0778913	CHY81625S	1"	25	M36x2	81	154	33	41				25S
0778914	CHY81630S	1"	25	M42x2	81	154	33	50				30S
0778940	CHY82030S	1"1/4	32	M42X2	99	187	39	50				30S
0778915	CHY82038S	1"1/4	32	M52x2	100	188	40	60				38S
0778945	CHY82438S	1"1/2	40	M52X2	116	210	44	60				38S

CHF3 SFL — FLANGIA DIRITTA SAE J518 - 3000 PSI INTERA

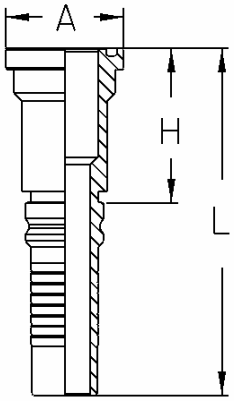

Particolare n°	Sigla mnemonica	Diam. int. tubo - DN - inc.	mm	Flangia size	Dimensioni (mm) H	L	A
0774206	CHF31212	3/4"	20	3/4"	52	113	38
0774205	CHF31216	3/4"	20	1"	58	119	44,5
0774225	CHF31612	1"	25	3/4"	53	125	38
0774208	CHF31616	1"	25	1"	59	131	44,5
0774218	CHF31620	1"	25	1"1/4	63	135	51
0774210	CHF32020	1"1/4	32	1"1/4	64	151	51
0774220	CHF32024	1"1/4	32	1"1/2	69	156	60,5
0775190	CHF32424	1"1/2	40	1"1/2	69	163	60,5
0775196	CHF32432	1"1/2	40	2"	74	168	71,5
0775304	CHF33232	2"	50	2"	76	173	71,5

CHF6 SFS — FLANGIA DIRITTA SAE J518 - 6000 PSI INTERA

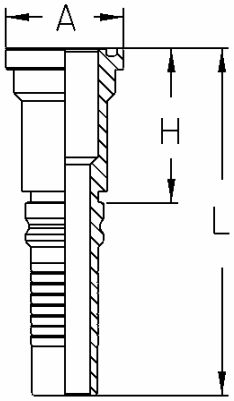

Particolare n°	Sigla mnemonica	Diam. int. tubo - DN - inc.	mm	Flangia size	Dimensioni (mm) H	L	A
0760009	CHF61212	3/4"	20	3/4"	58	120	41,3
0760108	CHF61216	3/4"	20	1"	60	122	47,6
0760350	CHF61612	1"	25	3/4"	59	132	41,3
0760207	CHF61616	1"	25	1"	64	137	47,6
0760306	CHF61620	1"	25	1"1/4	68	141	54
0760405	CHF62020	1"1/4	32	1"1/4	69	157	54
0760504	CHF62024	1"1/4	32	1"1/2	79	167	63,5
0760702	CHF62424	1"1/2	40	1"1/2	79	173	63,5
0760704	CHF62432	1"1/2	40	2"	98	192	79,4
0760751	CHF63232	2"	50	2"	97	199	79,4

CHG3 SFL 90 — FLANGIA 90° SAE J518 - 3000 PSI INTERA

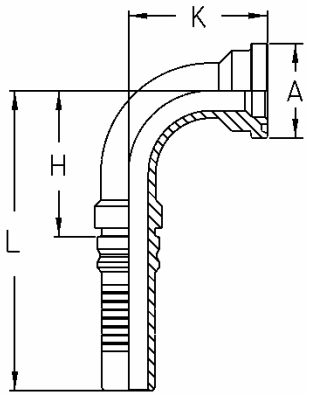

Particolare n°	Sigla mnemonica	Diam. int. tubo - DN - inc.	mm	Flangia size	Dimensioni (mm) H	L	K	A			
0775203	CHG31212	3/4"	20	3/4"	56	118	56	38			
0775204	CHG31216	3/4"	20	1"	56	118	61	44,5			
0775220	CHG31612	1"	25	3/4"	72	145	67	38			
0775205	CHG31616	1"	25	1"	72	145	68	44,5			
0775207	CHG31620	1"	25	1"1/4	72	145	70	51			
0775254	CHG32020	1"1/4	32	1"1/4	91	178	85	51			
0775260	CHG32024	1"1/4	32	1"1/2	91	178	85	60,5			
0775270	CHG32424	1"1/2	40	1"1/2	108	202	100	60,5			
0775272	CHG32432	1"1/2	40	2"	108	202	102	71,5			
0775353	CHG33232	2"	50	2"	143	281	129	71,5			

CHG6 SFS 90 — FLANGIA 90° SAE J518 - 6000 PSI INTERA

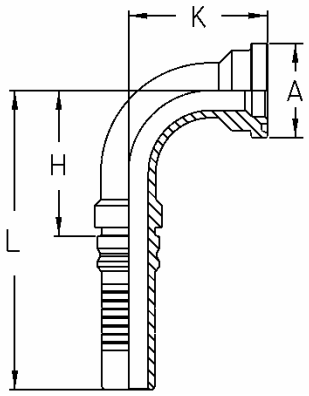

Particolare n°	Sigla mnemonica	Diam. int. tubo - DN - inc.	mm	Flangia size	Dimensioni (mm) H	L	K	A			
0761007	CHG61212	3/4"	20	3/4"	56	118	61	41,3			
0761106	CHG61216	3/4"	20	1"	56	118	66	47,6			
0761250	CHG61612	1"	25	3/4"	72	145	67	41,3			
0761205	CHG61616	1"	25	1"	72	145	72	47,6			
0761300	CHG61620	1"	25	1"1/4	72	145	79	54			
0761403	CHG62020	1"1/4	32	1"1/4	91	178	86	54			
0761502	CHG62024	1"1/4	32	1"1/2	91	178	93	63,5			
0761700	CHG62424	1"1/2	40	1"1/2	108	202	100	63,5			
0761706	CHG62432	1"1/2	40	2"	102,5	196,5	114,5	79,4			
0761809	CHG63232	2"	50	2"	143	240	131	79,4			

CHL3 SFL 45 — FLANGIA 45° SAE J518 - 3000 PSI INTERA

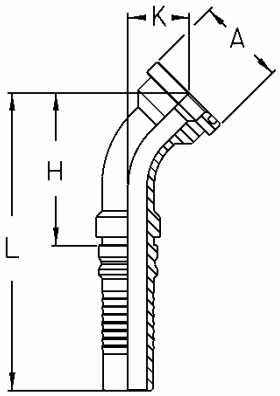

Particolare n°	Sigla mnemonica	Diam. int. tubo - DN - inc.	mm	Flangia size	Dimensioni (mm) H	L	K	A			
0775470	CHL31212	3/4"	20	3/4"	63	125	27	38			
0775476	CHL31216	3/4"	20	1"	67	129	31	44,5			
0775469	CHL31612	1"	25	3/4"	78	151	31	38			
0775478	CHL31616	1"	25	1"	79	152	32	44,5			
0775479	CHL31620	1"	25	1"1/4	80	153	33	51			
0775480	CHL32020	1"1/4	32	1"1/4	99	187	39	51			
0775490	CHL32024	1"1/4	32	1"1/2	99	187	39	60,5			
0775502	CHL32424	1"1/2	40	1"1/2	117	211	46	60,5			
0775503	CHL32432	1"1/2	40	2"	118	212	47	71,5			
0775403	CHL33232	2"	50	2"	152	250	58	71,5			

CHL6 SFS 45 — FLANGIA 45° SAE J518 - 6000 PSI INTERA

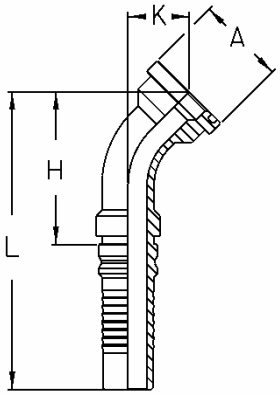

Particolare n°	Sigla mnemonica	Diam. int. tubo - DN - inc.	mm	Flangia size	Dimensioni (mm) H	L	K	A			
0761908	CHL61212	3/4"	20	3/4"	67	129	31	41,3			
0762005	CHL61216	3/4"	20	1"	71	132	34	47,6			
0762010	CHL61612	1"	25	3/4"	78	151	31	41,3			
0762104	CHL61616	1"	25	1"	82	155	35	47,6			
0762203	CHL61620	1"	25	1"1/4	87	160	40	54			
0762302	CHL62020	1"1/4	32	1"1/4	100	188	40	54			
0762395	CHL62024	1"1/4	32	1"1/2	105	193	45	63,5			
0762400	CHL62424	1"1/2	40	1"1/2	117	211	46	63,5			
0762405	CHL62432	1"1/2	40	2"	125	219	56,5	79,4			
0762500	CHL63232	2"	50	2"	154	252	60	79,4			

ECO srl
Via Riccardo Lombardi, 6 - 10028 TROFARELLO (TORINO) - ITALIA
Telefono: +39 (0)116482411 - Fax +39 (0)116804110 - (E-mail: info@ecoflu.it)

N11P
NIPPLO SV. 60°
MASCHIO METRICO CILINDRICO

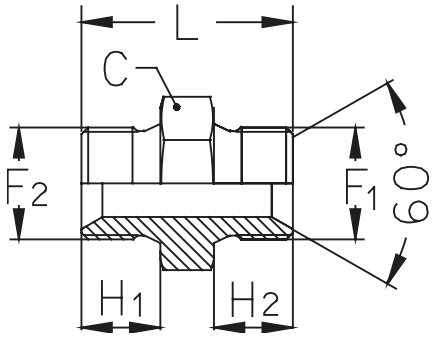

Particolare n°	Sigla mnemonica	Filetto F1	Filetto F2	Dimensioni (mm) C	L	H1	H2				
0281006	N11P10C	M10x1	M10x1	14	25	9,5	9,5				
0281204	N11P12A	M12x1,5	M12x1,5	17	28	11	11				
0281303	N11P14A	M14x1,5	M14x1,5	19	29	11	11				
0281402	N11P16A	M16x1,5	M16x1,5	22	33	13	13				
0281501	N11P18A	M18x1,5	M18x1,5	24	36	14	14				
0281600	N11P20A	M20x1,5	M20x1,5	27	38	15	15				
0281709	N11P22A	M22x1,5	M22x1,5	27	38	15	15				
0281808	N11P24A	M24x1,5	M24x1,5	30	41	16	16				
0281907	N11P26A	M26x1,5	M26x1,5	32	43	17	17				
0282004	N11P28A	M28x1,5	M28x1,5	34	43	17	17				
0282103	N11P30A	M30x1,5	M30x1,5	38	43	17	17				

N22P
NIPPLO SV. 60°
MASCHIO GAS CILINDRICO

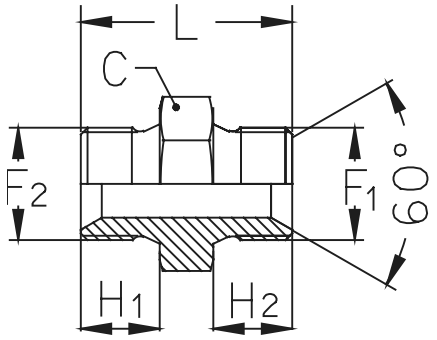

Particolare n°	Sigla mnemonica	Filetto F1	Filetto F2	Dimensioni (mm) C	L	H1	H2				
0280008	N22P0202	1/8"-28	1/8"-28	14	25	9,5	9,5				
0280107	N22P0404	1/4"-19	1/4"-19	19	29	11	11				
0280206	N22P0606	3/8"-19	3/8"-19	22	33	13	13				
0280305	N22P0808	1/2"-14	1/2"-14	27	38	15	15				
0280404	N22P1010	5/8"-19	5/8"-19	27	38	15	15				
0280503	N22P1212	3/4"-14	3/4"-14	32	43	17	17				
0280602	N22P1616	1"-11	1"-11	41	49	19,5	19,5				
0280701	N22P2020	1"1/4-11	1"1/4-11	50	53	21	21				
0280800	N22P2424	1"1/2-11	1"1/2-11	55	56	22	22				
0280909	N22P3232	2"-11	2"-11	70	59	23	23				

N22R

NIPPLO DI RIDUZIONE SV. 60°
MASCHIO GAS CILINDRICO

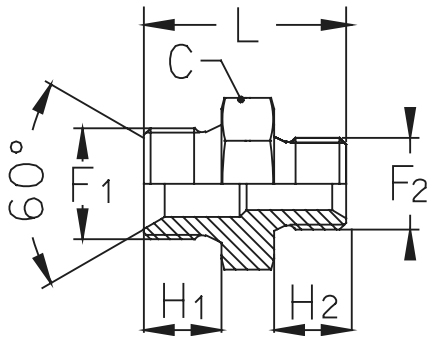

Particolare n°	Sigla mnemonica	Filetto F1	Filetto F2	Dimensioni (mm) C	L	H1	H2				
0286401	N22R0402	1/4"-19	1/8"-28	19	28	11	9,5				
0286658	N22R0602	3/8"-19	1/8"-28	22	30	13	9,5				
0286609	N22R0604	3/8"-19	1/4"-19	22	31	13	11				
0286807	N22R0804	1/2"-14	1/4"-19	27	34	15	11				
0286906	N22R0806	1/2"-14	3/8"-19	27	36	15	13				
0286955	N22R1006	5/8"-19	3/8"-19	27	37	15	13				
0286914	N22R1008	5/8"-19	1/2"-14	27	39	15	15				
0287300	N22R1204	3/4"-14	1/4"-19	32	37	17	11				
0287409	N22R1206	3/4"-14	3/8"-19	32	39	17	13				
0287508	N22R1208	3/4"-14	1/2"-14	32	41	17	15				
0287607	N22R1210	3/4"-14	5/8"-19	32	41	17	15				
0287805	N22R1606	1"-11	3/8"-19	41	42	19	13				
0287904	N22R1608	1"-11	1/2"-14	41	44	19	15				
0287953	N22R1610	1"-11	5/8"-19	41	44	19	15				
0288001	N22R1612	1"-11	3/4"-14	41	46	19	17				
0288084	N22R2008	1"1/4-11	1/2"-14	50	47	21	15				
0288100	N22R2012	1"1/4-11	3/4"-14	50	49	21	17				
0288209	N22R2016	1"1/4-11	1"-11	50	51	21	19				
0288308	N22R2412	1"1/2-11	3/4"-14	55	51	22	17				
0288407	N22R2416	1"1/2-11	1"-11	55	53	22	19				
0288506	N22R2420	1"1/2-11	1"1/4-11	55	55	22	21				
0288837	N22R3216	2"-11	1"-11	70	54	23	19				
0288704	N22R3220	2"-11	1"1/4-11	70	56	23	21				
0288803	N22R3224	2"-11	1"1/2-11	70	56	23	22				
0283309	N22R3232	2"-11	2"-11	65							

N11R

NIPPLO DI RIDUZIONE SV. 60°
MASCHIO METRICO CILINDRICO

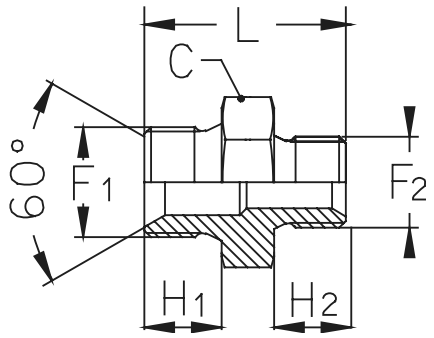

Particolare n°	Sigla mnemonica	Filetto F1	Filetto F2	Dimensioni (mm) C	L	H1	H2				
0288902	N11R12A10C	M12x1,5	M10x1	17	28	11	10				
0289108	N11R14A10C	M14x1,5	M10x1	18	29	10,5	11,5				
0289207	N11R1412C	M14x1,5	M12x1,5	19	28	11	11				
0289405	N11R1612C	M16x1,5	M14x1,5	22	31	13	11				
0289702	N11R2016C	M20x1,5	M16x1,5	27	36	15	13				
0289801	N11R2018C	M20x1,5	M18x1,5	25	35	13	14				
0289850	N11R2214C	M22x1,5	M14x1,5	27	35	15	11				
0289900	N11R2216C	M22x1,5	M16x1,5	27	36	15	13				
0290007	N11R2218C	M22x1,5	M18x1,5	25	35	14	13				
0290106	N11R2220C	M22x1,5	M20x1,5	27	36	14	14				
0290155	N11R2418C	M24x1,5	M18x1,5	30	39	16	14				
0290403	N11R2622C	M26x1,5	M22x1,5	32	41	17	15				
0290601	N11R3022C	M30x1,5	M22x1,5	36	41,5	17	15				
0290809	N11R3026C	M30x1,5	M26x1,5	36	43	17	17				

N21A

NIPPLO ADATTATORE SV. 60°
MASCHIO GAS - METRICO CILINDRICO

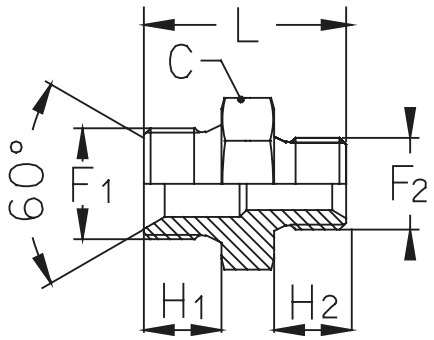

Particolare n°	Sigla mnemonica	Filetto F1	Filetto F2	Dimensioni (mm) C	L	H1	H2				
0290824	**N21A0210C**	1/8"-19	M10x1	14	25	9,5	9,5				
0290858	**N21A0410C**	1/4"-19	M10x1	19	27	11	9,5				
0291005	**N21A0412A**	1/4"-19	M12x1,5	19	29	11	11				
0290908	**N21A0414A**	1/4"-19	M14x1,5	19	29	11	11				
0290932	**N21A0416A**	1/4"-19	M16x1,5	22	31	11	13				
0290957	**N21A0418A**	1/4"-19	M18x1,5	24	33	11	14				
0573931	**N21A0422A**	1/4"-19	M22x1,5	27	35	11	15				
0291302	**N21A0612A**	3/8"-19	M12x1,5	22	31	13	11				
0291203	**N21A0614A**	3/8"-19	M14x1,5	22	31	13	11				
0291104	**N21A0616A**	3/8"-19	M16x1,5	22	33	13	13				
0293308	**N21A0618A**	3/8"-19	M18x1,5	24	35	13	14				
0293407	**N21A0620A**	3/8"-19	M20x1,5	25	35	13	14				
0293803	**N21A0622A**	3/8"-19	M22x1,5	27	36	13	15				
0291400	**N21A0812A**	1/2"-14	M12x1,5	27	33	15	11				
0291559	**N21A0814A**	1/2"-14	M14x1,5	27	34	15	11				
0291609	**N21A0816A**	1/2"-14	M16x1,5	27	36	15	13				
0291500	**N21A0818A**	1/2"-14	M18x1,5	27	37	15	14				
0291401	**N21A0820A**	1/2"-14	M20x1,5	27	38	15	15				
0293704	**N21A0822A**	1/2"-14	M22x1,5	27	38	15	15				
0291403	**N21A0826A**	1/2"-14	M26x1,5	27	41	15	17				
0291806	**N21A1018A**	5/8"-19	M18x1,5	27	37	15	14				
0291807	**N21A1022A**	5/8"-19	M22x1,5	27	38	15	15				
0291808	**N21A1026A**	5/8"-19	M26x1,5	28	36	14	14				
0292409	**N21A1218A**	3/4"-14	M18x1,5	32	40	17	14				
0292201	**N21A1222A**	3/4"-14	M22x1,5	32	41	17	15				
0292003	**N21A1226A**	3/4"-14	M26x1,5	32	43	17	17				
0292300	**N21A1230A**	3/4"-14	M30x1,5	36	45	17	18				
0292333	**N21A1622A**	1"-11	M22x1,5	41	44	19	15				
0292425	**N21A1630A**	1"-11	M30x1,5	41	47	19	18				

MFG22 NIPPLO SV. 60° MASCHIO GAS CILINDRICO FEMMINA GIREVOLE GAS

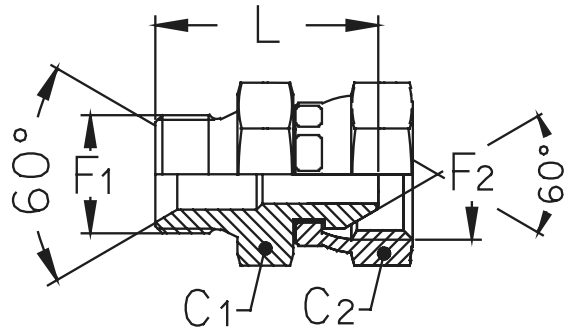

Particolare n°	Sigla mnemonica	Filetto F1	Filetto F2	Dimensioni (mm) L	C1	C2					
0300202	MFG220404	1/4"-19	1/4"-19	33	19	19					
0300301	MFG220606	3/8"-19	3/8"-19	39	22	22					
0300400	MFG220808	1/2"-14	1/2"-14	44	27	27					
0300608	MFG221212	3/4"-14	3/4"-14	53	32	32					
0300707	MFG221616	1"-11	1"-11	58	38	38					
0300806	MFG222020	1"1/4-11	1"1/4-11	66	50	50					
0300905	MFG222424	1"1/2-11	1"1/2-11	68	55	55					
0301002	MFG223232	2"-11	2"-11	77	70	70					

FFG22 NIPPLO SV. 60° FEMMINA GAS CILINDRICA FEMMINA GIREVOLE GAS

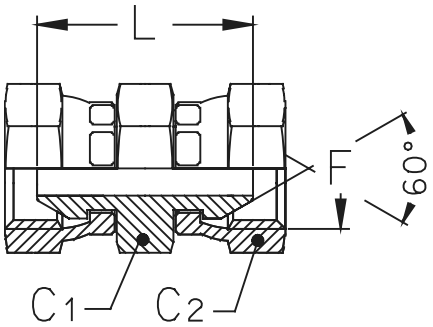

Particolare n°	Sigla mnemonica	Filetto F	Dimensioni (mm) L	C1	C2					
0302000	FFG2204	1/4"-19	38	19	19					
0302109	FFG2206	3/8"-19	44	22	22					
0302208	FFG2208	1/2"-14	51	27	27					
0302406	FFG2212	3/4"-14	61	32	32					
0302505	FFG2216	1"-11	65	40	40					

PMF22

PROLUNGA SV. 60°
FEMMINA GAS - MASCHIO GAS

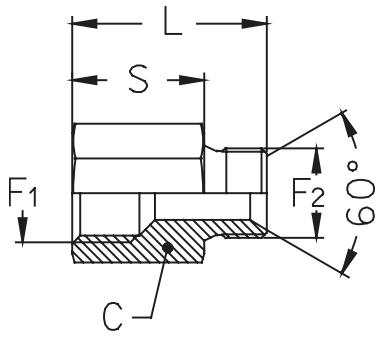

Particolare n°	Sigla mnemonica	Filetto F1	Filetto F2	Dimensioni (mm) C	L	S					
0304097	PMF220217	1/8"-28	1/8"-28	14	27	17					
0304105	PMF220421	1/4"-19	1/4"-19	19	31	20					
0304204	PMF220435	1/4"-19	1/4"-19	19	46	35					
0304501	PMF220622	3/8"-19	3/8"-19	22	35	22					
0304402	PMF220630	3/8"-19	3/8"-19	22	43	30					
0304600	PMF220639	3/8"-19	3/8"-19	22	52	39					
0304709	PMF220645	3/8"-19	3/8"-19	22	58	45					
0304907	PMF220825	1/2"-14	1/2"-14	27	40	25					
0305003	PMF220835	1/2"-14	1/2"-14	27	49	35					
0305102	PMF220845	1/2"-14	1/2"-14	27	60	45					
0305201	PMF220865	1/2"-14	1/2"-14	27	79	65					
0305300	PMF221229	3/4"-14	3/4"-14	32	46	29					
0305409	PMF221234	3/4"-14	3/4"-14	32	57	34					
0305508	PMF221255	3/4"-14	3/4"-14	32	72	55					
0305698	PMF221631	1"-11	1"-11	41	50	31					
0305706	PMF221665	1"-11	1"-11	40	85	65					
0305804	PMF222032	1"1/4-11	1"1/4-11	50	53	32					
0334804	PMF222040	1"1/4-11	1"1/4-11	50	60	40					
0305805	PMF222080	1"1/4-11	1"1/4-11	50	101	80					
0305813	PMF222435	1"1/2-11	1"1/2-11	55	57	35					
0305830	PMF223240	2"-11	2"-11	70	65	40					

PMF11 PROLUNGA SV. 60° MASCHIO-FEMMINA FILETTATURA METRICA CILINDRICA

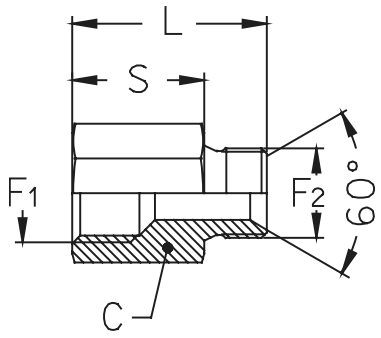

Particolare n°	Sigla mnemonica	Filetto F1	Filetto F2	Dimensioni (mm) C	L	S					
0305607	**PMF111710C**	M10x1	M10x1	14	27	17					
0305608	**PMF112012A**	M12x1,5	M12x1,5	17	31	20					
0305854	**PMF112014A**	M14x1,5	M14x1,5	19	31	20					
0305855	**PMF112216A**	M16x1,5	M16x1,5	22	35	22					
0306258	**PMF114516A**	M16x1,5	M16x1,5	22	52	45					
0305888	**PMF112218A**	M18x1,5	M18x1,5	24	35	22					
0306100	**PMF114518A**	M18x1,5	M18x1,5	24	53	45					
0306105	**PMF112520A**	M20x1,5	M20x1,5	27	40	25					
0306101	**PMF112522A**	M22x1,5	M22x1,5	27	40	25					
0306266	**PMF114522A**	M22x1,5	M22x1,5	27	60	45					
0306110	**PMF112926A**	M26x1,5	M26x1,5	32	46	29					

RA22

RIDUZIONE SV. 60°
FEMMINA GAS - MASCHIO GAS

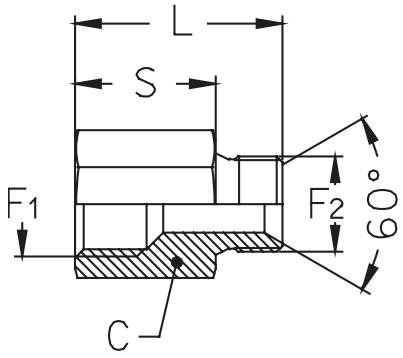

Particolare n°	Sigla mnemonica	Filetto F1	Filetto F2	Dimensioni (mm) C	L	S					
0331900	**RA220204**	1/8"-28	1/4"-19	19	31	20					
0332205	**RA220402**	1/4"-19	1/8"-28	19	31	20					
0332304	**RA220406**	1/4"-19	3/8"-19	22	35	22					
0332403	**RA220408**	1/4"-19	1/2"-14	27	36	21					
0332809	**RA220604**	3/8"-19	1/4"-19	22	33	22					
0332908	**RA220608**	3/8"-19	1/2"-14	27	36	21					
0333450	**RA220612**	3/8"-19	3/4"-14	32	42	25					
0333302	**RA220804**	1/2"-14	1/4"-19	27	36	25					
0333401	**RA220806**	1/2"-14	3/8"-19	27	38	25					
0333500	**RA220812**	1/2"-14	3/4"-14	32	42	25					
0333906	**RA221206**	3/4"-14	3/8"-19	32	44	31					
0334003	**RA221208**	3/4"-14	1/2"-14	32	46	31					
0334102	**RA221216**	3/4"-14	1"-11	41	50	31					
0334607	**RA221608**	1"-11	1/2"-14	41	47	32					
0334706	**RA221612**	1"-11	3/4"-14	41	49	32					
0334805	**RA221620**	1"-11	1"1/4-11	50	53	32					
0335208	**RA222016**	1"1/4-11	1"-11	50	52	33					
0335307	**RA222024**	1"1/4-11	1"1/2-11	55	62	40					
0335257	**RA222420**	1"1/2-11	1"1/4-11	55	56	35					

RA12 RIDUZIONE ALTA SV. 60° MASCHIO - FEMMINA FILETTATURA METRICA - GAS CILINDRICA

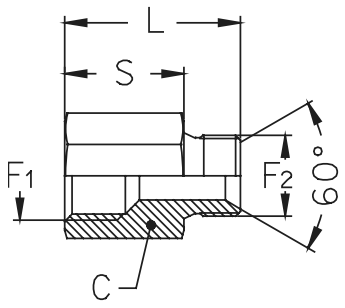

Particolare n°	Sigla mnemonica	Filetto F1	Filetto F2	Dimensioni (mm) C	L	S					
0337121	RA1218A06	M18x1,5	3/8"-19	24	35	22					
0337139	RA1218A08	M18x1,5	1/2"-14	27	37	22					
0337141	RA1222A08	M22x1,5	1/2"-14	27	40	25					

RA21 RIDUZIONE ALTA SV. 60° MASCHIO - FEMMINA FILETTATURA GAS - METRICA CILINDRICA

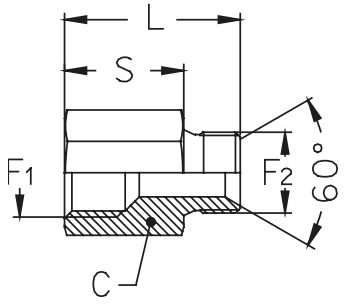

Particolare n°	Sigla mnemonica	Filetto F1	Filetto F2	Dimensioni (mm) C	L	S					
0337006	RA210418A	1/4"	M18x1,5	24	34	21					
0337105	RA210618A	3/8"	M18x1,5	24	36	22					
0337016	RA210822A	1/2"	M22x1,5	27	40	25					

RA11 RIDUZIONE ALTA SV. 60° MASCHIO - FEMMINA FILETTATURA METRICA - METRICA CILINDRICA

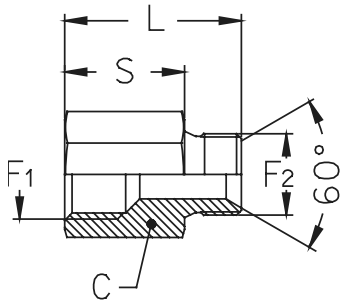

Particolare n°	Sigla mnemonica	Filetto F1	Filetto F2	Dimensioni (mm) C	L	S					
0337120	RA111418A	M14x1,5	M18x1,5	24	34	21					
0337015	RA111822A	M18x1,5	M22x1,5	27	40	21					
0337014	RA112218A	M22x1,5	M18x1,5	27	39	25					

TME1 TAPPO MASCHIO FILETTO METRICO CILINDRICO SV. 60°

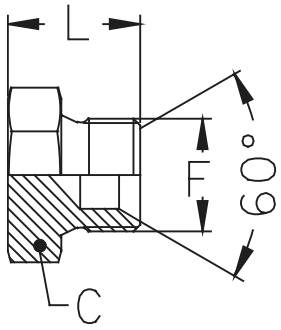

Particolare n°	Sigla mnemonica	Filetto F	Dimensioni (mm) L	C						
0308601	TME110C	M10x1	12	14						
0308700	TME112A	M12x1,5	16	17						
0308908	TME114A	M14x1,5	19	19						
0309005	TME116A	M16x1,5	20	22						
0309104	TME118A	M18x1,5	21	24						
0309203	TME120A	M20x1,5	22	27						
0309302	TME122A	M22x1,5	24	27						
0309401	TME124A	M24x1,5	24	30						
0309402	TME126A	M26x1,5	24	32						
0309403	TME130A	M30x1,5	27	38						

TME2 TAPPO MASCHIO FILETTO GAS CILINDRICO SV. 60°

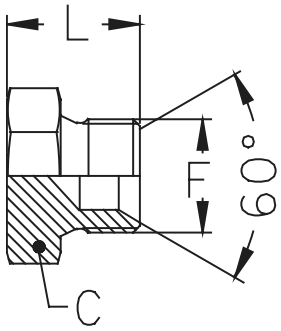

Particolare n°	Sigla mnemonica	Filetto F	Dimensioni (mm) L	C						
0307603	TME202	1/8"-28	12	14						
0307702	TME204	1/4"-19	18	19						
0307801	TME206	3/8"-19	20	22						
0307900	TME208	1/2"-14	22	27						
0308007	TME210	5/8"-19	22	27						
0308106	TME212	3/4"-14	24	32						
0308205	TME216	1"-11	27	41						
0308304	TME220	1"1/4-11	29	50						
0308403	TME224	1"1/2-11	35	55						
0308502	TME232	2"-11	35	70						

TFG1 TAPPO FEMMINA GIREVOLE FILETTO METRICO CONO 60°

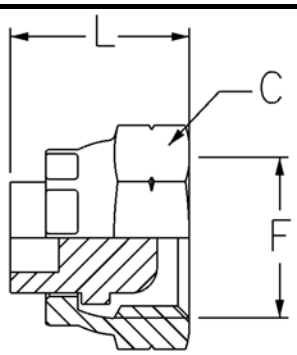

Particolare n°	Sigla mnemonica	Filetto F	Dimensioni (mm) L	C						
0310862	TFG114A	M14x1,5	19	19						
0310854	TFG116A	M16x1,5	21	22						
0310904	TFG118A	M18x1,5	23	24						
0310912	TFG120A	M20x1,5	24	27						
0310920	TFG122A	M22x1,5	24	27						
0311002	TFG126A	M26x1,5	28	32						

TFG2 TAPPO FEMMINA GIREVOLE FILETTO GAS CONO 60°

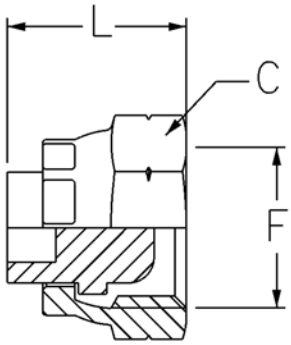

Particolare n°	Sigla mnemonica	Filetto F	Dimensioni (mm) L	C						
0310003	TFG202	1/8"-28	17	14						
0310102	TFG204	1/4"-19	19	19						
0310201	TFG206	3/8"-19	21	22						
0310300	TFG208	1/2"-14	24	27						
0310409	TFG210	5/8"-19	25	27						
0310508	TFG212	3/4"-14	30	32						
0310607	TFG216	1"-11	32	41						
0310706	TFG220	1"1/4-11	34	50						
0310722	TFG224	1"1/2-11	35	55						
0310723	TFG232	2"-11	35	70						

VC1 VITE FORATA FILETTO METRICO

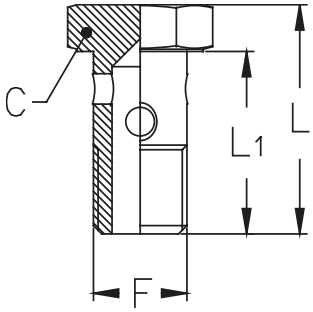

Particolare n°	Sigla mnemonica	Filetto F	Dimensioni (mm) C	L1	L
0318709	VC16C	M6x1	10	16	21
0318808	VC18C	M8x1	12	16	21
0318907	VC110C	M10x1	14	19	24
0319103	VC112A	M12x1,5	17	23	28
0319201	VC114A	M14x1,5	19	25	32
0319203	VC114A34	M14x1,5	19	27	34
0319202	VC114A38	M14x1,5	19	31	38
0319301	VC116A	M16x1,5	22	31	37
0319400	VC118A	M18x1,5	24	36	44
0319401	VC118A48	M18x1,5	24	40	48
0319509	VC120A	M20x1,5	27	38	46
0319608	VC122A	M22x1,5	27	38	46
0319707	VC124A	M24x1,5	30	41	49
0319806	VC126A	M26x1,5	32	46	56
0319906	VC130A	M30x1	38	58	69

VC2 VITE FORATA FILETTO GAS

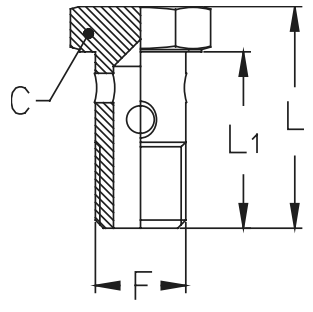

Particolare n°	Sigla mnemonica	Filetto F	Dimensioni (mm) C	L1	L
0317910	VC202	1/8"-28	14	19	24
0318007	VC204	1/4"-19	19	25	32
0318006	VC204B	1/4"-19	19	29	36
0318105	VC206	3/8"-19	22	31	38
0318204	VC208	1/2"-14	27	38	46
0318303	VC210	5/8"-19	30	41	49
0318402	VC212	3/4"-14	32	46	56
0318501	VC216	1"-11	41	58	69

VCD1 VITE DOPPIA APPLICAZIONE FORATA FILETTO METRICO

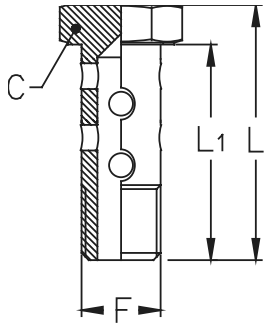

Particolare n°	Sigla mnemonica	Filetto F	Dimensioni (mm) C	L1	L					
0320604	VCD18C	M8x1	12	29	34					
0320605	VCD110C	Mx1	14	33	38					
0320606	VCD112A	M12x1,5	17	37	43					
0320705	VCD114A	M14x1,5	19	43	49					
0320804	VCD116A	M16x1,5	22	51	58					
0320903	VCD118A	M18x1,5	24	57	65					
0320905	VCD122A	M22X1,5	27	63	71					

VCD2 VITE DOPPIA APPLICAZIONE FORATA FILETTO GAS

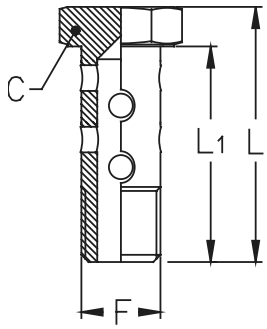

Particolare n°	Sigla mnemonica	Filetto F	Dimensioni (mm) C	L1	L					
0320102	VCD202	1/8"-28	14	33	38					
0320101	VCD204	1/4"-19	19	43	49					
0320200	VCD206	3/8"-19	22	51	58					
0320309	VCD208	1/2"-14	27	63	71					
0320408	VCD212	3/4"-14	32	80	90					
0320409	VCD216	1"-11	41	100	112					

OS1 RACCORDO OCCHIO A SALDARE PER VITE CAVA FILETTATURA METRICA

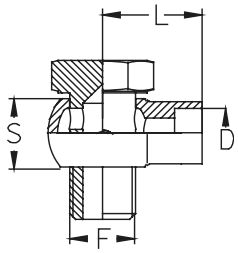

Particolare n°	Sigla mnemonica	Filetto F	Dimensioni (mm) D	L	S					
0314203	OS1610C	M10x1	6	17	10					
0314400	OS1612A	M12X1,5	6	22	12					
0314401	OS1812A	M12X1,5	8	22	12					
0314658	OS11012A	M12X1,5	10	24	15					
0314609	OS1814A	M14x1,5	8	24	14					
0314708	OS11014A	M14x1,5	10	24	14					
0314724	OS11214A	M14x1,5	12	24	15					
0315002	OS11216A	M16x1,5	12	28	18					
0315200	OS11218A	M18x1,5	12	29	20					
0315201	OS11418A	M18x1,5	14	29	20					
0315409	OS11618A	M18x1,5	16	29	20					
0315410	OS11818A	M18x1,5	18	29	20					
0315507	OS11420A	M20X1,5	14	32	22					
0315606	OS11622A	M22X1,5	16	32	22					
0315705	OS11824A	M24X1,5	18	35	25					
0315903	OS12026A	M26x1,5	20	40	29					

OS2 RACCORDO OCCHIO A SALDARE PER VITE CAVA FILETTATURA GAS

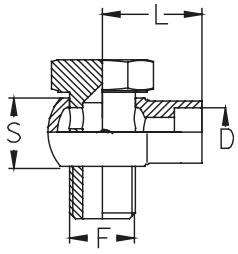

Particolare n°	Sigla mnemonica	Filetto F	Dimensioni (mm) D	L	S					
0312504	OS2602	1/8"-28 M10x1	6	19	10					
0312702	OS2804	1/4"-19	8	24	14					
0312801	OS21004	1/4"-19	10	24	14					
0313000	OS21204	1/4"-19	12	24	14					
0312900	OS21006	3/8"-19	10	28	18					
0313007	OS21206	3/8"-19	12	28	18					
0313015	OS21406	3/8"-19	14	28	18					
0313098	OS21208	1/2"-14	12	32	22					
0313106	OS21408	1/2"-14	14	32	22					
0313304	OS21508	1/2"-14	15	32	22					
0313403	OS21608	1/2"-14	16	32	22					
0313601	OS22012	3/4"-14 M26x1,5	20	40	29					
0313619	OS22212	3/4"-14 M26x1,5	22	40	29					
0313809	OS22716	1"-11	27	57	37					

OF22 RACCORDO OCCHIO FILETTATURA GAS PER VITE FILETTATA GAS

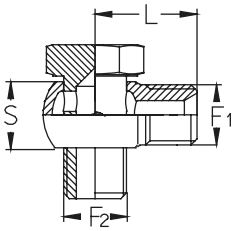

Particolare n°	Sigla mnemonica	Filetto		Dimensioni (mm)							
		F1	F2	L	S						
0316000	OF220404	1/4"-19	1/4"-19	25	14						
0316109	OF220606	3/8"-19	3/8"-19	28	18						
0316638	OF220608	3/8"-19	1/2"-14	28	22						
0316307	OF220808	1/2"-14	1/2"-14	32	22						
0316604	OF221616	1"-11	1"-11	44	37						

OF11 RACCORDO OCCHIO FILETTATURA METRICA PER VITE FILETTATURA METRICA

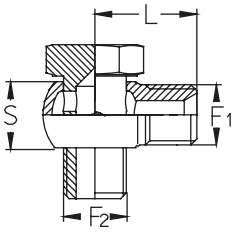

Particolare n°	Sigla mnemonica	Filetto		Dimensioni (mm)							
		F1	F2	L	S						
0316802	OF1114A	M14x1,5	M14x1,5	25	15						
0316901	OF1116A	M16x1,5	M16x1,5	28	18						
0317008	OF1118A	M18x1,5	M18x1,5	30	20						
0317016	OF1120A	M20X1,5	M20x1,5	32	22						
0317107	OF1122A	M22X1,5	M22x1,5	32	23						

OF21 RACCORDO OCCHIO FILETTATURA GAS PER VITE FILETTATA GAS-METRICA

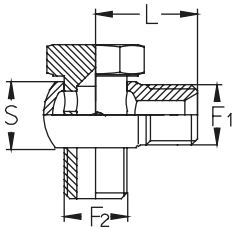

Particolare n°	Sigla mnemonica	Filetto		Dimensioni (mm)							
		F1	F2	L	S						
0315999	OF210202	1/8"-28	1/8"-28 M10x1	24	10						
0317404	OF210618A	3/8"-19	M18x1,5	28	20						
0317610	OF211808	1/2"-14	M18x1,5	32	21						
0316653	OF210812	1/2"-14	3/4"-14 M26x1,5	32	29						
0316505	OF211212	3/4"-14	3/4"-14 M26x1,5	40	29						

RR1 RONDELLA DI TENUTA IN RAME PER FILETTATURA METRICA

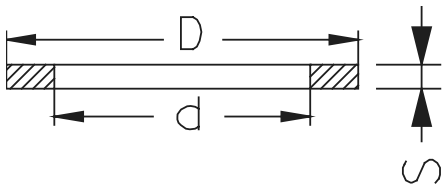

Particolare n°	Sigla mnemonica	Filettatura di applicazione	Dimensioni (mm)							
			d	D	S					
366808	RR110C	M10x1	10	14	1,5					
366907	RR112A	M12x1,5	12	18	1,5					
367103	RR114A	M14x1,5	14	20	1,5					
367202	RR116A	M16x1,5	16	22	1,5					
367408	RR118A	M18x1,5	18	24	1,5					
367509	RR120A	M20X1,5	20	26	1,5					
367707	RR122A	M22X1,5	22	28	1,5					
367806	RR124A	M24X1,5	24	30	1,5					
368210	RR128A	M28X1,5	28	34	1,5					
368309	RR130A	M30X1,5	30	36	1,5					

RR2 RONDELLA DI TENUTA IN RAME PER FILETTATURA GAS

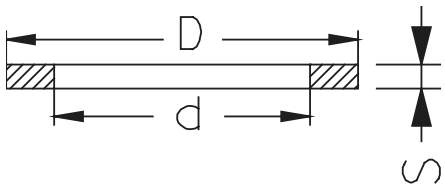

Particolare n°	Sigla mnemonica	Filettatura di applicazione	Dimensioni (mm)							
			d	D	S					
366808	RR202	1/8"-28	10	14	1,5					
367011	RR204	1/4"-19	13,5	19	1,5					
367318	RR206	3/8"-19	17	22	1,5					
367656	RR208	1/2"-14	21,5	27	1,5					
367806	RR210	5/8"-14	24	30	1,5					
368101	RR212	3/4"-14	26,5	32	1,5					
368408	RR216	1"-11	33,5	40	1,5					
368507	RR220	1"1/4-11	42	50	1,5					
368606	RR224	1"1/2-11	48	56	1,5					
368613	RR232	2"-11	60	70	1,5					
368621	RR240	2"1/2-11	75,2	85	1,5					
369009	RR248	3"-11	88	98	1,5					

RU1 RONDELLA DI TENUTA IN ACCIAIO GOMMA PER FILETTATURA METRICA

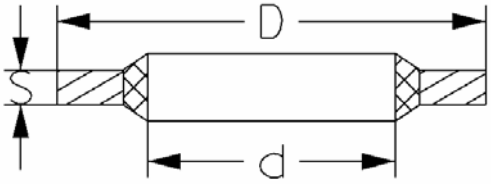

Particolare n°	Sigla mnemonica	Filettatura di applicazione	Dimensioni (mm)							
			d	D	S					
0370599	RU18C	M8x1	8,65	14,35	1,3					
0370600	RU110C	M10x1	11,18	18,5	2,1					
0370551	RU112A	M12x1,5	13,7	20,7	2,1					
0370601	RU114A	M14x1,5	14,85	22,3	2,1					
0370700	RU116A	M16x1,5	16,51	25,5	2,1					
0370809	RU118A	M18x1,5	18,15	25,55	2,5					
0370820	RU120A	M20x1,5	21,5	28,7	2,5					
0371005	RU122A	M22x1,5	23,49	31,9	2,5					
0371006	RU124A	M24x1,5	24,25	33,4	2,5					
0371007	RU126A	M26x1,5	27,05	35,05	2,5					
0371609	RU145B	M45x2	45,3	57,2	3,4					

RU2 RONDELLA DI TENUTA IN ACCIAIO GOMMA PER FILETTATURA GAS

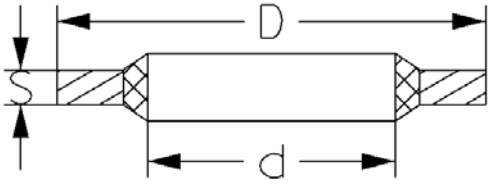

Particolare n°	Sigla mnemonica	Filettatura di applicazione	Dimensioni (mm)							
			d	D	S					
0369603	RU202	1/8"-28	10,3	16	2,1					
0369702	RU204	1/4"-19	13,7	20,7	2,1					
0369801	RU206	3/8"-19	17,25	23,95	2,1					
0369900	RU208	1/2"-14	21,5	28,7	2,5					
0370007	RU210	5/8"-14	23,49	31,9	2,5					
0370106	RU212	3/4"-14	27,05	35,05	2,5					
0370205	RU216	1"-11	33,85	42,95	3,4					
0370304	RU220	1"1/4-11	42,9	52,5	3,4					
0370403	RU224	1"1/2-11	48,4	58,75	3,4					
0370502	RU232	2"-11	60,6	73,15	3,4					

NS1 GIUNZIONE ESAGONALE A SALDARE SV. 60° MASCHIO FILETT. METRICA CIL.

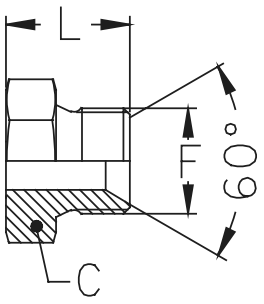

Particolare n°	Sigla mnemonica	Filetto F	Dimensioni (mm) C	L						
0322404	NS112A	M12x1,5	17	18						
0322503	NS114A	M14x1,5	19	18						
0322602	NS116A	M16x1,5	22	22						
0322701	NS118A	M18x1,5	24	23						
0322800	NS120A	M20x1,5	27	24						
0322909	NS122A	M22x1,5	27	25						
0323006	NS124A	M24x1,5	30	26						
0323105	NS126A	M26x1,5	32	27						
0323204	NS128A	M28x1,5	34	28						
0323205	NS130A	M30x1,5	36	30						

NS2 GIUNZIONE ESAGONALE A SALDARE SV. 60° MASCHIO FILETT. GAS CIL.

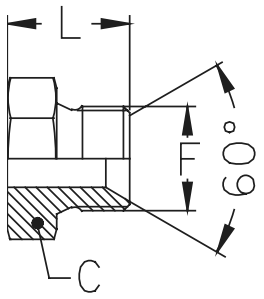

Particolare n°	Sigla mnemonica	Filetto F	Dimensioni (mm) C	L						
0321208	NS202	1/8"-28	14	14,5						
0321307	NS204	1/4"-19	19	18						
0321406	NS206	3/8"-19	22	21						
0321505	NS208	1/2"-14	27	25						
0321604	NS210	5/8"-14	27	26						
0321703	NS212	3/4"-14	32	27						
0321802	NS216	1"-11	41	30						
0321901	NS220	1"1/4-11	50	32						
0322008	NS224	1"1/2-11	55	34						
0322107	NS232	2"-11	70	36						

CS1 COLONNETTA A SALDARE FILETTATURA METRICA CILINDRICA

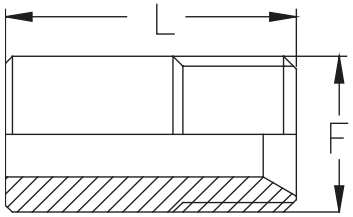

Particolare n°	Sigla mnemonica	Filetto F	Dimensioni (mm) L							
0329126	CS114A	M14x1,5	25							
0329127	CS116A	M16x1,5	30							
0329128	CS118A	M18x1,5	35							
0329129	CS120A	M20X1,5	35							
0329136	CS122A	M22X1,5	35							
0329137	CS126A	M26X1,5	40							

CS2 COLONNETTA A SALDARE FILETTATURA GAS CILINDRICA

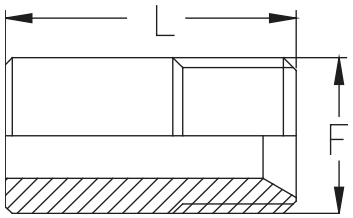

Particolare n°	Sigla mnemonica	Filetto F	Dimensioni (mm) L							
0329109	CS202	1/8"-28	24							
0329110	CS204	1/4"-19	25							
0328708	CS206	3/8"-19	30							
0328906	CS208	1/2"-14	35							
0328907	CS210	5/8"-14	35							
0329003	CS212	3/4"-14	36							
0329102	CS216	1"-11	41							
0329201	CS220	1"1/4-11	50							
0329300	CS224	1"1/2-11	50							
0329409	CS232	2"-11	50							

CS3 — COPPIA SEMIFLANGIA SAE J518 3000 PSI

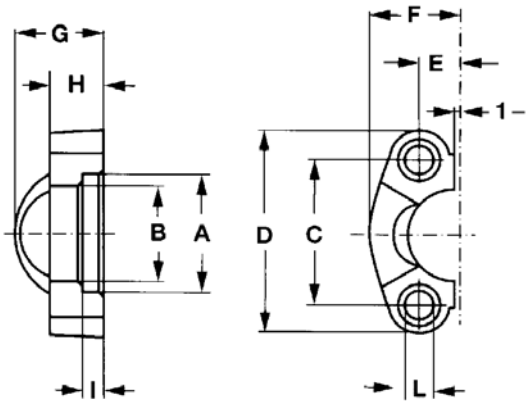

Particolare n°	Sigla mnemonica	Flangia size	Dimensioni (mm)									
			A	B	C	D	E	F	G	H	I	L
0306480	CS308	1/2"	30,96	24,26	38,1	54	8,74	22,8	19	13	6,22	8,75
0306506	CS312	3/4"	38,89	32,13	47,63	65	11,13	25,9	22	14	6,22	10,75
0306605	CS316	1"	45,24	38,48	52,37	70	13,08	29,2	24	16	7,49	10,75
0306704	CS320	1"1/4	51,59	43,69	58,72	79	15,09	36,3	22	14	7,49	12
0306803	CS324	1"1/2	61,09	50,8	69,85	94	17,86	41,1	25	16	7,49	13,5
0306902	CS332	2"	72,24	62,74	77,77	102	21,44	48,2	26	16	9,02	13,5
0306903	CS340	2"1/2	84,94	74,93	88,9	114	25,4	54,1	38	19	9,02	13,5

CS6 — COPPIA SEMIFLANGIA SAE J518 6000 PSI

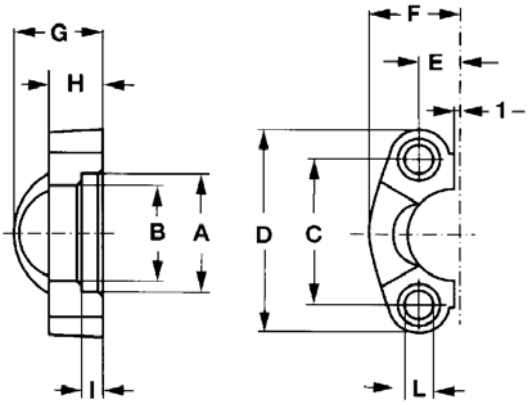

Particolare n°	Sigla mnemonica	Flangia size	Dimensioni (mm)									
			A	B	C	D	E	F	G	H	I	L
0307009	CS608	1/2"	32,54	24,64	40,49	56	9,12	23,6	22	16	7,24	8,75
0307108	CS612	3/4"	42,06	32,51	50,8	71	11,91	30	28	19	8,26	11
0307207	CS616	1"	48,41	38,86	57,15	81	13,89	34,8	33	24	9,02	13
0307306	CS620	1"1/4	54,76	44,45	66,68	95	15,88	38,6	38	27	9,78	15
0307322	CS624	1"1/2	64,29	51,56	79,38	113	18,26	47,5	43	30	12,07	17
0307323	CS632	2"	80,16	67,56	96,82	133	22,23	56,9	52	37	12,07	21

FI3 — FLANGIA INTERA SAE J518 3000 PSI

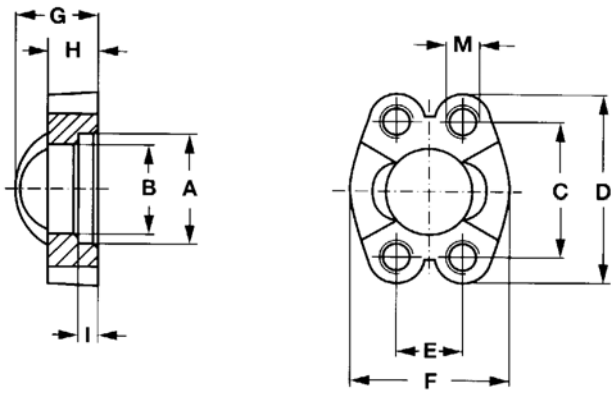

Particolare n°	Sigla mnemonica	Flangia size	Dimensioni (mm)										
			A	B	C	D	E	F	G	H	I	L	M
0306936	FI308	1/2"	30,96	24,26	38,1	54	17,48	45,6	19	13	6,22	8,75	8
0306944	FI312	3/4"	38,89	32,13	47,63	65	22,23	51,8	22	14	6,22	10,75	10
0306951	FI316	1"	45,24	38,48	52,37	70	26,19	58,4	24	16	7,49	10,75	10
0306969	FI320	1"1/4	51,59	43,69	58,72	79	30,18	72,6	22	14	7,49	12	10
0307017	FI324	1"1/2	61,09	50,8	69,85	94	35,71	82,2	25	16	7,49	13,5	12
0307033	FI332	2"	72,24	62,74	77,77	102	42,88	96,4	26	16	9,02	13,5	12
0307025	FI340	2"1/2	84,94	74,93	88,9	114	50,8	108,2	38	19	9,02	13,5	12
0307058	FI348	3"	102,39	90,93	106,38	135	61,93	130,6	41	22	9,02	16,75	16
0307074	FI356	3"1/2	115,10	102,36	120,65	152	69,85	139	28	22	10,72	17	16
0307082	FI364	4"	127,79	115,06	130,18	162	77,77	152	35	25	10,72	17	16

FI6 — FLANGIA INTERA SAE J518 6000 PSI

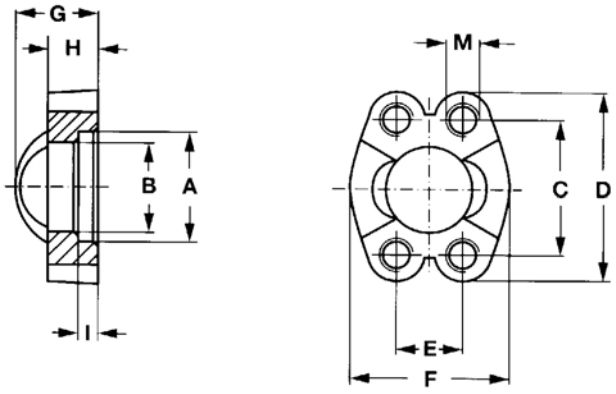

Particolare n°	Sigla mnemonica	Flangia size	Dimensioni (mm)										
			A	B	C	D	E	F	G	H	I	L	M
0307229	FI608	1/2"	32,54	24,64	40,49	56	18,24	47,2	22	16	7,24	8,75	8
0307230	FI612	3/4"	42,06	32,51	50,8	71	23,8	60	28	19	8,26	11	10
0307231	FI616	1"	48,41	38,86	57,15	81	27,76	69,6	33	24	9,02	13	12
0307348	FI620	1"1/4	54,76	44,45	66,68	95	31,75	77,2	38	27	9,78	15	14
0307355	FI624	1"1/2	64,29	51,56	79,38	113	36,5	95	43	30	12,07	17	16
0307363	FI632	2"	80,16	67,56	96,82	133	44,45	113,8	52	37	12,07	21	20

MS1 MANICOTTO A SALDARE FILETTATURA METRICA CILINDRICA

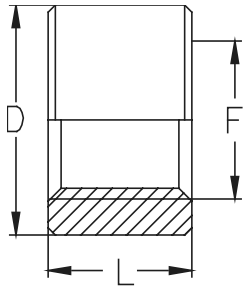

Particolare n°	Sigla mnemonica	Filetto F	Dimensioni (mm)							
			D	L						
0331536	MS112A	M12x1,5	20	14						
0331537	MS114A	M14x1,5	22	16						
0331538	MS116A	M16x1,5	26	17						
0331546	MS118A	M18x1,5	28	18						
0331559	MS120A	M20X1,5	30	18						
0331560	MS122A	M22X1,5	30	18						
0331561	MS126A	M26X1,5	30	28						

MS2 MANICOTTO A SALDARE FILETTATURA GAS CILINDRICA

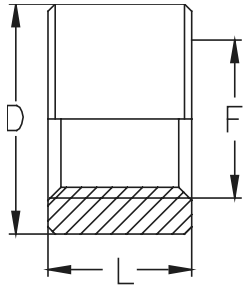

Particolare n°	Sigla mnemonica	Filetto F	Dimensioni (mm)							
			D	L						
0330381	MS202	1/8"-28	18	14						
0330308	MS204	1/4"-19	20	16						
0330407	MS206	3/8"-19	25	17						
0330415	MS208	1/2"-14	30	18						
0330704	MS212	3/4"-14	38	20						
0330803	MS216	1"-11	45	26						
0330902	MS220	1"1/4-11	55	26						
0330795	MS224	1"1/2-11	62	30						
0330944	MS232	2"-11	70	30						

TMI1 TAPPO MASCHIO INCASSATO FILETTATURA METRICA CONICA

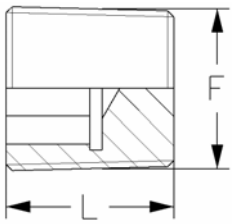

Particolare n°	Sigla mnemonica	Filetto F	Dimensioni (mm) L							
0360014	TMI16C	M6x1	6							
0360015	TMI18C	M8x1	8							
0360016	TMI110C	M10x1	8							
0360017	TMI112A	M12x1,5	10							
0360018	TMI114A	M14x1,5	10							
0360019	TMI116A	M16x1,5	10							
0360020	TMI118A	M18x1,5	10							
0360021	TMI120A	M20x1,5	10							
0360022	TMI122A	M22x1,5	10							
0360023	TMI124A	M24x1,5	12							
0360024	TMI126A	M26x1,5	12							
0360025	TMI130A	M30x1,5	12							
0360026	TMI136A	M36x1,5	15							
0360027	TMI138A	M38x1,5	15							
0360028	TMI142A	M42x1,5	18							
0360029	TMI148A	M48x1,5	20							
0360030	TMI152A	M52x1,5	20							

TMI2 TAPPO MASCHIO INCASSATO FILETTATURA GAS CONICA

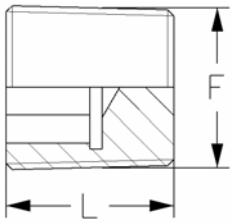

Particolare n°	Sigla mnemonica	Filetto F	Dimensioni (mm) L							
0360008	TMI202	1/8"-28	8							
0360107	TMI204	1/4"-19	10							
0360206	TMI206	3/8"-19	10							
0360305	TMI208	1/2"-14	10							
0360404	TMI212	3/4"-14	12							
0360503	TMI216	1"-11	12							
0360552	TMI220	1"1/4-11	18							
0360553	TMI224	1"1/2-11	20							
0360554	TMI232	2"-11	22							

N23 NIPPLO SV. 60° MASCHIO GAS CILINDRICO - MASCHIO GAS CONICO

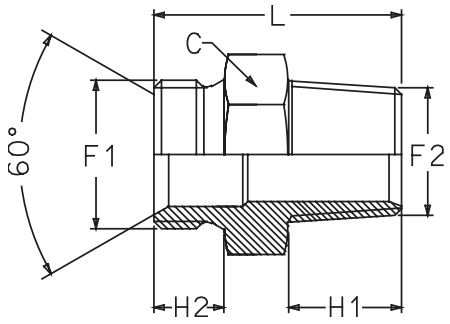

Particolare n°	Sigla mnemonica	Filetto F1	Filetto F2	Dimensioni (mm) C	L	H1	H2				
0360909	N230202	1/8"-28	1/8"-28	12	26	10	10				
0361006	N230404	1/4"-19	1/4"-19	17	32	13	11				
0361105	N230606	3/8"-19	3/8"-19	19	35,5	13	13				
0361204	N230808	1/2"-14	1/2"-14	22	40	16	14				
0361303	N231212	3/4"-14	3/4"-14	32	45	18	17				
0361402	N231616	1"-11	1"-11	41	52	20	20				
0361501	N232020	1"1/4-11	1"1/4-11	46	55	21	21				
0361600	N232424	1"1/2-11	1"1/2-11	55	58	22	22				
0361709	N233232	2"-11	2"-11	65	66	25	25				

N33 NIPPLO FILETTATURA GAS CONICA

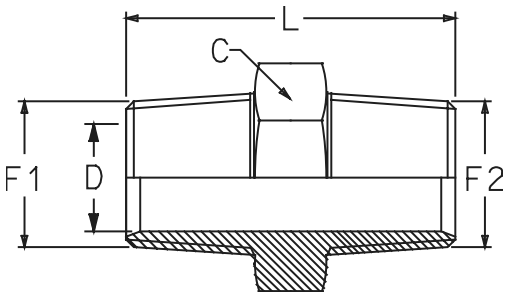

Particolare n°	Sigla mnemonica	Filetto F1	Filetto F2	Dimensioni (mm) C	L	D					
0361808	N330202	1/8"-28	1/8"-28	11	24	5					
0361907	N330404	1/4"-19	1/4"-19	17	30	7					
0362004	N330606	3/8"-19	3/8"-19	19	30	9					
0362103	N330808	1/2"-14	1/2"-14	24	35	12					
0362202	N331212	3/4"-14	3/4"-14	30	39	18					
0362301	N331616	1"-11	1"-11	36	44	25					
0362400	N332020	1"1/4-11	1"1/4-11	45	49	30					
0362418	N332424	1"1/2-11	1"1/2-11	50	50	36					
0362419	N333232	2"-11	2"-11	65	60	45					

RB22

RIDUZIONE CORTA SV. 60° FEMMINA GAS - MASCHIO GAS

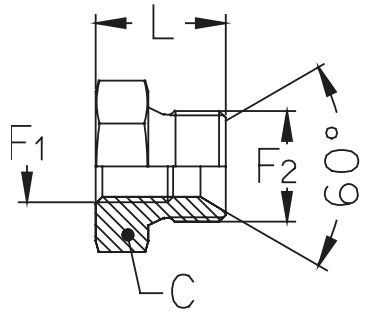

Particolare n°	Sigla mnemonica	Filetto F1	Filetto F2	Dimensioni (mm) C	L						
0340505	RB220206	1/8"-28	3/8"-19	22	20						
0340521	RB220406	1/4"-19	3/8"-19	22	20						
0340539	RB220412	1/4"-19	3/4"-14	32	26						
0340548	RB220408	1/4"-19	1/2"-14	27	23						
0340547	RB220416	1/4"-19	1"-11	41	30						
0340550	RB220608	3/8"-19	1/2"-14	27	23						
0340554	RB220612	3/8"-19	3/4"-14	32	26						
0340562	RB220616	3/8"-19	1"-11	41	30						
0364853	RB220816	1/2"-14	1"-11	41	30						
0340569	RB220812	1/2"-14	3/4"-14	32	26						
0340589	RB221216	3/4"-14	1"-11	41	30						
0340588	RB221220	3/4"-14	1"1/4-11	50	33						
0340596	RB221620	1"-11	1"1/4-11	50	33						
0340604	RB221624	1"-11	1"1/2-11	55	36						
0340609	RB222024	1"1/4-11	1"1/2-11	50	25						
0340612	RB222032	1"1/4-11	2"-11	70	36						

RB23 RIDUZIONE BASSA FEMMINA FIL. GAS CILINDRICA MASCHIO FIL. GAS CONICA

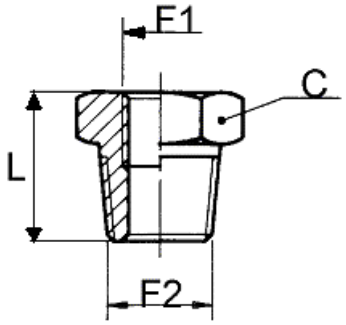

Particolare n°	*Sigla mnemonica*	*Filetto F1*	*Filetto F2*	*Dimensioni (mm)*							
				C	*L*						
0364406	**RB230204**	1/8"-28	1/4"-19	14	18						
0364505	**RB230206**	1/8"-28	3/8"-19	19	18						
0364604	**RB230406**	1/4"-19	3/8"-19	19	18						
0364703	**RB230408**	1/4"-19	1/2"-14	24	21						
0364802	**RB230608**	3/8"-19	1/2"-14	24	21						
0364851	**RB230612**	3/8"-19	3/4"-14	30	24						
0365007	**RB230812**	1/2"-14	3/4"-14	30	24						
0365106	**RB230816**	1/2"-14	1"-11	36	26						
0365205	**RB231216**	3/4"-14	1"-11	36	26						
0365254	**RB231220**	3/4"-14	1"1/4-11	45	29						
0365304	**RB231620**	1"-11	1"1/4-11	45	29						
0365305	**RB231624**	1"-11	1"1/2-11	50	32						
0365353	**RB232024**	1"1/4-11	1"1/2-11	50	32						
0365354	**RB232432**	1"1/2-11	2"-11	65	39						

G90MF22 ADATTATORE A 90° MASCHIO GAS CILINDRICO FEMMINA GIREVOLE GAS OGIVA 60°

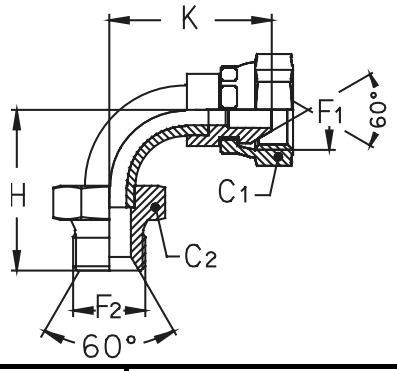

Particolare n°	Sigla mnemonica	Filetto F1	Filetto F2	Dimensioni (mm) K	H	C1	C2				
0349605	G90MF220404	1/4"-19	1/4"-19	33	35	19	19				
0349704	G90MF220606	3/8"-19	3/8"-19	44	42	22	22				
0349803	G90MF220808	1/2"-14	1/2"-14	48	47	27	27				
0350009	G90MF221212	3/4"-14	3/4"-14	60	50	32	32				
0350306	G90MF221616	1"-11	1"-11	69	71	40	40				
0350405	G90MF222020	1"1/4-11	1"1/4-11	74	79	50	50				
0350421	G90MF222424	1"1/2-11	1"1/2-11	94	94	55	55				
0350439	G90MF223232	2"-11	2"-11	109	118	70	70				

G45MF22 ADATTATORE A 45° MASCHIO GAS CILINDRICO FEMMINA GIREVOLE GAS OGIVA 60°

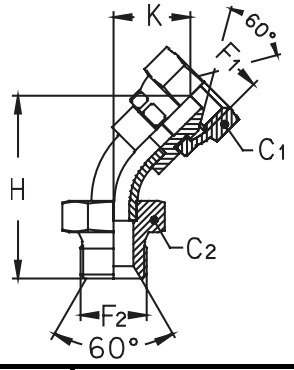

Particolare n°	Sigla mnemonica	Filetto F1	Filetto F2	Dimensioni (mm) K	H	C1	C2				
0350603	G45MF220404	1/4"-19	1/4"-19	21	47	19	19				
0350702	G45MF220606	3/8"-19	3/8"-19	24	57	22	22				
0350801	G45MF220808	1/2"-14	1/2"-14	26	59	27	27				
0350900	G45MF221212	3/4"-14	3/4"-14	32	73	32	32				
0351007	G45MF221616	1"-11	1"-11	35	88	40	40				
0351008	G45MF222020	1"1/4-11	1"1/4-11	40	98	50	50				

G90FF22

ADATTATORE A 90°
FEMMINA GIREVOLE GAS OGIVA 60°

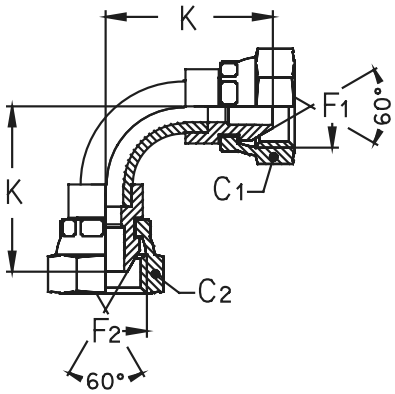

Particolare n°	Sigla mnemonica	Filetto F1	Filetto F2	Dimensioni (mm) K	C1	C2					
0341206	G90FF220404	1/4"-19	1/4"-19	33	19	19					
0341305	G90FF220606	3/8"-19	3/8"-19	42	22	22					
0341404	G90FF220808	1/2"-14	1/2"-14	47	27	27					
0341602	G90FF221212	3/4"-14	3/4"-14	59	32	32					
0341701	G90FF221616	1"-11	1"-11	71	40	40					
0341800	G90FF222020	1"1/4-11	1"1/4-11	79	50	50					

G45FF22

ADATTATORE A 45°
FEMMINA GIREVOLE GAS OGIVA 60°

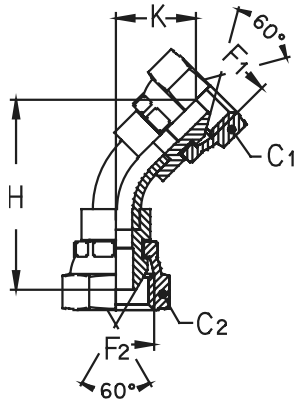

(*) A RICHIESTA

Particolare n°	Sigla mnemonica	Filetto F1	Filetto F2	Dimensioni (mm) K	H	C1	C2				
* 0342401	G45FF220404	1/4"-19	1/4"-19	21	35	19	19				
* 0342410	G45FF220606	3/8"-19	3/8"-19	24	44	22	22				
* 0342402	G45FF220808	1/2"-14	1/2"-14	26	48	27	27				
* 0342411	G45FF221212	3/4"-14	3/4"-14	32	60	32	32				
* 0342412	G45FF221616	1"-11	1"-11	35	70	40	40				
* 0342413	G45FF222020	1"1/4-11	1"1/4-11	40	79	50	50				

GM23 ADATTATORE A 90° FILETTATURE MASCHIO GAS CILINDRICA SV. 60° - GAS CONICA

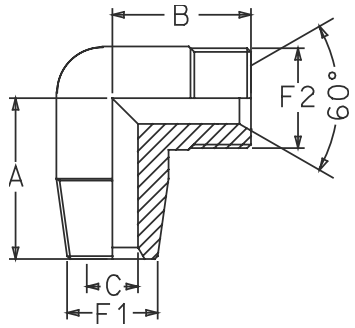

Particolare n°	Sigla mnemonica	Filetto F1	Filetto F2	Dimensioni (mm) A	B	C					
0363598	GM230202	1/8"-28	1/8"-28	22	20	4,5					
0363606	GM230404	1/4"-19	1/4"-19	26	22	6					
0363705	GM230606	3/8"-19	3/8"-19	28	25	10					
0363804	GM230808	1/2"-14	1/2"-14	32	29	12					
0363903	GM231212	3/4"-14	3/4"-14	37	32	16					
0363911	GM231616	1"-11	1"-11	45	37	21					
0363929	GM232020	1"1/4-11	1"1/4-11	50	46	28					
0363937	GM232424	1"1/2-11	1"1/2-11	62	56	33					

GF22 ADATTATORE A 90° FILETTATURA FEMMINA GAS

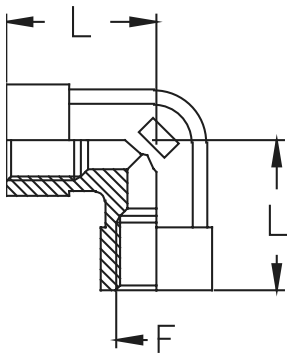

Particolare n°	Sigla mnemonica	Filetto F1	Filetto F2	Dimensioni (mm) L							
0303412	GF220202	1/8"-28	1/8"-28	17							
0303420	GF220404	1/4"-19	1/4"-19	22							
0303438	GF220606	3/8"-19	3/8"-19	26							
0303446	GF220808	1/2"-14	1/2"-14	31							
0303453	GF221212	3/4"-14	3/4"-14	35							
0303461	GF221616	1"-11	1"-11	44							
0303462	GF222020	1"1/4-11	1"1/4-11	52							

GMFG32 ADATTATORE A 90° MASCHIO FIL. GAS CONICA FEMMINA GIREVOLE FIL. GAS CILINDRICA SV. 60°

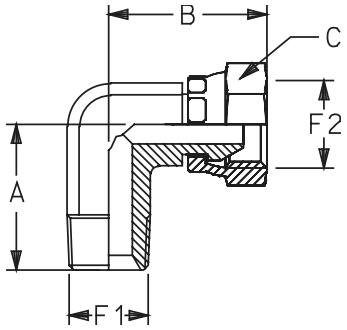

Particolare n°	Sigla mnemonica	Filetto F1	Filetto F2	Dimensioni (mm) A	B	C
0306455	GMFG320404	1/4"-19	1/4"-19	27,5	29	19
0306456	GMFG320606	3/8"-19	3/8"-19	31,5	34	22
0306464	GMFG320808	1/2"-14	1/2"-14	36	40	27
0306465	GMFG321010	5/8"-14	5/8"-14	36,5	42	28
0350504	GMFG321212	3/4"-14	3/4"-14	40	46	32
0350512	GMFG321616	1"-11	1"-11	50	51,5	40
0306466	GMFG322020	1"1/4-11	1"1/4-11	52	57	50
0350513	GMFG322424	1"1/2-11	1"1/2-11	59	64	55

GOR22 ADATTATORE A 90° ORIENTABILE A TENUTA OR FILETTATURA MASCHIO GAS CILINDRICA SV.60°

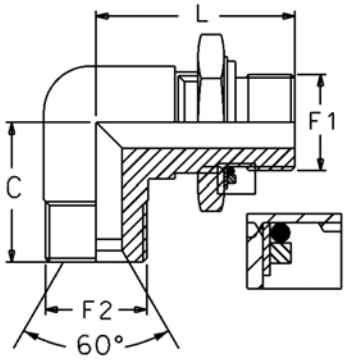

Particolare n°	Sigla mnemonica	Filetto F1	Filetto F2	Dimensioni (mm) C	L
0354827	GOR220404	1/4"-19	1/4"-19	27	31,5
0354828	GOR220406	1/4"-19	3/8"-19	31,5	33,5
0354829	GOR220606	3/8"-19	3/8"-19	31,5	37
0354830	GOR220608	3/8"-19	1/2"-14	36,5	39,5
0558924	GOR220808	1/2"-14	1/2"-14	37,5	43
0558925	GOR220812	1/2"-14	3/4"-14	40	45,5
0558926	GOR221212	3/4"-14	3/4"-14	40	49
0558927	GOR221216	3/4"-14	1"-11	50	49
0286041	GOR221612	1"-11	3/4"-14	43	53
0558928	GOR221616	1"-11	1"-11	50	52
0558929	GOR221620	1"-11	1"1/4-11	52	52
0286036	GOR222016	1"1/4-11	1"-11	50	58
0558930	GOR222020	1"1/4-11	1"1/4-11	52	57
0558931	GOR222424	1"1/2-11	1"1/2-11	59	61

TM222 ADATTATORE A "T" MASCHIO SV. 60° FILETTATURA GAS CILINDRICA

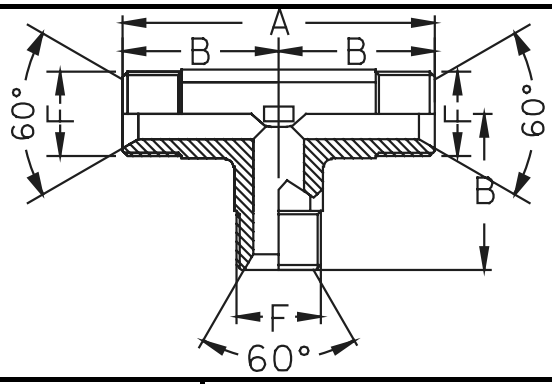

Particolare n°	Sigla mnemonica	Filetto F	Dimensioni (mm) A	B						
0303487	TM22202	1/8"-19	40	20						
0303495	TM22204	1/4"-19	54	27						
0303503	TM22206	3/8"-19	60	30						
0303602	TM22208	1/2"-14	74	37						
0303719	TM22212	3/4"-14	80	40						
0303727	TM22216	1"-11	100	50						
0303728	TM22220	1"1/4-11	104	52						
0303729	TM22224	1"1/2-11	118	59						

TF222 ADATTATORE A "T" FEMMINA FILETTATURA GAS

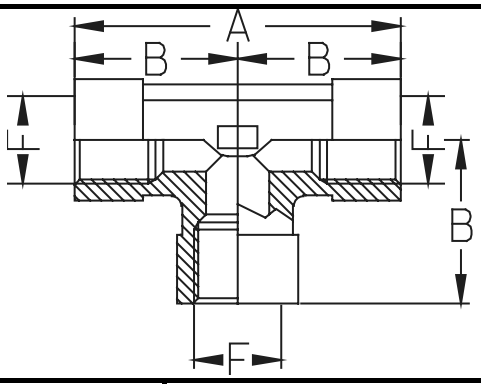

Particolare n°	Sigla mnemonica	Filetto F	Dimensioni (mm) A	B						
0304021	TF22202	1/8"-19	34	17						
0304022	TF22204	1/4"-19	44	22						
0304030	TF22206	3/8"-19	52	26						
0304048	TF22208	1/2"-14	62	31						
0304055	TF22212	3/4"-14	70	35						
0304071	TF22216	1"-11	88	44						
0304072	TF22220	1"1/4-11	100	50						
0304073	TF22224	1"1/2-11	108	54						

TOR222 ADATTATORE A "T" ORIENTABILE CON TENUTA OR CENTRALE FIL. MASCHIO GAS CIL. SV. 60°

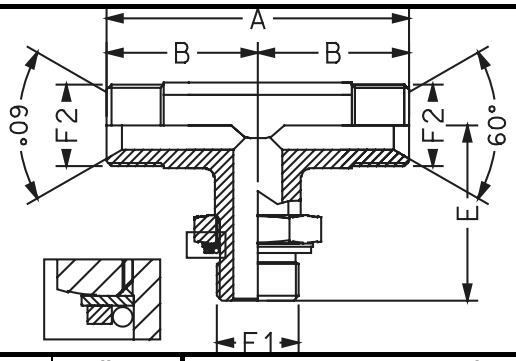

Particolare n°	Sigla mnemonica	Filetto F1	Filetto F2 (SV. 60°)	Dimensioni (mm) A	B	E
0352302	TOR2220404	1/4"-19	1/4"-19	54	27	31,5
0352310	TOR2220406	1/4"-19	3/8"-19	63	31,5	33,5
0352328	TOR2220606	3/8"-19	3/8"-19	63	31,5	36,5
0352336	TOR2220608	3/8"-19	1/2"-14	72	36	39,5
0352337	TOR2220806	1/2"-14	3/8"-19	62	31	43
0352344	TOR2220808	1/2"-14	1/2"-14	72	36	43
0352351	TOR2220812	1/2"-14	3/4"-14	80	40	45,5
0352369	TOR2221212	3/4"-14	3/4"-14	80	40	49
0352377	TOR2221216	3/4"-14	1"-11	100	50	52
0352385	TOR2221616	1"-11	1"-11	100	50	52
0352393	TOR2221620	1"-11	1"1/4-11	104	52	57
0352401	TOR2222020	1"1/4-11	1"1/4-11	104	52	57

LOR222 ADATTATORE A "T" ORIENTABILE CON TENUTA OR LATERALE FIL. MASCHIO GAS CIL. SV. 60°

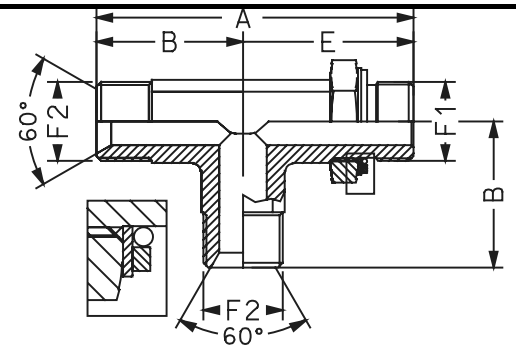

Particolare n°	Sigla mnemonica	Filetto F1	Filetto F2 (SV. 60°)	Dimensioni (mm) A	B	E
0352500	LOR2220404	1/4"-19	1/4"-19	58,5	27	31,5
0352518	LOR2220406	1/4"-19	3/8"-19	65	31,5	33,5
0352526	LOR2220606	3/8"-19	3/8"-19	68	31,5	36,5
0352534	LOR2220608	3/8"-19	1/2"-14	76	37	39
0352542	LOR2220808	1/2"-14	1/2"-14	80	37	43
0352559	LOR2220812	1/2"-14	3/4"-14	85,5	40	45,5
0352568	LOR2221208	3/4"-14	1/2"-14	88,5	39,5	49
0352567	LOR2221212	3/4"-14	3/4"-14	89	40	49
0352575	LOR2221216	3/4"-14	1"-11	102	50	52
0352583	LOR2221616	1"-11	1"-11	102	50	52
0352591	LOR2221620	1"-11	1"1/4-11	109	52	57
0352609	LOR2222020	1"1/4-11	1"1/4-11	109	52	57

TFGM222

ADATTATORE A "T" ORIENTABILE CON DADO GIREVOLE CENTRALE FILETTATURE GAS CILINDRICHE SV. 60°

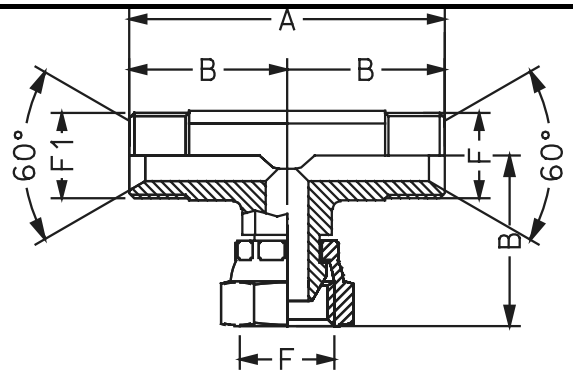

Particolare n°	Sigla mnemonica	Filetto	Dimensioni (mm)							
		F	A	B	E					
0303792	TFGM22204	1/4"-19	54	27	29					
0303800	TFGM22206	3/8"-19	63	31,5	34					
0303842	TFGM22208	1/2"-14	74	37	40					
0303859	TFGM22210	5/8"-14	74	37	42					
0303867	TFGM22212	3/4"-14	80	40	46					
0303875	TFGM22216	1"-11	100	50	52					
0303883	TFGM22220	1"1/4-11	104	52	57					

LFGM222

ADATTATORE A "T" ORIENTABILE CON DADO GIREVOLE LATERALE FILETTATURE GAS CILINDRICHE SV. 60°

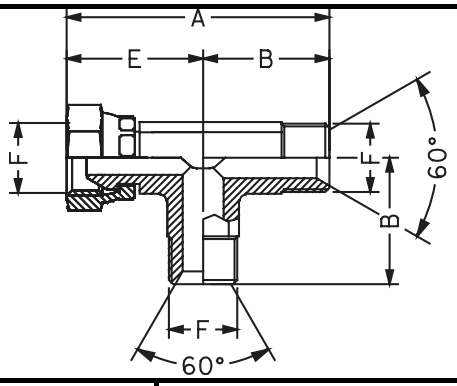

Particolare n°	Sigla mnemonica	Filetto F	Dimensioni (mm) A	B	E
0303818	LFGM22204	1/4"-19	58	27	31
0303925	LFGM22206	3/8"-19	65,5	31,5	34
0303826	LFGM22208	1/2"-14	77	37	40
0303827	LFGM22210	5/8"-14	78	36	42
0303834	LFGM22212	3/4"-14	86	40	46
0303909	LFGM22216	1"-11	102	50	52
0303910	LFGM22220	1"1/4-11	109	52	57

TFG222

ADATTATORE A "T" DI GIUNZIONE CON DADO GIREVOLE FILETTATURE GAS CILINDRICHE SV. 60°

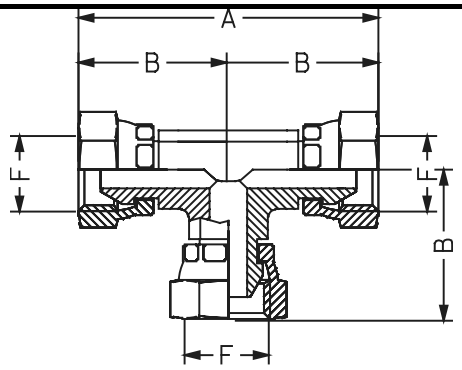

Particolare n°	Sigla mnemonica	Filetto F	Dimensioni (mm) A	B
0304112	TFG22204	1/4"-19	58	29
0304113	TFG22206	3/8"-19	68	34
0304121	TFG22208	1/2"-14	80	40
0304122	TFG22210	5/8"-14	84	42
0304089	TFG22212	3/4"-14	91	45,5
0304090	TFG22216	1"-11	104	52

NGO

ADATTATORE A 90° ORIENTABILE CON OR E RONDELLA METALLICA FILETTATURA GAS CILINDRICA - METRICA SV. 24° DIN 3861

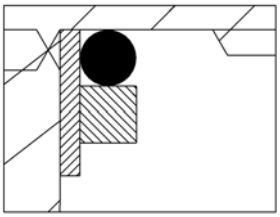

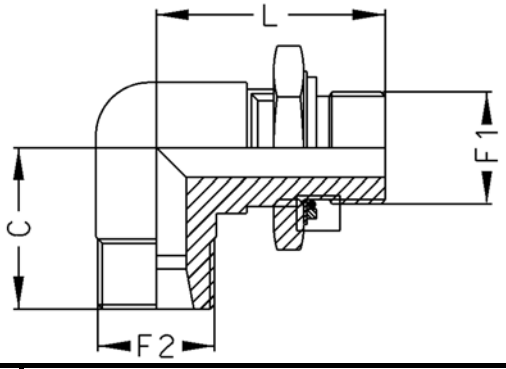

Particolare n°	Sigla mnemonica	Filetto F1	Filetto F2	Dimensioni (mm) C	L						DIN
0286104	NGO026L	1/8"-28	M12x1,5	19	32,5						6L
0286112	NGO048L	1/4"-19	M14x1,5	21	37						8L
0286120	NGO0410L	1/4"-19	M16x1,5	22	37						10L
0286138	NGO0612L	3/8"-19	M18x1,5	24	37						12L
0286146	NGO0815L	1/2"-14	M22x1,5	28	50						15L
0286153	NGO0818L	1/2"-14	M26x1,5	31	55						18L
0286161	NGO1222L	3/4"-14	M30x2	35	55						22L
0286179	NGO1628L	1"-11	M36x2	38	59,5						28L
0286187	NGO2035L	1"1/4-11	M45x2	45	62						35L
0286195	NGO2442L	1"1/2-11	M52x2	51	66						42L
0286229	NGO046S	1/4"-19	M14x1,5	23	37						6S
0286237	NGO048S	1/4"-19	M16x1,5	24	37						8S
0286245	NGO0610S	3/8"-19	M18x1,5	25	37						10S
0286252	NGO0612S	3/8"-19	M20x1,5	29	40,5						12S
0286260	NGO0812S	1/2"-14	M20x1,5	27	39						12S
0286278	NGO0814S	1/2"-14	M22x1,5	30	50						14S
0286286	NGO0816S	1/2"-14	M24x1,5	33	50						16S
0286294	NGO1216S	3/4"-14	M24x1,5	32	45						16S
0286302	NGO1220S	3/4"-14	M30x2	37	55						20S
0286310	NGO1625S	1"-11	M36x2	42	59,5						25S
0286328	NGO2030S	1"1/4-11	M42x2	49	62						30S
0286336	NGO2438S	1"1/2-11	M52x2	57	66						38S

NSG — NGU — NGI — NIPPLO ADATTATORE FILETT. GAS CILINDRICA METR. SV. 24° DIN 3901

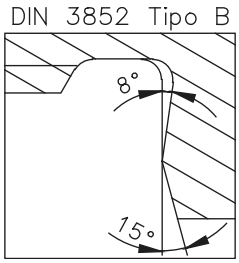

Senza guarnizione

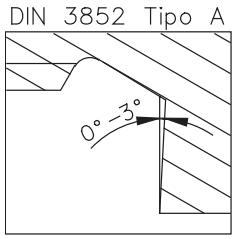

Per rondelle di rame o acciaio - gomma

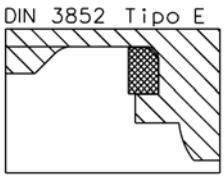

Con guarnizione già inserita

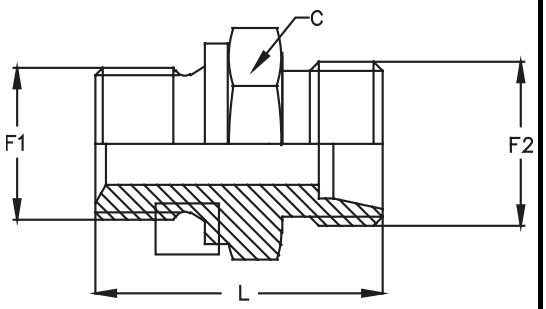

Particolare n°	*Sigla mnemonica*	*Particolare n°*	*Sigla mnemonica*	*Particolare n°*	*Sigla mnemonica*	*Filetto F1*	*Filetto F2*	*Dimensioni (mm) C*	*L*	*DIN*
0285007	**NSG026L**	**0285403**	**NGU026L**	**0285809**	**NGI026L**	1/8"-28	M12x1,5	14	23,5	**6L**
		0285404	**NGU046L**	**0285810**	**NGI046L**	1/4"-19	M12x1,5	14	29	**6L**
0285015	**NSG048L**	**0285411**	**NGU048L**	**0285817**	**NGI048L**	1/4"-19	M14x1,5	19	29	**8L**
0285023	**NSG0410L**	**0285429**	**NGU0410L**	**0285825**	**NGI0410L**	1/4"-19	M16x1,5	19	30	**10L**
		0285430	**NGU0412L**	**0285826**	**NGI0412L**	1/4"-19	M18x1,5	19	31,5	**12L**
		0291499	**NGU0610L**	**0285827**	**NGI0610L**	3/8"-19	M16x1,5	22	30	**10L**
0285031	**NSG0612L**	**0291501**	**NGU0612L**	**0285833**	**NGI0612L**	3/8"-19	M18x1,5	22	31,5	**12L**
		0291498	**NGU0615L**	**0285834**	**NGI0615L**	3/8"-19	M22x1,5	24	35	**15L**
		0291497	**NGU0810L**	**0285835**	**NGI0810L**	1/2"-14	M16x1,5	27	30	**10L**
		0291503	**NGU0812L**	**0285836**	**NGI0812L**	1/2"-14	M18x1,5	27	31,5	**12L**
0285049	**NSG0815L**	**0291505**	**NGU0815L**	**0285841**	**NGI0815L**	1/2"-14	M22x1,5	27	35	**15L**
0285056	**NSG0818L**	**0285452**	**NGU0818L**	**0285858**	**NGI0818L**	1/2"-14	M26x1,5	27	36	**18L**
				0285859	**NGI1218L**	3/4"-14	M26x1,5	32	36	**18L**
0285064	**NSG1222L**	**0291511**	**NGU1222L**	**0285866**	**NGI1222L**	3/4"-14	M30x2	32	40	**22L**
0285072	**NSG1628L**	**0291507**	**NGU1628L**	**0285874**	**NGI1628L**	1"-11	M36x2	41	43	**28L**
0285080	**NSG2035L**	**0291508**	**NGU2035L**	**0285882**	**NGI2035L**	1"1/4-11	M45x2	50	48	**35L**
0285098	**NSG2442L**	**0285494**	**NGU2442L**	**0285890**	**NGI2442L**	1"1/2-11	M52x2	55	52	**42L**
0285106	**NSG046S**	**0285502**	**NGU046S**	**0285908**	**NGI046S**	1/4"-19	M14x1,5	19	32	**6S**
0285114	**NSG048S**	**0285510**	**NGU048S**	**0285916**	**NGI048S**	1/4"-19	M16x1,5	19	34	**8S**
0285122	**NSG0610S**	**0285528**	**NGU0610S**	**0285924**	**NGI0610S**	3/8"-19	M18x1,5	22	34,5	**10S**
0285130	**NSG0612S**	**0285536**	**NGU0612S**	**0285932**	**NGI0612S**	3/8"-19	M20x1,5	22	36,5	**12S**
		0285537	**NGU0616S**	**0285933**	**NGI0616S**	3/8"-19	M24x1,5	27	41	**16S**
0285148	**NSG0812S**	**0285544**	**NGU0812S**	**0285940**	**NGI0812S**	1/2"-14	M20x1,5	27	39	**12S**
0285155	**NSG0814S**	**0285551**	**NGU0814S**	**0285957**	**NGI0814S**	1/2"-14	M22x1,5	27	41	**14S**
0285163	**NSG0816S**	**0285569**	**NGU0816S**	**0285965**	**NGI0816S**	1/2"-14	M24x1,5	27	41	**16S**
		0285570	**NGU0820S**	**0285966**	**NGI0820S**	1/2"-14	M30x2	32	47	**20S**
0285171	**NSG1216S**	**0285577**	**NGU1216S**	**0285973**	**NGI1216S**	3/4"-14	M24x1,5	32	45	**16S**
0285189	**NSG1220S**	**0285585**	**NGU1220S**	**0285981**	**NGI1220S**	3/4"-14	M30x2	32	47	**20S**
		0285586	**NGU1225S**	**0285982**	**NGI1225S**	3/4"-14	M36x2	41	53	**25S**
0285197	**NSG1625S**	**0285593**	**NGU1625S**	**0285999**	**NGI1625S**	1"-11	M36x2	41	53	**25S**
		0285594	**NGU1630S**	**0286000**	**NGI1630S**	1"-11	M42x2	46	57	**30S**
0285205	**NSG2030S**	**0285601**	**NGU2030S**	**0286005**	**NGI2030S**	1"1/4-11	M42x2	50	57	**30S**
0285213	**NSG2438S**	**0285619**	**NGU2438S**	**0286013**	**NGI2438S**	1"1/2-11	M52x2	55	64	**38S**

ST

SPIRALE DI PROTEZIONE IN ACCIAIO ZINCATO A SEZIONE TONDA

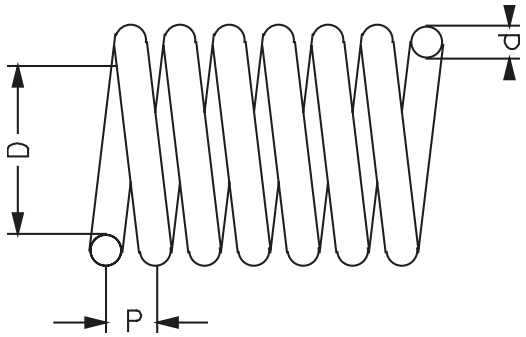

Particolare n°	Sigla mnemonica	Applicazione				Dimensioni (mm)			
		R1T - R2K	R2T	R7 - HPT	4SP - 4SH	D	P	d	
0392404	ST120			03		12	4	1,5	
0392405	ST145	04	03	05		14,5	4	1,5	
0392406	ST170	05	04	06		17	5	2	
0392407	ST185	06	05		04	18,5	5	2	
0392415	ST210		06	08		21	5	2	
0392423	ST230	08	08		06	23	5	2	
0392431	ST260	10	10	10	08	26	5	2	
0392449	ST305	12	12	12	10	30,5	5	2,5	
0392456	ST330				12	33	5	2,5	
0392457	ST370	16		12		37	6	3	
0392464	ST410		16		16	41	6	3	
0392472	ST470	20			20	47	6	3	
0392473	ST520	24	20			52	6	3	
0392480	ST585		24		24	58,5	6	3	
0392481	ST695	32	32		32	69,5	6	3	
0392482	ST720					72	6	3	

SP

SPIRALE DI PROTEZIONE IN ACCIAIO ZINCATO A SEZIONE RETTANGOLARE

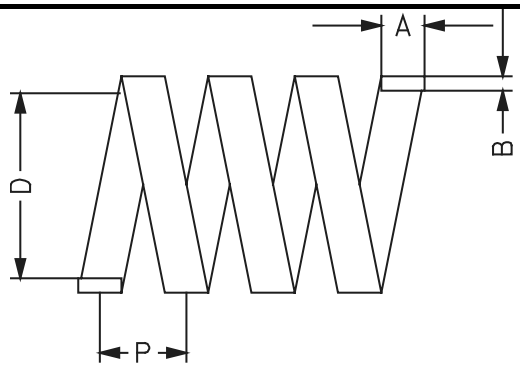

Particolare n°	Sigla mnemonica	Applicazione				Dimensioni (mm)			
		R1T - R2K	R2T	R7 - HPT	4SP - 4SH	D	P	A	B
0556787	**SP15**	04	03	05		15	9	7	0,8
0552877	**SP17**	05	04	06		17	9	7	0,8
0566034	**SP19**	06	05		04	19	9	7	0,8
0553420	**SP23**	08	06 - 08	08	06	23	9	7	0,8
0553438	**SP26**	10	10	10	08	26	9	7	0,8
0553438	**SP29**	12	12	12	10	29	9	7	0,8
0553455	**SP31**	12	12	12		31	9	7	0,8
0553180	**SP34**			16	10 - 12	34	9	7	0,8
0553669	**SP41**	16	16		16	41	15	13	0,8
0567123	**SP48**	20	20		20	48	15	13	0,8
0553677	**SP52**	24				52	15	13	0,8
0567107	**SP60**	32	24		24	60	15	13	0,8

GT

GUAINA ELICOIDALE TERMOPLASTICA A SEZIONE SEMITONDA

Particolare n°	Sigla mnemonica	Applicazione				Dimensioni (mm)			
		R1AT-R2K	R2AT	R7 - HPT	4SP - 4SH	D	A		
0553963	**GT95**			02 - 03		9,5	6,35		
0553967	**GT127**	04 - 05	03 - 04	04 - 05		12,7	13		
0553980	**GT155**	06	05 - 06	06	04	16	13		
0553968	**GT190**	08 - 10	06 - 08	08 - 10	06 - 08	19	16		
0553969	**GT254**	12	10	10 - 12	08 - 10	25,4	16		
0553975	**GT280**	12	12	12 - 16	10 - 12	28	25		
0553970	**GT350**	16 - 20	16	16	12 - 16	35	25		
0553983	**GT650**	24 - 32	24 - 32		24 - 32	65	35		
0553984	**GT800**		48		32	80	35		

APPLICAZIONI: efficace protezione meccanica all'abrasione e a sollecitazioni accidentali.
CARATTERISTICHE: resistente agli agenti atmosferici, agli oli ed ai carburanti.
TEMPERATURA DI SERVIZIO: -20° C +85° C

GI

TUBO DI PROTEZIONE INOX AISI 304 A SEZIONE ROTONDA PROFILO SQUADRATO

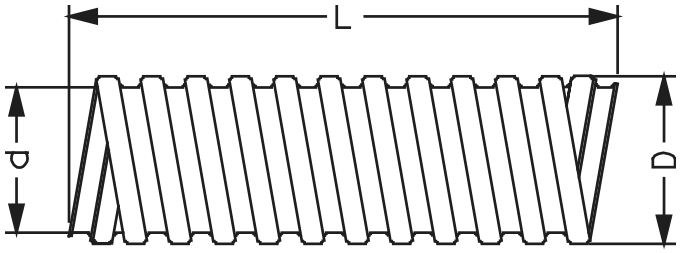

Particolare n°	Sigla mnemonica	Applicazione				Dimensioni (mm)			
						d	D	L	R.C.
		TP1		HPT1		mm	mm	m	mm
0028900	GI10	04 - 05		03		10	12,5	20 - 80	35
0028901	GI12	06		04		12	14,5	20 - 80	40
0028903	GI14	10				14	17	20 - 80	50
0028904	GI16			05		16	19	20 - 60	50
0028902	GI18	12		06		18	21,5	20 - 60	60
0028905	GI20	16				20	23,5	20 - 60	70
0028906	GI22			08		22	25,5	20 - 50	80
0028951	GI24	20		10		24	27,5	20 - 50	85
0028907	GI26			12		26	29,5	20 - 50	90
0028908	GI28	24				28	31,5	20 - 50	95
0028909	GI30	32				30	33,5	15 - 50	100

APPLICAZIONI: efficace protezione meccanica all'abrasione, a sollecitazioni accidentali ed allo schiacciamento.
Limitatore raggio minimo di curvatura.

GNP — GUAINA DI PROTEZIONE IN PVC COLORE NERO

Particolare n°	Sigla mnemonica	Applicazione					Dimensioni (mm)			
		R1T	1SN	2SN	2SC	2KF	S	D		
0553993	GNP03	04	04		06	06	18	19,5		
0553994	GNP04						20	22		
0553995	GNP05	08	05				22	24		
0553996	GNP06	10	06		06	10	24	26		
0553997	GNP08				08	13	26	28		
0553998	GNP10		12	10	10 - 12		30	32		
0554000	GNP16				16		45	47		

IMP — IMPUGNATURE IN GOMMA

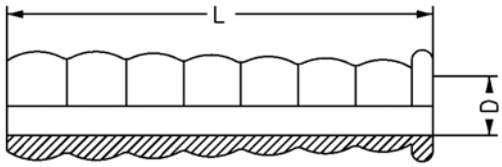

Particolare n°	Sigla mnemonica	Dimensioni			Applicabile a tubo
		L mm	D int. mm	Colore impugnatura	
0061507	IMP13017N	130	17	NERO	TH1 - TH2 (1/4")
0061508	IMP13017B	130	17	BLU	TH1 - TH2 (1/4")
0061606	IMP11818N	118	18	NERO	TH1 - TH2 (5/16")
0061655	IMP11818B	118	18	BLU	TH1 - TH2 (5/16")
0061705	IMP13021N	130	21	NERO	TH1 - TH2 (3/8")
0061700	IMP13021B	130	21	BLU	TH1 - TH2 (3/8")
0061650	IMP9817N	98	17	NERO	TH1 - TH2 (1/4" - 5/16")
0061651	IMP9817B	98	17	BLU	TH1 - TH2 (1/4" - 5/16")

CARATTERISTICHE: ottima resistenza all'ozono, all'acqua, alle temperature elevate.
TEMPERATURA DI SERVIZIO: max 130° C continui.

PROTEZIONI CONTRO LA FIAMMA ED IL CALORE

GUAINE PREOX KEVLAR

Le guaine PREOX KEVLAR sono dei manufatti tessili appositamente studiati e realizzati per risolvere tutti i problemi di rivestimento e di protezione termica/meccanica dei nostri tubi in gomma. Il loro impiego è comunque estendibile ad altre applicazioni: - tubazioni in generale
- protezione rulli di scorrimento nelle industrie vetrarie
- protezione dal fuoco dei tiranti.

L'alta resistenza termica che li caratterizza (temperatura d'esercizio fino a 450° C) e la buona risposta alle sollecitazioni meccaniche (trazione, strappo, taglio sfregamento) si deve alle ben note qualità intriseche delle fibre aramidiche (kevlar, twaron) e delle fibre di carbonio. Le guaine PREOX KEVLAR hanno anche un'ottima resistenza ai vari agenti chimici (solventi, oli, carburanti, acidi, basi, etc...) e a differenza delle calze in vetro ed in ceramica, non hanno irritazioni cutanee, non emettono particelle nocive. In alcuni casi possiamo impiegarle in sostituzione della trecciatura esterna in filo metallico.

GPK — GUAINA PREOX - KEVLAR

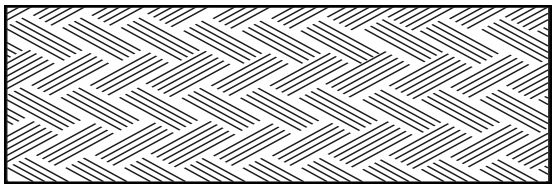

Particolare n°	Sigla mnemonic	Dimensioni (mm)	
		D	S
0049060	GPK10	10	1,5
0049061	GPK15	15	1,5
0049062	GPK20	20	1,5
0049063	GPK25	25	1,5
0049064	GPK30	30	1,5
0049065	GPK35	35	1,5
0049066	GPK40	40	1,5
0049067	GPK45	45	1,5
0049068	GPK50	50	1,5
0049069	GPK55	55	1,5
0049070	GPK60	60	1,5
0049071	GPK65	65	1,5
0049072	GPK70	70	1,5

CARATTERISTICHE TECNICHE

Colore: ***nero/verde***
Contenuto fibre: ***PAN (PoliAcriloNicrile) 70%***
Contenuto fibre: ***Aramidiche 30%***
Temperatura max d'esercizio: ***450° C***
Carico di rottura residuo dopo 24h a 300°C: ***90%***
Conducibilità termica a 300° C: ***0,05 cal/m h °C***
Calore specifico delle fibre: ***0,3 cal/kg °C***

Possiamo eseguire trecciature dirette sul tubo garantendo perfetta aderenza della guaina su di esso.
Lotto minimo di fornitura: rotoli da 50 m
Lotto minimo di trecciatura sul tubo: 50 m

TMM TAPPO IN PLASTICA FILETTATO MASCHIO METRICO

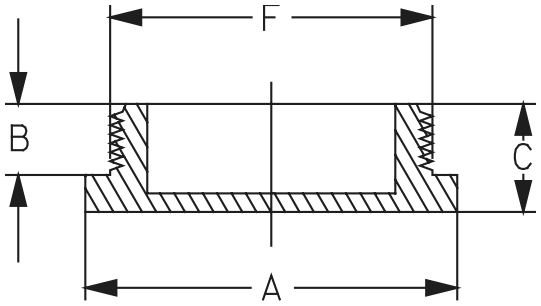

Particolare n°	Sigla mnemonica	Filetto F	Dimensioni (mm) A	B	C	Applicazione su particolari
0551669	TMM7C	M7x1	11,5	6	9,5	B1-C1-Y1-B8-C8-Y8
0551670	TMM8C	M8x1	11,5	6	9,5	B1-C1-Y1-B8-C8-Y8
0551673	TMM10C	M10x1	14,5	6	9,5	B1-C1-Y1-B8-C8-Y8
0551674	TMM12A	M12x1,5	18	8	13,5	B1-C1-Y1-B8-C8-Y8
0573936	TMM14A	M14x1,5	20,5	8,5	13,5	B1-C1-Y1-B8-C8-Y8
0551675	TMM16A	M16x1,5	19,5	9	14,5	B1-C1-Y1-B8-C8-Y8
0551676	TMM18A	M18x1,5	21,5	9	14	B1-C1-Y1-B8-C8-Y8
0551677	TMM20A	M20x1,5	25,5	9	15	B1-C1-Y1-B8-C8-Y8
0551678	TMM22A	M22x1,5	26	8,5	13,5	B1-C1-Y1-B8-C8-Y8
0551679	TMM24A	M24x1,5	29	10	16	B1-C1-Y1-B8-C8-Y8
0551680	TMM26A	M26x1,5	30	11	15,5	B1-C1-Y1-B8-C8-Y8
0551681	TMM30A	M30x1,5	35	8	14	B1-C1-Y1-B8-C8-Y8
0573937	TMM30B	M30x2	35	8	14	B1-C1-Y1-B8-C8-Y8
0551682	TMM36B	M36x2	40	10	16	B1-C1-Y1-B8-C8-Y8
0551683	TMM38A	M38x1,5	45	10	16	B1-C1-Y1-B8-C8-Y8
0551687	TMM42A	M42x1,5	47	10,5	17,5	B1-C1-Y1-B8-C8-Y8
0551684	TMM42B	M42x2	47	10,5	17,5	B1-C1-Y1-B8-C8-Y8
0551685	TMM45B	M45x2	50	11	17	B1-C1-Y1-B8-C8-Y8
0551686	TMM52B	M52x2	60	11,5	17,5	B1-C1-Y1-B8-C8-Y8

TMG TAPPO IN PLASTICA FILETTATO MASCHIO GAS

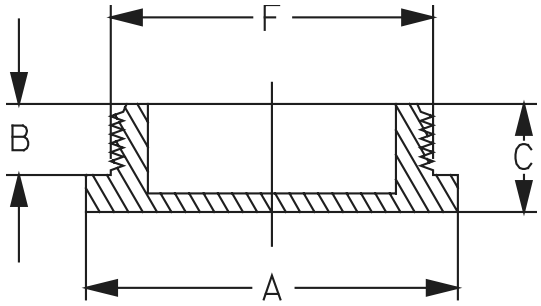

Particolare n°	Sigla mnemonica	Filetto F	Dimensioni (mm) A	B	C	Applicazione su particolari
0551673	TMG02	1/8"-28	14,5	6	9,5	B2-C2-Y2
0551674	TMG04	1/4"-19	18	8	13,5	B2-C2-Y2
0551675	TMG06	3/8"-19	19,5	9	14,5	B2-C2-Y2
0551677	TMG08	1/2"-14	25,5	9	15	B2-C2-Y2
0551678	TMG10	5/8"-14	26	8,5	13,5	B2-C2-Y2
0551680	TMG12	3/4"-14	30	11	17	B2-C2-Y2
0551927	TMG16	1"-11	37,5	10	15,5	B2-C2-Y2
0551684	TMG20	1"1/4-11	47	10,5	17,5	B2-C2-Y2
0551928	TMG24	1"1/2-11	54	10,5	16,5	B2-C2-Y2
0551930	TMG32	2"-11	71	11	17,5	B2-C2-Y2

TFM TAPPO IN PLASTICA FILETTATO FEMMINA METRICO

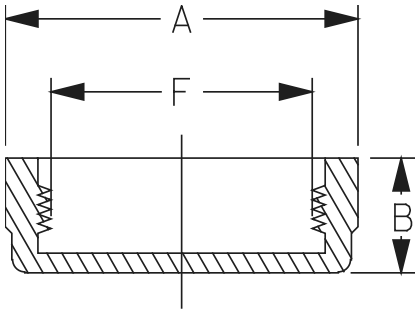

Particolare n°	Sigla mnemonica	Filetto F	Dimensioni (mm) A	B		Applicazione su particolari
0551904	TFM10C	M10x1	12	13		A1 - A8
0551905	TFM12A	M12x1,5	15	14		A1 - A8
0551915	TFM14A	M14x1,5	16,5	14,5		A1 - A8
0551906	TFM16A	M16x1,5	19	11		A1 - A8
0551916	TFM18A	M18x1,5	21	17		A1 - A8
0551907	TFM20A	M20x1,5	23	14		A1 - A8
0551908	TFM22A	M22x1,5	25	20.5		A1 - A8
0573656	TFM24A	M24x1,5	25	20.5		A1 - A8
0551909	TFM26A	M26x1,5	29.5	22		A1 - A8
0551910	TFM30B	M30x2	33	17		A1 - A8
0551917	TFM36B	M36x2	38	18.5		A1 - A8
0551902	TFM38A	M38x1,5	40,5	22		A1 - A8
0551901	TFM42A	M42x1,5	45	23,5		A1 - A8
0551918	TFM42B	M42x2	45	23.5		A1 - A8
0551919	TFM45B	M45x2	47.5	22		A1 - A8
0551920	TFM52B	M52x2	55	24.5		A1 - A8

TFG TAPPO IN PLASTICA FILETTATO FEMMINA GAS

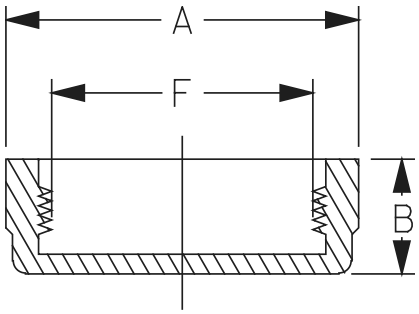

Particolare n°	Sigla mnemonica	Filetto F	Dimensioni (mm) A	B		Applicazione su particolari
0551904	TFG02	1/8"-28	12	13		A2 - A3 - A4
0568782	TFG04	1/4"-19	15	11		A2 - A3 - A4
0568790	TFG06	3/8"-19	19	11		A2 - A3 - A4
0568808	TFG08	1/2"-14	23	14		A2 - A3 - A4
0551908	TFG10	5/8"-14	25	20		A2 - A3 - A4
0568816	TFG12	3/4"-14	29,5	22		A2 - A3 - A4
0568824	TFG16	1"-11	36,5	21,5		A2 - A3 - A4
0551918	TFG20	1"1/4-11	45	23,5		A2 - A3 - A4
0571034	TFG24	1"1/2-11	50,5	28,5		A2 - A3 - A4
0551921	TFG32	2"-11	62,5	27,5		A2 - A3 - A4

TMJ — TAPPO IN PLASTICA FILETTATO MASCHIO J.I.C.

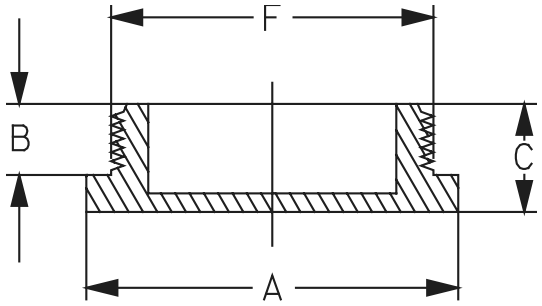

Particolare n°	Sigla mnemonica	Filetto F	Dimensioni (mm) A	B	C	Applicazione su particolari
0551673	TMJ03	3/8"-24	14,5	6	9,5	B6 - C6 - Y6
0551931	TMJ04	7/16"-20	16,5	7	12	B6 - C6 - Y6
0551674	TMJ05	1/2"-20	18	8	13,5	B6 - C6 - Y6
0573936	TMJ06	9/16"-18	20,5	8,5	13,5	B6 - C6 - Y6
0551675	TMJ07	5/8"-16	19,5	9	14,5	B6 - C6 - Y6
0551933	TMJ08	3/4"-16	21	10	15	B6 - C6 - Y6
0551678	TMJ10	7/8"-14	26	8,5	13,5	B6 - C6 - Y6
0551680	TMJ12	1"1/16"-12	30	11	17	B6 - C6 - Y6
0573937	TMJ14	1"3/16"-12	35	8	14	B6 - C6 - Y6
0551927	TMJ16	1"5/16-12	37,5	10	15,5	B6 - C6 - Y6
0551934	TMJ20	1"5/8-12	47	10,5	17,5	B6 - C6 - Y6
0551928	TMJ24	1"7/8-12	54	10,5	16,5	B6 - C6 - Y6

TFJ — TAPPO IN PLASTICA FILETTATO FEMMINA JIC

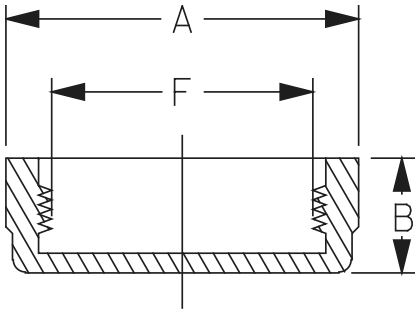

Particolare n°	Sigla mnemonica	Filetto F	Dimensioni (mm) A	B		Applicazione su particolari
0551904	TFJ03	3/8"-24	12	13		A6
0551922	TFJ04	7/16"-20	13,5	13,5		A6
0551923	TFJ05	1/2"-20	15	14		A6
0551915	TFJ06	9/16"-18	16,5	14,5		A6
0551924	TFJ08	3/4"-16	21	17		A6
0551908	TFJ10	7/8"-14	25	20,5		A6
0568816	TFJ12	1"1/16"-12	29,5	22		A6
0551910	TFJ14	1"3/16"-12	33	17		A6
0568824	TFJ16	1"5/16-12	36	21,5		A6
0551925	TFJ20	1"5/8-12	45	24		A6
0571034	TFJ24	1"7/8-12	51	28		A6
0551926	TFJ32	2"1/2-12	66,5	34		A6

TF3 — TAPPO IN PLASTICA PER FLANGE SAE 3000

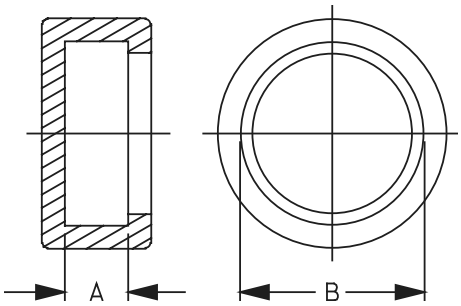

Particolare n°	Sigla mnemonica	Filetto F	Dimensioni (mm) A	B		Applicazione su particolari
0551941	TF308	1/2"	11	30		F3 - G3 - L3
0551942	TF312	3/4"	11	38		F3 - G3 - L3
0573670	TF316	1"	13	46		F3 - G3 - L3
0551943	TF320	1"1/4	14	51,5		F3 - G3 - L3
0551944	TF324	1"1/2	12	60		F3 - G3 - L3
0551946	TF332	2"	14	70		F3 - G3 - L3
0551947	TF340	2"1/2	11	84		F3 - G3 - L3

TF6 — TAPPO IN PLASTICA PER FLANGE SAE 6000

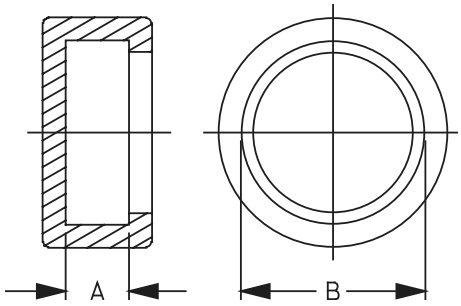

Particolare n°	Sigla mnemonica	Filetto F	Dimensioni (mm) A	B		Applicazione su particolari
0573654	TF608	1/2"	12	32		F6 - G6 - L6
0551948	TF612	3/4"	13	41		F6 - G6 - L6
0568758	TF616	1"	15	49		F6 - G6 - L6
0568766	TF620	1"1/4	15	54		F6 - G6 - L6
0568774	TF624	1"1/2	16,5	63,5		F6 - G6 - L6
0551949	TF632	2"	17	80,5		F6 - G6 - L6

TOM — TAPPO IN PLASTICA PER OCCHIELLI METRICI

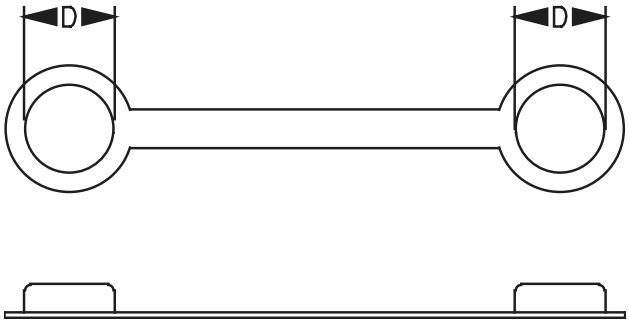

Particolare n°	Sigla mnemonica	Filetto F	Dimensioni (mm) D	Applicazione su particolari
0551932	**TOM10A**	M10x1	10,2	D1
0551935	**TOM12A**	M12x1,5	12,2	D1
0551912	**TOM14A**	M14x1,5	14,3	D1
0551913	**TOM16A**	M16x1,5	16,5	D1
0551914	**TOM18A**	M18x1,5	18,5	D1
0551938	**TOM21A**	M20x1,5	21,2	D1
0551939	**TOM22A**	M22x1,5	22,2	D1
0551958	**TOM27A**	M27x2	27,5	D1

TOG — TAPPO IN PLASTICA PER OCCHIELLI GAS

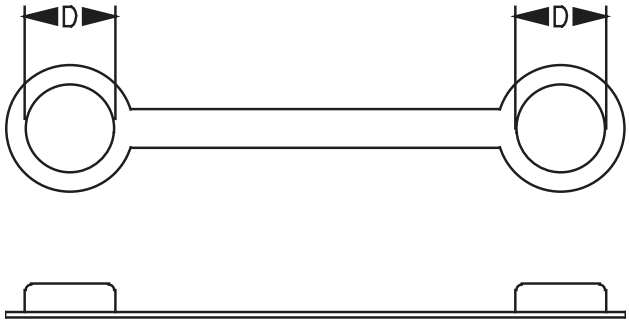

Particolare n°	Sigla mnemonica	Filetto F	Dimensioni (mm) D	Applicazione su particolari
0551932	**TOG02**	1/8"	10,2	D2
0551936	**TOG04**	1/4"	13,2	D2
0551913	**TOG06**	3/8"	16,5	D2
0551938	**TOG08**	1/2"	21,2	D2

TER — TAPPO IN PLASTICA PER RACCORDI AD ESTREMITA' TUBOLARE

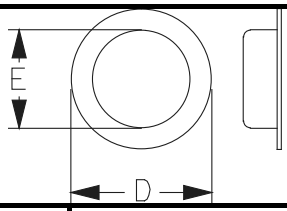

Particolare n°	Sigla mnemonica	Tubolare (mm) E	Dimensioni (mm) D	Applicazione su particolari
0551672	TER7	6	7	E - H - K
0551689	TER9	8	9	E - H - K
0551705	TER11	10	11	E - H - K
0551721	TER13	12	13	E - H - K
0551739	TER15	14	15	E - H - K
0565523	TER16	15	16	E - H - K
0551747	TER17	16	17	E - H - K
0551754	TER19	18	19	E - H - K
0551762	TER21	20	21	E - H - K
0551772	TER23	22	23	E - H - K
0553909	TER24	23	24	E - H - K
0551796	TER26	25	26	E - H - K
0551804	TER29	28	29	E - H - K
0551812	TER31	30	31	E - H - K
0553735	TER34	33	34	E - H - K
0551846	TER36	35	36	E - H - K
0551853	TER39	38	39	E - H - K
0551937	TER43	42	43	E - H - K

APL — ANELLINO IN PLASTICA PER RACCORDI PUSH LOK

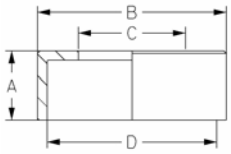

Particolare n°	Sigla mnemonica	Diam. int. tubo inc.	Diam. int. tubo mm	Dimensioni (mm) A	B	C	D	Colore	Applicazione su particolari
0561126	APL04B	1/4"	6	5,5	15	8,5	13,5	BLU	Raccordi push lok - tubo R6 1/4"
0561121	APL04G	1/4"	6	5,5	15	8,5	13,5	GIALLO	Raccordi push lok - tubo R6 1/4"
0561134	APL04R	1/4"	6	5,5	15	8,5	13,5	ROSSO	Raccordi push lok - tubo R6 1/4"
0561142	APL04V	1/4"	6	5,5	15	8,5	13,5	VERDE	Raccordi push lok - tubo R6 1/4"
0562553	APL06B	3/8"	10	6,5	19	12,3	16,5	BLU	Raccordi push lok - tubo R6 3/8"
0562308	APL06G	3/8"	10	6,5	19	12,3	16,5	GIALLO	Raccordi push lok - tubo R6 3/8"
0557470	APL06R	3/8"	10	6,5	19	12,3	16,5	ROSSO	Raccordi push lok - tubo R6 3/8"
0557462	APL06V	3/8"	10	6,5	19	12,3	16,5	VERDE	Raccordi push lok - tubo R6 3/8"
0562298	APL08B	1/2"	12	7	23	15,4	20,3	BLU	Raccordi push lok - tubo R6 1/2"
0561894	APL08G	1/2"	12	7	23	15,4	20,3	GIALLO	Raccordi push lok - tubo R6 1/2"
0560962	APL08R	1/2"	12	7	23	15,4	20,3	ROSSO	Raccordi push lok - tubo R6 1/2"
0560963	APL08V	1/2"	12	7	23	15,4	20,3	VERDE	Raccordi push lok - tubo R6 1/2"
0560964	APL12B	3/4"	20	9	30	21,6	26,7	BLU	Raccordi push lok - tubo R6 3/4"
0561886	APL12G	3/4"	20	9	30	21,6	26,7	GIALLO	Raccordi push lok - tubo R6 3/4"
0560961	APL12R	3/4"	20	9	30	21,6	26,7	ROSSO	Raccordi push lok - tubo R6 3/4"
0560953	APL12V	3/4"	20	9	30	21,6	26,7	VERDE	Raccordi push lok - tubo R6 3/4"
0560954	APL16B	1"	25	9,5	35	27,8	33,2	BLU	Raccordi push lok - tubo R6 1"
0560955	APL16G	1"	25	9,5	35	27,8	33,2	GIALLO	Raccordi push lok - tubo R6 1"
0560956	APL16R	1"	25	9,5	35	27,8	33,2	ROSSO	Raccordi push lok - tubo R6 1"
0560957	APL16V	1"	25	9,5	35	27,8	33,2	VERDE	Raccordi push lok - tubo R6 1"

DISPOSITIVI DI SICUREZZA

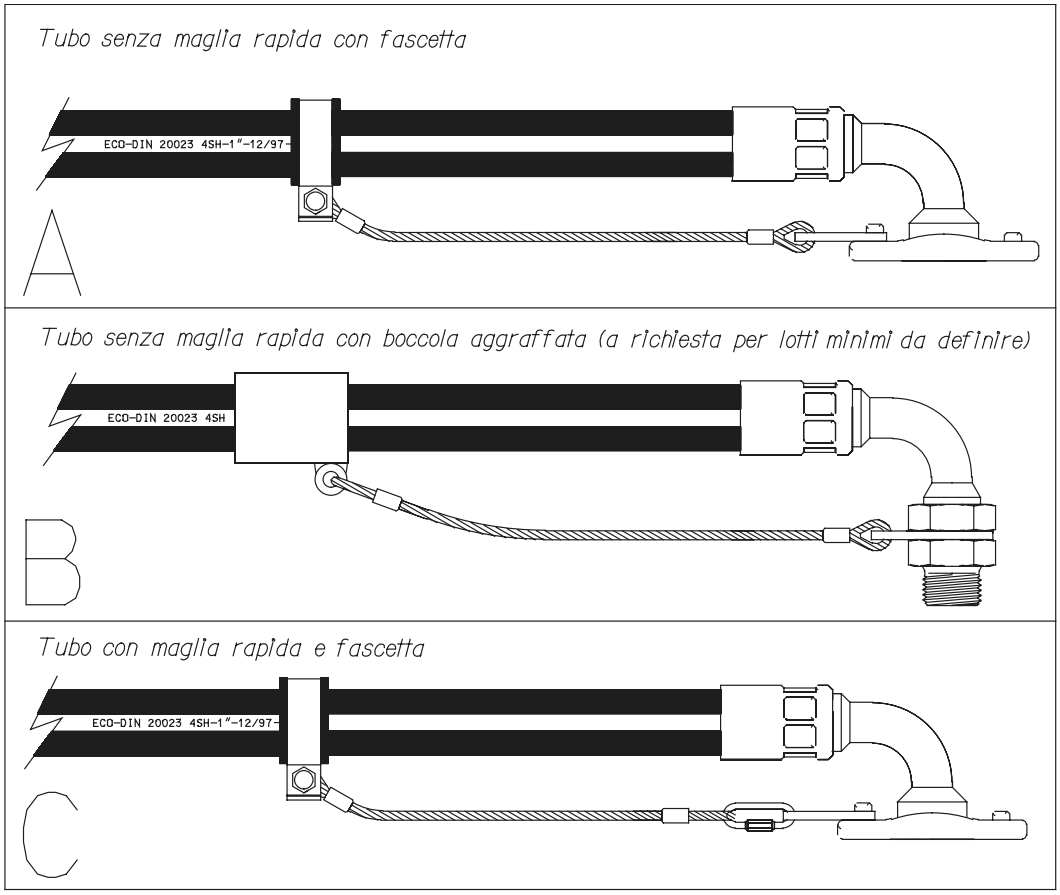

Questi dispositivi consentono di evitare lo sbandieramento del tubo flessibile, in caso di rottura o sfilamento. Sono applicabili alla gamma di tubazioni flessibili riportata in tabella FS a pag.198 e di raccordi riportata nelle tabelle PA-SA3-SA6 da pag.199 a pag.200.

Possono essere fornite già montate sui ns. tubi flessibili raccordati:

Criterio di scelta

- Versione "A" (senza maglia rapida)

1) Determinare la fascetta di sicurezza "FS" in relazione del tipo e diametro del tubo flessibile (es: tubo 4SH 1" con fascetta FS3437 cod. 574035).
2) Determinare la piastrina "PA" oppure la staffa "SA3 / SA6" in relazione del tipo di raccordo (es: raccordo CPB830S con piastrina PA2030S cod. 560425).
3) Determinare la fune d'acciaio "FA" in relazione del DN del tubo flessibile (es: tubo 4SH 1" con FA0616).

- Versione "B" con boccola aggraffata (a richiesta per lotti minimi da definire)

1) Determinare la boccola "BA" in relazione del tipo e diametro del tubo flessibile (es: tubo 4SH 1" con boccola BA40 cod. 554873).
2) Determinare la piastrina "PA" oppure la staffa "SA3 / SA6" in relazione del tipo di raccordo (es: raccordo CPB830S con piastrina PA2030S cod. 560425).
3) Determinare la fune d'acciaio "FA" in relazione del DN del tubo flessibile (es: tubo 4SH 1" con FA0616).

Possono essere fornite non premontate, quindi sciolte, e venire applicate dall'utente.

Criterio di scelta

- Versione "C" (con maglia rapida)

1) Determinare la fascetta di sicurezza "FS" in relazione del tipo e diametro del tubo flessibile (es: tubo 4SH 1" con fascetta FS3437 cod. 574035).
2) Determinare la piastrina "PA" oppure la staffa "SA3 / SA6" in relazione del tipo di raccordo (es: raccordo CPB830S con piastrina PA2030S cod. 560425).
3) Determinare la fune d'acciaio "FA" in relazione del DN del tubo flessibile (es: tubo 4SH 1" con FA0616).
4) Determinare la maglia rapida "MR" in relazione alla fascetta di sicurezza impiegata (es: tubo 4SH 1" con fascetta FS3437 cod. 574035 con maglia rapida MR5 cod. 554541).

Criteri di applicazione ed utilizzo dei dispositivi di sicurezza.

I nostri dispositivi di sicurezza costituiscono un prodotto i cui limiti d'intervento, per quanto riguarda il valore delle forze da contrastare, sono riportati nelle tabelle "FA" ed "MR" a pag.201. Il loro dimensionamento, necessariamente, non è stato realizzato sulla funzione dei valori di sollecitazione per effetto delle massime pressioni operative dei vari tubi flessibili. Il loro intervento deve avvenire consentendo un parziale sfilamento del tubo flessibile del raccordo. Il posizionamento della fascetta di sicurezza o boccola di aggancio deve essere tale da consentire, data la lunghezza della fune, un distacco del tubo dal raccordo di almeno 10 mm come illustrato in figura sotto:

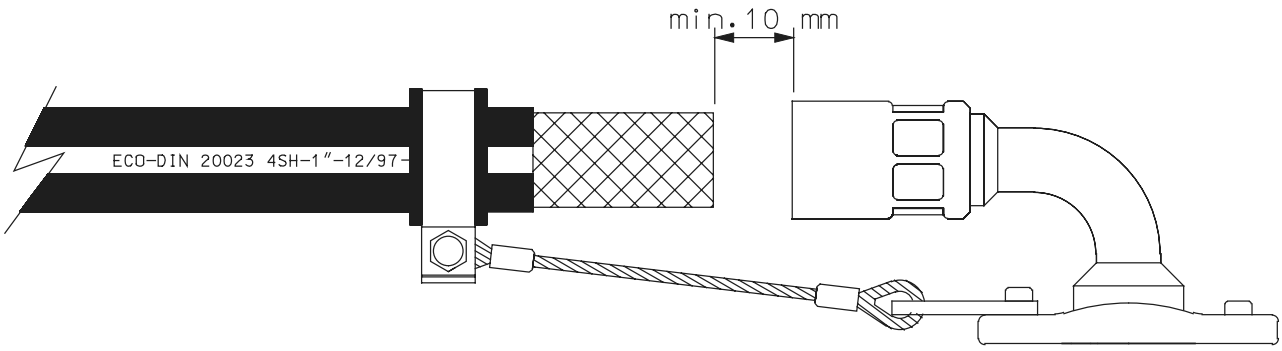

BA — BOCCOLA AGGANCIO SICUREZZA (*)

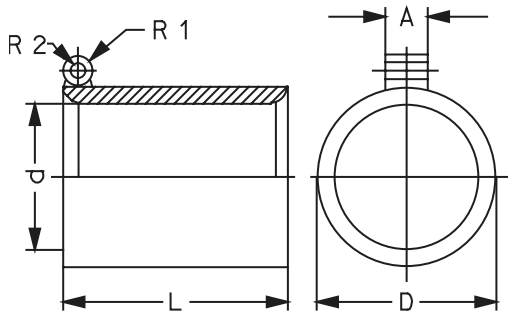

Particolare n°	Sigla mnemonica	Diam. int. tubo - DN -		Dimensioni (mm)						Applicabile a tubo
				D	d	A	R1	R2	L	
		inc.	mm	mm	mm	mm	mm	mm	mm	
0573895	BA26	1/2"	12	30	25,4	10	7,5	6	30	4SP
0554477	BA29	5/8"	16	37	29	10	7,5	6	53	2SC - 4SH
0556894	BA35	3/4"	20	45,15	34,4	10	7,5	6	53	2SC - 4SH
0554873	BA40	1"	25	48	40	10	7,5	6	53	2SC - 4SH
0554493	BA49	1"1/4	32	57	49	10	7,5	6	53	2SC - 4SH
0555557	BA59	1"1/2	40	65	59	10	7,5	6	53	2SC - 4SH
0560391	BA70	2"	50	80	70	10	7,5	6	75	4SH

(*) Esecuzione a richiesta per lotti minimi da definire.

FS FASCETTA SICUREZZA

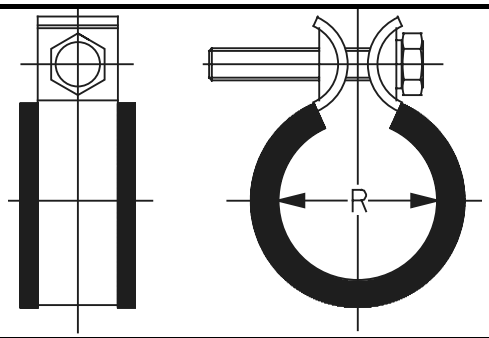

Particolare n°	Sigla mnemonica	Dimensioni R min	Dimensioni R max	Applicabile a tubo
562679	FS1820	18	20	R2AT (3/8") 1SC (1/2") 2SC (3/8") 4SP (1/4") 4SH (5/8")
562677	FS2123	21	23	R2AT (1/2") 1SC (5/8") 2SC (1/2") 4SP-R15 (3/8")
562681	FS2426	24	26	R2AT (5/8") 1SC (3/4") 4SP-R15 (1/2")
562682	FS2729	27	29	RA1T-2SC (3/4") 4SP-4SH (5/8") R13 (1/2")
562680	FS3032	30	32	R13-R15-4SP (3/4")
562676	FS3335	33	35	1SC (1")
574035	FS3639	36	39	R1AT-R2AT-2SC-4SP-4SH-R13-R15 (1")
562683	FS4043	40	43	4SP-R15 (1")
562684	FS4447	44	47	R2AT- 4SH- (1"1/4)
562685	FS4851	48	51	R1AT (1"1/2) R2AT-4SP-R15-R13 (1"1/4)
562687	FS5256	52	56	R2AT- 4SH- (1"1/2)
562688	FS5761	57	61	R15-R13- 4SP- (1"1/2)
562689	FS6266	62	66	R1AT (2")
562690	FS6773	67	73	R2AT-4SP- 4SH- R13 (2")
562691	FS7278	72	78	R13 (2")

PFPA

PIASTRINA SICUREZZA – FUNE - STAFFA DI ANCORAGGIO PER RACCORDI CP-H / B8-C8-Y8 SU ADATTATORI DIN 2353 E RACCORDI CP-H / B2C2Y2 SU ADATTATORI GAS

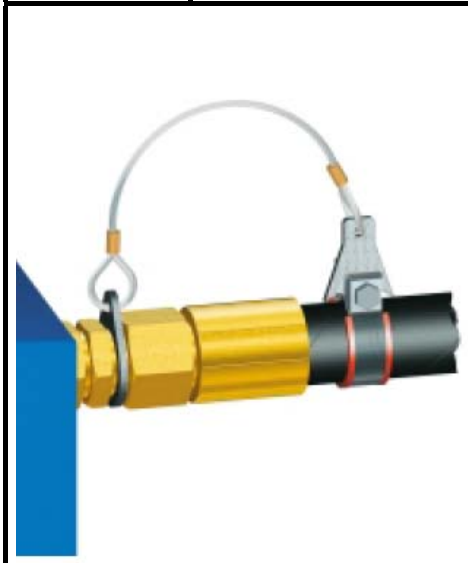

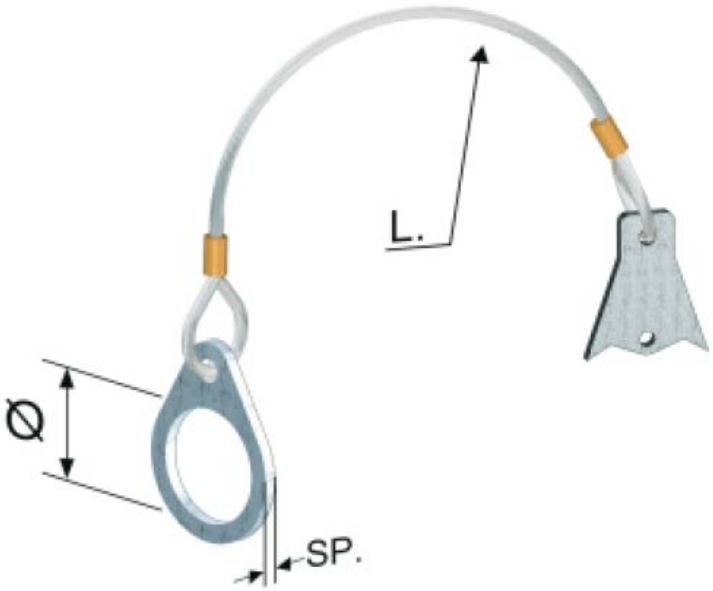

Particolare completo n°	*Sigla mnemonica*	*Dimensioni (mm)*			*Tipi di filetti e raccordi abbinabili*		
		Ø	*SP*	*L (fune)*	*DIN*	*BSP*	
		mm	*mm*	*mm*		*Pollici*	*Modulo*
576764	**PFPA048L**	14,5	2,5	300	**8L**	**1/4"**	**04**
576765	**PFPA0610L8S**	17	2,5	300	**10L-8S**	**3/8"**	**06**
576766	**PFPA12L10S**	18,5	2,5	300	**12L-10S**	**-**	**-**
576767	**PFPA12S**	20,5	2,5	300	**12S**	**-**	**-**
576768	**PFPA0815L14S**	22,5	2,5	300	**15L-14S**	**1/2"**	**08**
576769	**PFPA1016S**	24,5	2,5	300	**16S**	**5/8"**	**10**
576770	**PFPA1218L**	26,5	2,5	300	**18L**	**3/4"**	**12**
576771	**PFPA22L20S**	30,5	3	300	**22L-20S**	**-**	**-**
576772	**PFPA16**	34	3	450	**-**	**1"**	**16**
576773	**PFPA28L25S**	36,5	3	450	**28L-25S**	**-**	**-**
576774	**PFPA2030S**	42,5	3	450	**30S**	**1"1/4**	**20**
576775	**PFPA35L**	45,5	3	450	**35L**	**-**	**-**
576776	**PFPA24**	49	3	450	**-**	**1"1/2**	**24**
576777	**PFPA42L38S**	52,5	3	450	**42L-38S**	**-**	**-**
576778	**PFPA32**	60	3	450	**-**	**2"**	**32**

PFSA3 – PIASTRINA SICUREZZA – FUNE - STAFFA DI ANCORAGGIO PER FLANGE SAE 3000

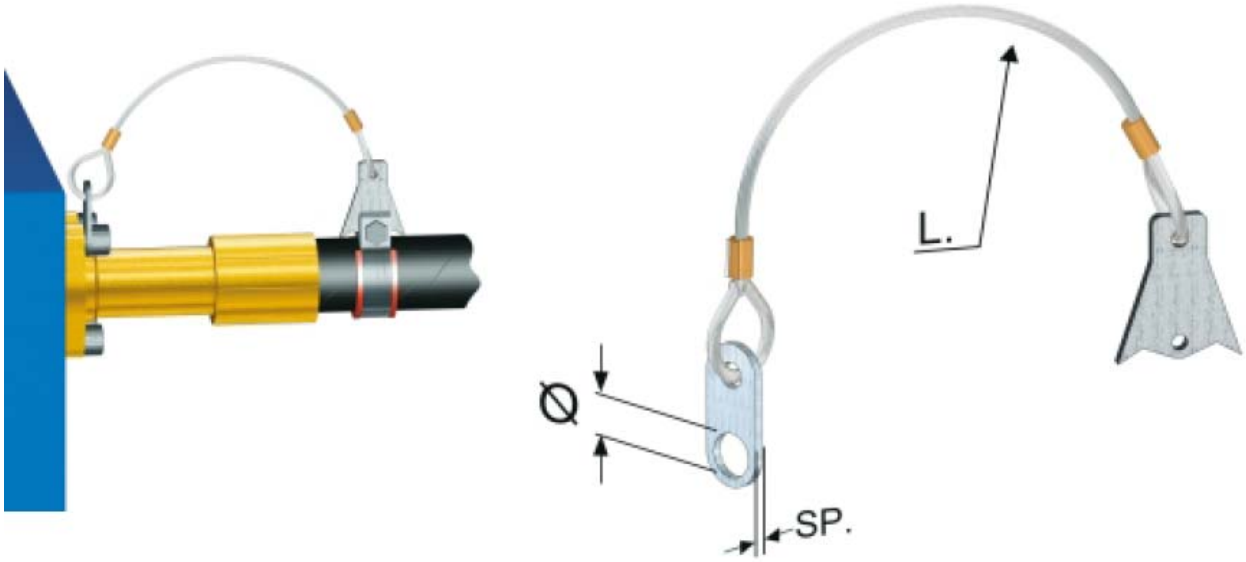

Particolare completo n°	Sigla mnemonica	Dimensioni (mm)			Flangia SAE	
		Ø	L (fune)	SP		
		mm	mm	mm	3000 PSI	Modulo
576779	PFSA308	8,5	450	4	1/2"	08
576780	PFSA3121620	10,5	450	4	3/4" - 1" - 1"1/4	12 - 16 - 20
576781	PFSA32432	12,5	450	4	1"1/2 - 2"	24 - 32

PFSA6 – PIASTRINA SICUREZZA – FUNE - STAFFA DI ANCORAGGIO PER FLANGE SAE 6000

Particolare completo n°	Sigla mnemonica	Dimensioni (mm)			Flangia SAE	
		Ø	L (fune)	SP		
		mm	mm	mm	6000 PSI	Modulo
576779	PFSA308	8,5	450	4	1/2"	08
576780	PFSA3121620	10,5	450	4	3/4"	12
576781	PFSA32432	12,5	450	4	1"	16
576782	PFSA620	14,5	450	4	1"1/4	20
576783	PFSA624	16,5	450	4	1"1/2	24
576784	PFSA632	20,5	450	4	2"	32

FA FUNE ACCIAIO

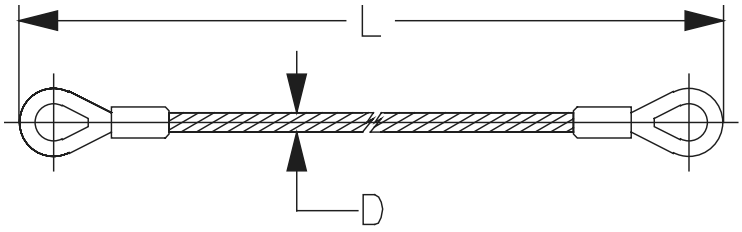

Particolare n°	Sigla mnemonica	Applicabile a tubo	Dimensioni (mm)					
			D	L				Carico di rottura
			mm	mm				Kg
0559922	FA0616	06 - 16	4	150				900
0559924	FA2032	20 - 32	5	250				1500

MR MAGLIA RAPIDA

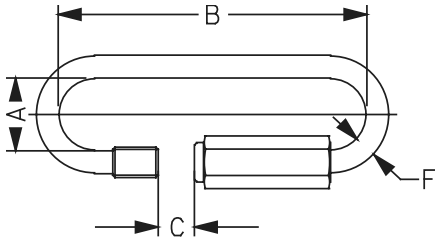

Particolare n°	Sigla mnemonica	Applicabile a fascetta di sicurezza	Dimensioni (mm)						
			A	B	C	F		Portata teorica	Carico di rottura
			mm	mm	mm	mm		Kg	Kg
0554540	MR4	FS1618-2527	11	32	5,5	4		200	1000
0554541	MR5	FS2830-3841	12	39	6,5	5		300	1500
0554542	MR6	FS4245-5561	14	46	7,5	6		400	2000
0554544	MR7	FS6064-7166	16	52	8	7		600	3000

FUNE ACCIAIO COMPLETA DI PIASTRINA O STAFFA DI ANCORAGGIO (*)

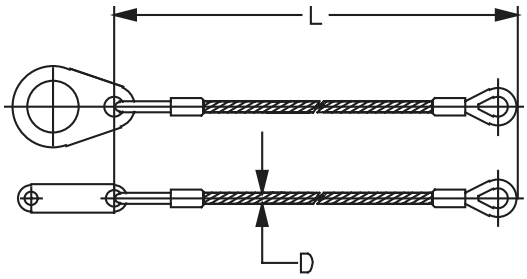

Applicabile a tubo	Dimensioni (mm)										
	D	L									
	mm	mm									
06 - 16	4	150									
20 - 32	5	250									

(*) Esecuzione a richiesta per lotti minimi da definire.

Tutti i disegni ed i dati dimensionali indicati in questa pubblicazione potranno essere variati senza alcun preavviso.

CATALOGO ECO
PUBBLICAZIONE: ***maggio '07***

REALIZZATO DA
TESTAQUADRA ROBERTO

ECO srl
Via Riccardo Lombardi, 6 - 10028 TROFARELLO (TORINO) - ITALIA
Telefono: +39 (0)116482411 - Fax +39 (0)116804110 - (E-mail: info@ecoflu.it)